רשומות

ילקוט הפרסומים

ב׳ באדר התשפ״ה | 13238 | 2 במרץ 2025

עמוד

הנחיות הרשות לאיסור הלבנת הון ומימון טרור ומדריך לתוכניתן דיווח בלתי רגיל מובנה של נותני שירותים פיננסים, לפי תקנות איסור הלבנת הון (דרכים ומועדים להעברת דיווח של תאגידים בנקאיים והגופים המפורטים בתוספת השלישית, למאגר המידע) 3948

הנחיות הרשות לאיסור הלבנת הון ומימון טרור ומדריך לתוכניתן

דיווח בלתי רגיל מובנה של נותני שירותים פיננסים

לפי תקנות איסור הלבנת הון (דרכים ומועדים להעברת דיווח של תאגידים בנקאיים והגופים המפורטים בתוספת השלישית, למאגר המידע), התשס"ב 2002

בהתאם לתקנה 6(ב) לתקנות איסור הלבנת הון (דרכים ומועדים להעברת דיווח של תאגידים בנקאיים והגופים המפורטים בתוספת השלישית לחוק, למאגר המידע (ולאחר התייעצות עם הממונה כמשמעותו בתקנות האמורות ,בתוספת השלישית לחוק, למאגר המידע), התשס"ב-2002[1] לאחר התייעצות עם הממונה כמשמעותו בתקנות האמורות, מתפרסמות בזה הנחיות הרשות לאיסור הלבנת הון ומימון טרור לעניין צו איסור הלבנת הון (חובות זיהוי, דיווח וניהול רישומים של נותני שירות בנכס פיננסי ונותני שירותי אשראי למניעת הלבנת הון ומימון טרור), התשע"ח - 2018 [2] (להלן - צו נש"פים) וצו איסור הלבנת הון (חובות זיהוי, דיווח וניהול רישומים של מפעיל מערכת לתיווך באשראי למניעת הלבנת הון ומימון טרור) התשע"ט -2019 [3] (להלן - צו מפעיל מערכת לתיווך באשראי)

מועד תחילתן של ההנחיות 12 חודשים מיום פרסומן ברשומות: ראש הרשות רשאי לדחות את מועד התחילה לגוף מסוים לפי בקשתו.

כ"ח בשבט התשפ"ה (26 בפברואר 2025)
(חמ 6845–3)

עילית אוסטרוביץ–לוי, עו"ד
ראש הרשות לאיסור הלבנת הון ומימון טרור

[1] ס"ח התשס"ב, 6156, עמ' 476.
[2] ס"ח התשפ"א, 9267, עמ' 2608.
[3] ס"ח התשע"ט, 8204, עמ' 3114.

טבלת ניהול גרסאות

הטבלה הבאה מרכזת את השינויים העיקריים, שבוצעו במסמך זה.

מספר גרסה	תאריך	תיאור שינויים עיקריים

תוכן עניינים

1. *הקדמה* 3952

1.1. דיווח בלתי רגיל 3952

1.2. מועד שליחת דיווח 3952

1.3. מערכת סימולציה – בדיקות תקינות 3952

1.4. תגובות לדיווח 3952

1.5. דיווח מתקן 3953

2. *מבנה המסמך* 3953

3. *הנחיות הרשות לאיסור הלבנת הון ומימון טרור לדיווח בלתי רגיל מובנה של נותני שירותים פיננסים* 3956

3.1. פרטי המדווח 3956

3.2. פרטים כללים לדיווח 3959

3.3. דיווחים קשורים 3961

3.4. פרטי הדיווח ותוכן הידיעה 3962

3.4.1. פרטי גורמים מעורבים 3968

3.4.1.1. קשר של ישות לישויות אחרות 3983

3.4.2. פרטי חשבונות קשורים 3986

3.4.2.1. קשר ישות לחשבון 3986

3.4.3. בטוחות 3998

3.4.3.1. קשר בטוחה לחשבון 4005

3.4.3.2. קשר ישות לבטוחה/ות 4006

3.4.4. פעולות ונכסים 4008

3.4.4.1. קשר ישות לפעולה 4024

3.4.4.2. קשר ישות לנכס 4025

3.4.4.3. קשר חשבון לנכס פיננסי 4027

3.4.5. צרופות 4028

4. *הנחיות לתכניתן* 4030

4.1. מונחים 4030
4.2. סקירה של הסכמה 4030
4.3. ארגון ושמות הקבצים 4031
4.4. דגשים נוספים 4032
4.5. מגבלת גודל קבצים 4033
4.6. קבצי XSD 4033
4.7. מאפייני XML 4033
4.7.1. דרישות מבנה הקובץ 4033
4.7.2. בדיקות מבנה וחוקיות 4033
4.7.3. תווים מיוחדים 4034
4.7.4. מבנה פורמט תאריך ושעה: 4034
4.8. אלמנטים ראשיים 4035
4.9. סקירה כללית של הגדרת אלמנט 4035
5. מבנה הדיווח 4037
5.1. פירוט דרישות אלמנטים חוזרים 4037
5.1.1. Address 4037
5.1.2. Attachment 4040
5.1.3. Email 4043
5.1.4. Phone 4044
5.1.5. Relation 4045
5.1.6. CreditCardDetails 4046
5.1.7. ChequeDetails 4049
5.1.8. CurrencyInfo 4050
5.2. פירוט דרישות מבנה דיווח מלא 4052
5.3. שאלות ובירורים 4162
5.4. נספחים 4163
5.4.1. נספח א' – טבלת ערכים אפשריים לקשר ישות לחשבון 4163
5.4.2. נספח ב' – טבלת ערכים אפשריים לסוגי פעולות 4164
5.4.3. נספח ג' – טבלת ערכים אפשריים לקשר בין ישות לפעולה 4165

1. הקדמה

1.1. דיווח בלתי רגיל

הדיווח הבלתי רגיל המובנה לרשות לאיסור הלבנת הון ומימון טרור (להלן- "הרשות"), בא להחליף את הדיווח הבלתי רגיל הלא מובנה. הבניית הדיווח מאפשרת קליטה, ניתוח ועיבוד התכנים בצורה אחידה, יעילה ושלמה, ובתוך כך, משפרת את מערך הדיווחים המתקבלים ברשות לסייע במאבק בהלבנת הון ומימון טרור. הדיווח הבלתי רגיל המובנה יכלול את פרטי הדיווח בתבנית XML ואת הצרופות לאותו הדיווח (בגון: תנועות פיננסיות, פרטי שיקים ועוד). אלה יועברו לרשות בצורה מובנית, באופן המאפשר לגוף המדווח להשלים את תוכן הדיווח לפי שדות מוגדרים ומובנים וזאת נוסף על תיאור המקרה במלל חופשי.

הדיווח הבלתי רגיל המובנה, יועבר באופן מקוון כמוגדר בהרחבה במסמך נוהל התחברות לאתר דיווח מקוון (אדם) הרשות לאיסור הלבנת הון ומימון טרור (להלן- נוהל ההתחברות).[1] מבנה שם הקובץ כמוגדר בפרק הנחיות לתכניתן (ראה סעיף 4.3 בחלק שני).

מבנה הקבצים מתואר בסעיף 4 חלק שני – פרק הנחיות לתכניתן. נספחים למסמך זה כוללים פירוט XSD, שמהווה תיאור מבנה וחוקיות ה XML של דיווח בלתי רגיל מובנה לנותני שירותים פיננסים.

1.2. מועד שליחת דיווח

דיווח על פעולה (לרבות ניסיון לביצוע פעולה) בלתי רגילה יועבר לרשות סמוך, ככל האפשר בנסיבות העניין, לאחר עשיית הפעולה, או רישומה לפי העניין. על הגוף המדווח לכלול בדיווח על הפעולה הבלתי רגילה את כל המידע, הידוע לו ואם הוא נוגע לדיווח.

1.3. מערכת סימולציה – בדיקות תקינות

מערכת הסימולציה זמינה 24/7 ומומלץ לעשות בה שימוש שוטף לפני כל שליחת דיווח אמת לרשות. תשומת הלב, כי בשלבים הבאים, בקרה מקדימה באמצעות מערכת הסימולציה (ראה הרחבה בסעיף 7 בנוהל ההתחברות) תוגדר כרכיב חובה בתהליך טרם העברת הדיווח לרשות וכי קבלת תגובות תקינות תהווה תנאי להמשך תהליך הדיווח באמור.

1.4. תצוגה קריאה למשתמש

כדי לאפשר לגורם המדווח ביצוע בקרה לתוכן המידע המועבר בדיווח במבנה XML, **מומלץ** לייצר את הדיווח גם בתצוגה קריאה למשתמש, ולאפשר שמירת העתק של הדיווח שהועבר לרשות בתצוגה זו (לדוגמה: פורמט PDF או WORD). שמירת עותק הדיווח בתצוגה זו תסייע גם להצגת הנתונים לרשויות בהמשך אם יידרש.

1.5. תגובות לדיווח

לדיווח בלתי רגיל מובנה קיימים שני סוגי תגובה: תגובה ראשונית ותגובה סופית.

בהגעת דיווח יבוצעו בדיקות ראשוניות הכוללות בדיקות מעטפת כמו סוג קובץ, שם קובץ וכיוצא באלה. אם הבדיקות הראשוניות תקינות, יבוצעו בדיקות נרחבות של תוכן הדיווח.

בסיום בדיקות אלה, תשלח תגובה סופית לדיווח. תגובה זו תכיל פרטי דיווח, סטטוס ודוח השגויים (אם יש). אם דוח השגויים יכיל שגיאה/ות חסימה, הדיווח כולו ייחסם והמידע לא ייקלט למאגר הרשות. דינו של המידע כלא התקבל ברשות ועל המדווח לשלוח את הדיווח בשנית עם כל הפרטים המלאים והתקינים, לרבות אותו מספר דיווח שדווח במקור.

1.6. דיווח מתקן

הגורמים המדווחים בסקטורים השונים, מחויבים להעביר לרשות דיווחים שוטפים מלאים, שלמים ותקינים הכוללים את כל פרטי הדיווח והפעולות כנדרש בהנחיות ראש הרשות וצווי איסור הלבנת הון.

תשומת הלב, לא קיים דיווח מתקן לדיווח הבלתי רגיל המובנה. במקרים שבהם נדרש לבצע תיקון בדיווח בלתי רגיל שהתקבל ברשות (בניגוד לדיווח חוזר במקום דיווח שנחסם/נכשל בתוגבה ראשונה או סופית), יש ליצור קשר ישירות עם הרשות ולפעול לפי הנחיותיה.

2. מבנה המסמך

מסמך זה כולל 2 חלקים:

חלק ראשון - הנחיות הרשות לאיסור הלבנת הון ומימון טרור, לדיווח בלתי רגיל מובנה של נותני שירותים פיננסים. על הגוף המדווח לכלול בדיווח על הפעולה הבלתי רגילה את כל המידע, אם ידוע לו ואם נוגע לדיווח, לגבי הפרטים הבאים (ראה הרחבה בתרשים מבנה הנחיות הדיווח):

- פרטי המדווח
- פרטי הדיווח ותוכן הידיעה
- פרטי גורמים מעורבים/ישויות קשורות
- פרטי פעולות ונכסים
- פרטי חשבונות קשורים לדיווח
- צרופות

חלק שני - הנחיות לתוכניתן. חלק זה מאגד הנחיות טכניות וכלליות לתוכניתן בדבר העברת דיווח בלתי רגיל מובנה לרשות וכולל את פירוט ה-XSD, שמהווה את תיאור מבנה, סדר האלמנטים וחוקיות ה- XML של הדיווח הבלתי רגיל המובנה. תשומת הלב, סדר האלמנטים ב-XML שונה מסדר האלמנטים/הפרטים כפי שמוצגים בחלק הראשון, יש לפתח את ה-XML לפי מבנה ה-XSD.

2.1. <u>תרשים מבנה הנחיות דיווח בלתי רגיל מובנה</u>

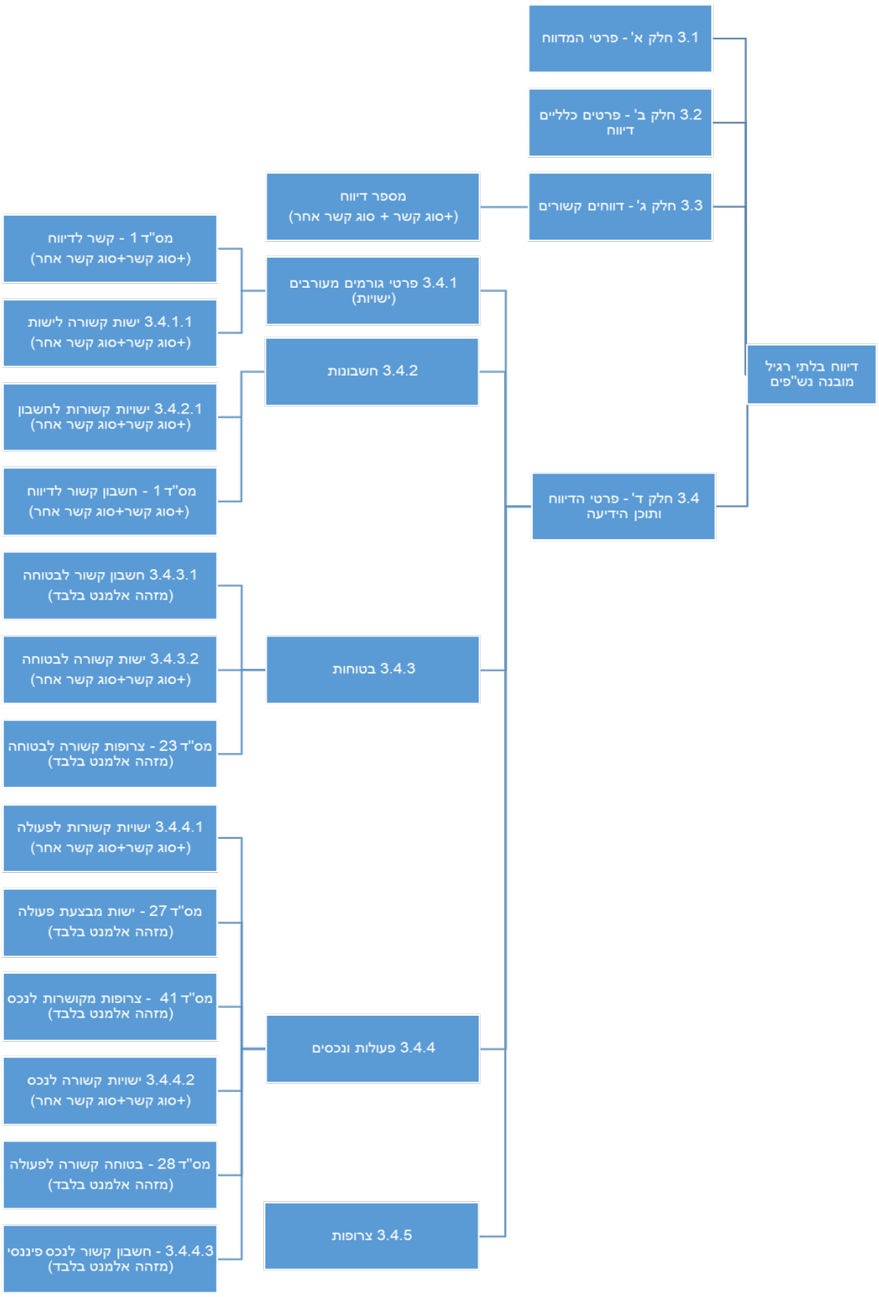

מקרא

ר"ב - רשימת בחירה

ר"ב מרובה - רשימת בחירה, שהמשתמש יוכל לבחור מספר ערכים מתוכה.

ר"ר - רב רשומות , ניתן לדווח יותר מרשומה אחת.

* שדה חובה - שדות החובה הם לפי החוק, הצו והתקנות. בנוסף שדות חובה הנדרשים לבקרות לוגיות הכרחיות בסיסיות שמבצעת הרשות לשלמות ואיכות הדיווח, או למטרות איסוף ובקרת המידע;

שדות החובה מוגדרים לאורך מסמך זה (חלק ראשון - הנחיות לנותן השירות הפיננסי, חלק שני - הנחיות לתכניתן) בשילוב עם קובץ חוקים לוגיים שיפורסם במקביל למסמך זה.

תשומת הלב כי אין להזין ערך בשדה מסוג 'אחר', ללא הזנת הקוד הנוגע לעניין בשדה המפנה אליו. לדוגמה: לא ניתן להזין ערך בשדה 'סוג מספר זהות – אחר', ללא שהוזן קוד מתאים המייצג "אחר" (במקרה זה - קוד 99) בשדה 'סוג מספר זהות'.

יובהר, כי אם קיים מידע אחר נוגע לעניין לדיווח, החייב בדיווח לפי סעיף 11 לצו נש"פים וסעיף 12 לצו מפעיל מערכת לתיווך באשראי, יש לכלול אותו בדיווח, בין אם מסומן כשדה חובה או לא.

הערה

הנחיות אלה אינן מחליפות, גורעות או משנות מהוראות הדין ובכל מקרה של ספק או סתירה בין הוראות החוק והצו לבין הנחיות אלה, יקבעו ההוראות שבחוק, בצווים ובתקנות.

3. הנחיות הרשות לאיסור הלבנת הון ומימון טרור לדיווח בלתי רגיל מובנה של נותני שירותים פיננסים (להלן:"הנחיות העסקיות")

3.1. פרטי המדווח

מס"ד	שם שדה	ערכים אפשריים	הערות	נתיב ב - XSD	שם אלמנט ב-XSD
.1	*סוג הגורם המדווח	7	למדווח מסוג 'נותן שירותים פיננסים' יש להזין ערך קבוע "7"	IrRegularReport > IrRegularSourceMetaData > SourceType	SourceType
.2	*מספר גורם מדווח		מספר זה במדויק יופיע בשם קובץ ה- zip	IrRegularReport > IrRegularSourceMetaData > SourceId	SourceId
.3	*שם הגורם המדווח			IrRegularReport > IrRegularSourceMetaData > SourceName	SourceName
.4	*מספר סניף של הגורם המדווח		מספר זה במדויק יופיע בשם קובץ ה- zip	IrRegularReport > IrRegularSourceMetaData > BranchId	BranchId
.5	*שם עורך הדיווח - שם פרטי			IrRegularReport > IrRegularSourceMetaData > ReportingPerson > FirstName	FirstName

ילקוט הפרסומים 13238, ב' באדר התשפ"ה, 2.3.2025

מס"ד	שם שדה	ערכים אפשריים	הערות	נתיב ב - XSD	שם אלמנט ב-XSD
.6	*שם עורך הדיווח - שם משפחה			IrRegularReport > IrRegularSourceMetaData > ReportingPerson > LastName	LastName
.7	*מספר טלפון של עורך הדיווח		מספר הטלפון, לרבות קידומת עיר/ קידומת נייד/ קידומת מדינה ותווים מפרידים, כפי שהמידע מנוהל אצל המדווח. ניתן לדווח טלפון אחד בלבד	IrRegularReport > IrRegularSourceMetaData > ReportingPerson > Phones > Phone > Number	Number
.8	דואר אלקטרוני (EMAIL) של עורך הדיווח		במבנה: x@y.zz ניתן לדווח דואר אלקטרוני אחד בלבד	IrRegularReport > IrRegularSourceMetaData > ReportingPerson >Emails > Email > EmailAddress	EmailAddress
.9	*תפקיד עורך הדיווח	מלל חופשי		IrRegularReport > IrRegularSourceMetaData > ReportingPerson > ReaportingPersonRole	ReaportingPersonRole
.10	*מספר זהות של עורך הדיווח			IrRegularReport > IrRegularSourceMetaData > ReportingPerson > IDNumber	IDNumber

מס"ד	שם שדה	ערכים אפשריים	הערות	נתיב ב - XSD	שם אלמנט ב-XSD
.11	סוג מספר זהות של עורך הדיווח (ר"ב)	קוד: 1 - תעודת זהות 2 - דרכון 99 – אחר	אם קודים אלה אינם תואמים את סוג מספר הזהות של עורך הדיווח, יש לעמוד בקשר עם הרשות לקבלת הנחיות לדיווח אם דווח קוד 99, נדרש להשלים תיאור בשדה מס"ד 12	IrRegularReport > IrRegularSourceMetaData > ReportingPerson > IDType	IDType
.12	סוג מספר זהות של עורך הדיווח – אחר		חובה להזין מלל חופשי, אם נבחר במס"ד 11 'קוד 99 – אחר'	IrRegularReport > IrRegularSourceMetaData > ReportingPerson > IDTypeDesc	IDTypeDesc
.13	מדינת דרכון או זהות של עורך הדיווח	לפי קודי ISO	יש להקפיד להזין ערך לכל מדינה, לרבות ישראל	IrRegularReport > IrRegularSourceMetaData > ReportingPerson > IDCountry	IDCountry

ילקוט הפרסומים 13238, ב' באדר התשפ"ה, 2.3.2025

3.2. פרטים כללים לדיווח

מס"ד	שם שדה	ערכים אפשריים	הערות	נתיב ב - XSD	שם אלמנט ב-XSD
.1	*סוג דיווח	2	ערך קבוע 2 (דיווח בלתי רגיל)	IrRegularReport > ReportMetaData > ReportType	ReportType
.2	*סיווג דיווח	10	ערך קבוע 10 (רמת סיווג חסוי ביותר)	IrRegularReport > ReportMetaData > ReportClassification	ReportClassification
.3	מספר גרסה	1.0	ערך קבוע 1.0 (גרסה ראשונה)	IrRegularReport > Version	Version
.4	*מספר דיווח		מזהה חד-חד-ערכי ורציף לכל דיווח מספר זה במדויק יופיע גם בשם קובץ ה- zip.	IrRegularReport > ReportMetaData > ReportNumber	ReportNumber

מס"ד	שם שדה	ערכים אפשריים	הערות	נתיב ב - XSD	שם אלמנט ב-XSD
.5	*תאריך כתיבת הדיווח	YYYY-MM-DD	תאריך זה משקף את היום שבו הגורם המדווח כותב את הדיווח הבלתי רגיל. הערך בשדה זה חייב להיות זהה לתאריך 'יום הדיווח' המשולב בשם קובץ ה-ZIP. כמו כן, תשומת הלב כי מבנה התאריך בקובץ ה XML הוא כולל מקפים (-) ואילו בשם בשם קובץ ה-ZIP הערך יופיע ללא מקפים כפי שמוגדר בנוהל ההתחברות.	IrRegularReport > ReportMetaData > ReportDate	ReportDate
.6	תיאור דיווח		בשדה זה יש לרשום את הפרטים של התוכנה שבאמצעותה הופק הדיווח ותאריך עדכון התוכנה	IrRegularReport > ReportMetaData > ReportDescription	ReportDescription
.7	סטאטוס דיווח (ר"ב)	קוד: 1 - דיווח חדש 2 - השלמה לדיווח שנשלח בעבר לרשות 3 - המשך לדיווח שנשלח בעבר לרשות 4 - קשור לדיווח שנשלח בעבר לרשות	במקרה שהדיווח אינו דיווח חדש (סטאטוס דיווח - השלמה/ המשך /קשור), חובה להזין את מספר הדיווח שדיווח זה משלים/ממשיך/מקשר בשדה 'מספר דיווח קשור שנשלח בעבר לרשות' (בחלק 3.3)	IrRegularReport > ReportMetaData > ReportStatus	ReportStatus

ילקוט הפרסומים 13238, ב' באדר התשפ"ה, 2.3.2025

3.3. דיווחים קשורים

(ר"ר) ניתן לקשר דיווח אחד או יותר.

מס"ד	שם שדה	ערכים אפשריים	הערות	נתיב ב - XSD	שם אלמנט ב-XSD
.1	מספר דיווח קשור שנשלח בעבר לרשות		בשדה זה יש לציין את מספר הדיווח שנשלח בעבר לרשות, הקשור לדיווח הנוכחי ולפרט את סוג הקשר במס"ד 2. נבקש לציין את פרטי הדיווח האחרון הקשור שנשלח בעבר לרשות. לצד זאת, נציין כי מבנה ה XML מאפשר לתאר מספר דיווחים קשורים ואת סוג הקשר לגבי כל אחד מהם.	IrRegularReport > RelatedReports > RelatedReport > ReportNumber	ReportNumber
.2	סוג הקשר (ר"ב מרובה)	קוד: 2 - השלמה לדיווח שנשלח בעבר לרשות 3 - המשך לדיווח שנשלח בעבר לרשות 7 - קשור לדיווח שנשלח בעבר לרשות	ניתן לקשור דיווח קשור במספר קשרים לדיווח	IrRegularReport > RelatedReports > RelatedReport > RelationsToEvent > Relation > RelationTypeID	RelationTypeID

3.4. פרטי הדיווח ותוכן הידיעה

יש לתאר באופן מלא ובהיר את הנסיבות שהביאו להעברת הדיווח הבלתי רגיל.

כמו כן, יש לתאר את מירב הפרטים לגבי "הפעילות הבלתי רגילה" שלאור המידע המצוי ברשות נותן השירות הפיננסי, נחזתה בעיניו כבלתי רגילה.

מס"ד	שם שדה	ערכים אפשריים	הערות	נתיב ב- XSD	שם אלמנט ב-XSD
.1	* תאריך האירוע שחולל את הדיווח	YYYY-MM-DD	יש למלא בשדה זה את תאריך האירוע שחולל את הדיווח הבלתי רגיל המועבר לרשות. למשל, תאריך הפעולה שהביאה לדיווח או תאריך ניסיון לביצוע פעולה (הרחבה ודוגמאות נוספות ב-מסמך הבהרה בנושא ציון 'תאריך האירוע' בדיווח על פעולה/פעילות בלתי רגילה לרשות לאיסור הלבנת הון ומימון טרור).	IrRegularReport > IrregularReportEvent > EventDateTime	EventDateTime
.2	*סיבת הדיווח (ר"ב מרובה)	קוד: 1 - ניסיון למנוע, או הימנעות מדיווח	אם דווח קוד 99 נדרש להשלים תיאור בשדה מס"ד 3	IrRegularReport > IrregularReportEvent > ReportingReasons > ReportingReason	ReportingReason

מס"ד	שם שדה	ערכים אפשריים	הערות	נתיב ב - XSD	שם אלמנט ב-XSD
		2 - ניסיון להסתיר, או הסתרה של זהות המעורבים 3 - פעילות מול אזורים בסיכון 4 - פעילות שנראה כי היא בעלת זיקה לפעילות פלילית 5 - פעילות שנראה כי היא בעלת זיקה לפעילות מימון טרור 6 - פעילות שלא לפי פרופיל לקוח, לרבות פעילות שאינה תואמת ל-KYC 7 - חוסר סבירות כלכלית של			

מס"ד	שם שדה	ערכים אפשריים	הערות	נתיב ב - XSD	שם אלמנט ב-XSD
		הפעולה או היעדר הסבר סביר 8 - פעולות במזומן - תדירות גבוהה, או סכומים גבוהים 9 - נראה כי הפעילות מבוצעת לאחר 10 - פעילות הנחזית להיות פיקטיבית 11 - פעילות בלתי רגילה בנכסים וירטואליים 99 - פעילות בלתי רגילה אחרת			
.3	*סיבת הדיווח פעילות בלתי רגילה – אחרת		חובה להזין מלל חופשי, אם נבחר במס"ד 2 'קוד 99 – פעילות בלתי רגילה אחרת'	IrRegularReport > IrregularReportEvent > ReportingReasonDesc	ReportingReasonDesc

ילקוט הפרסומים 13238, ב' באדר התשפ"ה, 2.3.2025

מס"ד	שם שדה	ערכים אפשריים	הערות	נתיב ב - XSD	שם אלמנט ב-XSD
.4	תמצית הידיעה		בשדה זה יש לציין תיאור תמציתי של נסיבות העברת הדיווח. לצורך המחשה: כשהסיבה להעברת הדיווח היא 'חוסר סבירות כלכלית של הפעולה או היעדר הסבר סביר' בשדה תמצית יש לתאר בקצרה מה הפעילות, לדוגמה – "החזר אשראי בסכום מהותי בסמוך למועד קבלתו, בלא סיבה נראית לעין"	IrRegularReport> IrregularReportEvent> ReportingBriefContent	ReportingBriefContent
.5	ביטוי מפתח (ב"ר מרובה)	קוד: 301 – דחיפות מיוחדת 302 – דיווח לרשויות אכיפה 303 – ניסיון לביצוע פעולה 304 – עבירת מקור 305 – איש ציבור 306 – עבירות מס	ביטויי מפתח, בדומה לתגיות, ייעודם לסמן ולהצביע על הנושא המרכזי של הדיווח. שילובם מסייע למקד את הרשות בדיווח מסוים וכן לנתח בצורה יעילה יותר את תוכן הדיווח הבלתי רגיל, וליזום בחינה מעמיקה של המקרה המדווח ונסיבותיו. אם דווח קוד '300 – תחום בסיכון אחר', נדרש להשלים תיאור בשדה מס"ד 6	IrRegularReport > IrregularReportEvent > ReportKeyWordsCodes > ReportKeyWordCode	ReportKeyWordCode

מס"ד	שם שדה	ערכים אפשריים	הערות	נתיב ב - XSD	שם אלמנט ב-XSD
		203 - מימון טרור 1 - ארגון פשיעה 31 – סחר בסמים 14 – הימורים 300 – תחום בסיכון אחר			
.6	ביטוי מפתח תחום בסיכון – אחר		חובה להזין מלל חופשי, אם נבחר במס"ד 5 'קוד 300 - תחום בסיכון אחר'	IrRegularReport > IrregularReportEvent > ReportKeyWordDesc	ReportKeyWordDesc
.7	דווח לרשות אכיפה (ר"ב מרובה)	קוד: 1 - משטרה 2 - משרד ביטחון 3 - שירות הביטחון הכללי 4 - גורם אכיפה אחר	אם הדיווח הועבר במקביל לאחת או יותר מרשויות האכיפה יש לבחור את הקוד/ים הנוגעים לעניין מהערכים האפשריים ולציין בשדה 9 (תוכן הידיעה) את הסיבה להעברתו. אם הדיווח הועבר במקביל לגורם אכיפה אחר (לרבות רגולטור) יש לבחור קוד 4 – 'גורם אכיפה אחר', ולהשלים תיאור של הגורם	IrRegularReport > IrregularReportEvent > AdditionalAuthoritiesCodes > AdditionalAuthorityCode	AdditionalAuthorityCode

ילקוט הפרסומים 13238, ב' באדר התשפ"ה, 2.3.2025

מס"ד	שם שדה	ערכים אפשריים	הערות	נתיב ב - XSD	שם אלמנט ב-XSD
			אליו הועבר בשדה 8 (דווח לרשות אכיפה - אחר).		
.8	דווח לרשות אכיפה – אחר		חובה להזין מלל חופשי, אם נבחר במס"ד 7 'קוד 4 - גורם אכיפה אחר'	IrRegularReport > IrregularReportEvent > AdditionalAuthoritiesDesc	AdditionalAuthoritiesDesc
.9	*תוכן הידיעה	בשדה זה יש לציין במלל חופשי את תיאור המקרה ונסיבותיו		IrRegularReport> IrregularReportEvent> ReportingContent	ReportingContent
.10	האם הדיווח מכיל פעולות ?	קוד: 0 - הדיווח **לא** מכיל פעולות 1 - הדיווח מכיל פעולות	אם לא הוזנו פעולות בפרק 3.4.4 'פעולות ונכסים' יש להזין את הערך '0', אחרת '1'.	IrRegularReport> IrregularReportEvent> TransactionCommitted	TransactionCommited

3.4.1. פרטי גורמים מעורבים

(ר"ר) יש למלא את כל פרטי הגורמים המעורבים. גורם מעורב יכול להיות ישות מסוג אדם, או ישות מסוג תאגיד/חברה/הסדר משפטי. דיווח יכול להכיל ישות אחת או יותר.

במקרה של ניסיון לביצוע פעולה, ימולאו הפרטים אם הם ידועים.

כל גורם מעורב יוצג באמצעות מזהה ייחודי (ReporterObjID – תיאור בהרחבה בסעיף 4.1.3.1 במדריך לתכניתן) כדי להוסיף קשר לאלמנט יש לציין את המזהה הייחודי בלבד וסוג הקשר שלהם.
תשומת הלב, פרטים לגבי ישות מסוג אדם יוזנו תחת אלמנט Persons, לעומת זאת פרטים לגבי ישות מסוג תאגיד/חברה/הסדר משפטי יוזנו תחת אלמנט Corporates. בשדות (בטבלה מטה) ששבהם אין נתיב לאחד מסוגי הישויות האמורות, לא נדרש ערך בשדה זה.

טבלאות קשרים

לאורך המסמך יפורטו קשרים אפשריים של ישות לאלמנטים נוספים, הקשר יבוא לידי ביטוי באמצעות אלמנט נפרד המתאר את הקשר (טבלאות קשר).

בטבלאות הקשר יש לבחור את הקשר הנוגע לעניין של הישות לפריט המידע. להלן טבלאות הקשר שיופיעו בהמשך:

- קשר של ישות לישות/יות אחרת/ות (סעיף 3.4.1.1)
- קשר של הישות לחשבון/ות (סעיף 3.4.2.1)
- קשר של ישות לבטוחה/ות (סעיף 3.4.3.2)
- קשר של הישות לפעולה/ות (סעיף 3.4.4.1)
- קשר של הישות לנכס/ים פיננסי/ים (סעיף 3.4.4.2)

מס"ד	שם שדה	ערכים אפשריים	הערות	נתיב ב-XSD	שם אלמנט ב- XSD
1.	*קשר ישות לידיעה (ר"ב מרובה)	קוד: 1 - מושא הידיעה (מי שהידיעה עליו) 2 - קשור למושא הידיעה 3 - בן לוויה 4 - שותף עסקי 5 - בעלים 8 - מיופה כח 9 - נהנה 10 - ערב 11 - בעל שליטה בתאגיד 13 - מוטב 15 - נאמן 19 - קרוב משפחה 21 - צד לפעולה 22 - בעל עניין בחברה 23 - בעל מניות 24 - אחר 33 - גורם קשור 34 - נושה 51 - נש"פ באמצעותו בוצעה הפעולה	אם דווח קוד 24, נדרש להשלים תיאור בשדה מס"ד 2	IrRegularReport > IrregularReportEvent > ListOfInvolvedEntities > Persons > Person > RelationsToEvent > Relation > RelationTypeID IrRegularReport > IrregularReportEvent > ListOfInvolvedEntities > Corporates > Corporate > RelationsToEvent > Relation > RelationTypeID	RelationTypeID

מס"ד	שם שדה	ערכים אפשריים	הערות	נתיב ב-XSD	שם אלמנט ב- XSD
.2	קשר ישות לידיעה - אחר		חובה להזין מלל חופשי, אם נבחר במס"ד 1 'קוד 24 - אחר'	IrRegularReport > IrregularReportEvent > ListOfInvolvedEntities > Persons> Person> RelationsToEvent > Relation > RelationTypeDesc IrRegularReport > IrregularReportEvent > ListOfInvolvedEntities > Corporates >Corporate > RelationsToEvent > Relation > RelationTypeDesc	RelationTypeDesc
.3	*מספר זהות		תעודת זהות / מספר חברה / דרכון זר/ תעודת מסע/ מספר זהות אחר	IrRegularReport > IrregularReportEvent > ListOfInvolvedEntities > Persons> Person > IDNumber IrRegularReport > IrregularReportEvent > ListOfInvolvedEntities > Corporates > Corporate > IDNumber	IDNumber

ילקוט הפרסומים 13238, ב' באדר התשפ"ה, 2.3.2025

מס"ד	שם שדה	ערכים אפשריים	הערות	נתיב ב-XSD	שם אלמנט ב- XSD
.4	סוג מספר הזהות (ר"ב)	קוד: 1- תעודת זהות 2 - דרכון לאומי 3 - תעודת מסע (שאיננה תמבד"ל או תמי"ל או תמח"פ) 4 - מספר כרטיס מגנטי שהנפיק המינהל האזרחי 10 - חברה ישראלית (למעט חל"צ) 11 - חברה זרה רשומה בישראל 12 - חברה זרה 13 - חברה לתועלת הציבור (חל"צ) 14 - שותפות 15 - עמותה 16 - אגודה עותומנית 17 - אגודה שיתופית 18 - מפלגה 19 - הקדש 20 - חסר ישות (שע"מ)	אם דווח קוד 99, נדרש להשלים תיאור בשדה מס"ד 5	IrRegularReport > IrregularReportEvent > ListOfInvolvedEntities > Persons> Person > IDType IrRegularReport > IrregularReportEvent > ListOfInvolvedEntities > Corporates > Corporate > IDType	IDType

מס"ד	שם שדה	ערכים אפשריים	הערות	נתיב ב-XSD	שם אלמנט ב- XSD
		21 - תמבד"ל - תעודת מעבר במקום דרכון לאומי (לאזרחים ישראלים שלא יכולים לקבל דרכון) 22- תמי"ל - תעודת מעבר ישראלית לזרים (תושבי קבע, זרים) 23- תמח"פ - תעודת מעבר חד פעמית 99 - אחר			
.5	סוג מס' הזהות - אחר		חובה להזין מלל חופשי, אם נבחר במס"ד 4 'קוד 99 - אחר'	IrRegularReport > IrregularReportEvent > ListOfInvolvedEntities > Persons > Person > IDTypeDesc IrRegularReport > IrregularReportEvent > ListOfInvolvedEntities > Corporates > Corporate > IDTypeDesc	IDTypeDesc
.6	*מדינת דרכון או זהות	לפי קודי ISO	יש להקפיד להזין ערך לכל מדינה, לרבות ישראל	IrRegularReport > IrregularReportEvent > ListOfInvolvedEntities > Persons> Person> IDCountry	IDCountry

ילקוט הפרסומים 13238, ב' באדר התשפ"ה, 2.3.2025

מס"ד	שם שדה	ערכים אפשריים	הערות	נתיב ב-XSD	שם אלמנט ב- XSD
				IrRegularReport > IrregularReportEvent > ListOfInvolvedEntities >Corporates > Corporate > IDCountry	
.7	*שם משפחה/ תאגיד			IrRegularReport > IrregularReportEvent > ListOfInvolvedEntities > Persons> Person > LastName IrRegularReport > IrregularReportEvent > ListOfInvolvedEntities > Corporates > Corporate > Name	LastName Name
.8	*שם פרטי		אין למלא שדה זה לתאגיד	IrRegularReport > IrregularReportEvent > ListOfInvolvedEntities > Persons> Person> FirstName	FirstName
.9	שם פרטי / תאגיד בלועזית			IrRegularReport > IrregularReportEvent > ListOfInvolvedEntities > Persons > Person > LatinName	LatinName

מס"ד	שם שדה	ערכים אפשריים	הערות	נתיב ב-XSD	שם אלמנט ב- XSD
				IrRegularReport > IrregularReportEvent > ListOfInvolvedEntities > Corporates > Corporate > LatinName	
.10	שם משפחה בלועזית		אין למלא שדה זה לתאגיד	IrRegularReport > IrregularReportEvent > ListOfInvolvedEntities > Persons > Person > LatinSurname	LatinSurname
.11	*תאריך לידה/ *תאריך ההתאגדות		YYYY-MM-DD	IrRegularReport > IrregularReportEvent > ListOfInvolvedEntities > Persons > Person > BirthDate IrRegularReport > IrregularReportEvent > ListOfInvolvedEntities > Corporates > Corporate > FoundationDate	BirthDate FoundationDate
.12	*מין (ר"ב)	קוד: 1 - זכר 2 - נקבה 99 - אחר	אם דווח קוד 99, נדרש להשלים תיאור בשדה מס"ד 13 אין למלא שדה זה לתאגיד	IrRegularReport > IrregularReportEvent > ListOfInvolvedEntities > Persons > Person > EntityGender	EntityGender

ילקוט הפרסומים 13238, ב' באדר התשפ"ה, 2.3.2025

מס"ד	שם שדה	ערכים אפשריים	הערות	נתיב ב-XSD	שם אלמנט ב- XSD
.13	מין - אחר		חובה להזין מלל חופשי, אם נבחר במס"ד 12 'קוד 99 - אחר' אין למלא שדה זה לתאגיד	IrRegularReport > IrregularReportEvent > ListOfInvolvedEntities > Persons > Person > EntityGenderDesc	EntityGenderDesc
.14	*מעמד ישות (ר"ב)	קוד: 1 - תושב 2 - תושב חוץ 3 - תאגיד ישראלי 4 - תאגיד חוץ 5 - אחר 6 - תושב אזור 7 – תאגיד אזור	קוד 5 "אחר" כגון: ועד בית, ועד עובדים וכיוצא באלה אם דווח קוד 5, נדרש להשלים תיאור בשדה מס"ד 15	IrRegularReport > IrregularReportEvent > ListOfInvolvedEntities > Persons > Person > ResidenceStatus IrRegularReport > IrregularReportEvent > ListOfInvolvedEntities > Corporates > Corporate > ResidenceStatus	ResidenceStatus
.15	מעמד ישות - אחר		חובה להזין מלל חופשי, אם נבחר במס"ד 14 'קוד 5 - אחר' למשל: מבקש מקלט מדיני, ועד בית, ועד עובדים וכיוצא באלה	IrRegularReport > IrregularReportEvent > ListOfInvolvedEntities > Persons > Person > ResidenceStatusDesc	ResidenceStatusDesc

מס"ד	שם שדה	ערכים אפשריים	הערות	נתיב ב-XSD	שם אלמנט ב- XSD
				IrRegularReport > IrregularReportEvent > ListOfInvolvedEntities > Corporates > Corporate > ResidenceStatusDesc	
.16	תיאור תחום עיסוק תאגיד	מלל חופשי	יש למלא לתאגיד בלבד	IrRegularReport > IrregularReportEvent > ListOfInvolvedEntities > Corporates > Corporate > CorporateFieldDesc	CorporateFieldDesc
.17	קוד תחום עיסוק/ משלח יד אדם (ר"ב מרובה)	לפי רשימת קודי עיסוק	יש למלא לישות אדם, בלבד. הקוד שיש לדווח הוא הערך הנוגע לעניין בעמודת 'תת קבוצה' (4 תווים) בטבלת 'הסיווג האחיד של משלחי יד' באתר https://www.cbs.gov.il קישור למיקום הקובץ באתר בשלא נמצא העיסוק/משלח יד המתאים או אם המידע לא מנוהל באופן זה אצל המדווח, יש להזין קוד "**xxxx**"	IrRegularReport > IrregularReportEvent > ListOfInvolvedEntities > Persons > Person > ProfessionTypeCodes > ProfessionTypeCode	ProfessionTypeCode

מס"ד	שם שדה	ערכים אפשריים	הערות	נתיב ב-XSD	שם אלמנט ב- XSD
			ולהשלים את העיסוק במלל במס"ד 18 תחום עיסוק/משלח יד אדם - אחר		
18.	תחום עיסוק/ משלח יד – אדם - אחר	מלל חופשי	חובה להזין מלל חופשי, אם נבחר במס"ד 17 משלח יד 'קוד "**xxxx**" - לא ידוע'	IrRegularReport > IrregularReportEvent > ListOfInvolvedEntities > Persons > Person > Profession	Profession
19.	סמל ישוב	אם הוזן קוד מדינה ישראל, יש לדווח לפי טבלת ערים וישובים מאתר data.gov.il https://data.gov.il/dataset/citiesandsettelments	אם המידע לא מנוהל באופן זה אצל המדווח, יש להזין קוד "777777" ולהשלים שם הישוב בשדה ישוב - אחר במס"ד 20 ניהול המידע באופן זה, יוגדר כחובה בעתיד ניתן לדווח על יותר מכתובת אחת לישות	IrRegularReport > IrregularReportEvent > ListOfInvolvedEntities > Persons > Person > Addresses > Address > CityCode IrRegularReport > IrregularReportEvent > ListOfInvolvedEntities > Corporates > Corporate > Addresses > Address > CityCode	CityCode
20.	ישוב - אחר		חובה להשלים את שם הישוב, אם נבחר במס"ד 19 קוד "777777"	IrRegularReport > IrregularReportEvent > ListOfInvolvedEntities > Persons > Person > Addresses > Address > CityName	CityName

מס"ד	שם שדה	ערכים אפשריים	הערות	נתיב ב-XSD	שם אלמנט ב- XSD
				IrRegularReport > IrregularReportEvent > ListOfInvolvedEntities > Corporates > Corporate > Addresses > Address > CityName	
.21	סמל רחוב	אם הוזן קוד מדינה ישראל, יש לדווח לפי טבלת ערים וישובים מאתר data.gov.il https://data.gov.il/dataset/321	אם המידע לא מנוהל באופן זה אצל המדווח, יש להזין קוד "777777" ולהשלים שם הרחוב בשדה רחוב - אחר במס"ד 22 ניהול המידע באופן זה, יוגדר כחובה בעתיד.	IrRegularReport > IrregularReportEvent > ListOfInvolvedEntities > Persons > Person > Addresses > Address > StreetCode IrRegularReport > IrregularReportEvent > ListOfInvolvedEntities > Corporates > Corporate > Addresses > Address > StreetCode	StreetCode
.22	*רחוב - אחר		חובה להשלים את שם הרחוב, אם נבחר במס"ד 21 קוד "777777"	IrRegularReport > IrregularReportEvent > ListOfInvolvedEntities > Persons > Person > Addresses > Address > StreetName	StreetName

מס"ד	שם שדה	ערכים אפשריים	הערות	נתיב ב-XSD	שם אלמנט ב- XSD
				IrRegularReport > IrregularReportEvent > ListOfInvolvedEntities > Corporates > Corporate > Addresses > Address > StreetName	
.23	*מספר בית			IrRegularReport > IrregularReportEvent > ListOfInvolvedEntities > Persons > Person> Addresses > Address > HouseNumber IrRegularReport > IrregularReportEvent > ListOfInvolvedEntities > Corporates > Corporate > Addresses > Address > HouseNumber	HouseNumber
.24	*מיקוד חדש			IrRegularReport > IrregularReportEvent > ListOfInvolvedEntities > Persons > Person > Addresses > Address > NewZIPCode IrRegularReport > IrregularReportEvent > ListOfInvolvedEntities > Corporates >	NewZipCode

מס"ד	שם שדה	ערכים אפשריים	הערות	נתיב ב-XSD	שם אלמנט ב- XSD
				Corporate > Addresses > Address > NewZIPCode	
.25	*מיקוד			IrRegularReport > IrregularReportEvent > ListOfInvolvedEntities > Persons > Person > Addresses > Address > ZIPCode IrRegularReport > IrregularReportEvent > ListOfInvolvedEntities > Corporates > Corporate > Addresses > Address > ZIPCode	ZipCode
.26	*מדינת כתובת	לפי קודי ISO	יש להקפיד להזין ערך לכל מדינה, לרבות ישראל	IrRegularReport > IrregularReportEvent > ListOfInvolvedEntities > Persons > Person > Addresses > Address > CountryID IrRegularReport > IrregularReportEvent > ListOfInvolvedEntities > Corporates > Corporate > Addresses > Address > CountryID	CountryID

ילקוט הפרסומים 13238, ב' באדר התשפ"ה, 2.3.2025

מס"ד	שם שדה	ערכים אפשריים	הערות	נתיב ב-XSD	שם אלמנט ב- XSD
.27	סוג מספר טלפון	קוד: 1 - נייח 2 - פקסימילה 3 – נייד	ניתן לדווח על מספר טלפון אחד או יותר	IrRegularReport > IrregularReportEvent > ListOfInvolvedEntities > Persons > Person > Phones > Phone > PhoneType IrRegularReport > IrregularReportEvent > ListOfInvolvedEntities > Corporates > Corporate > Phones > Phone > PhoneType	PhoneType
.28	מספר טלפון		מספר הטלפון, לרבות קידומת עיר/ קידומת נייד/ קידומת מדינה ותווים מפרידים, כפי שהמידע מנוהל אצל המדווח.	IrRegularReport > IrregularReportEvent > ListOfInvolvedEntities > Persons > Person > Phones > Phone > Number IrRegularReport > IrregularReportEvent > ListOfInvolvedEntities > Corporates > Corporate > Phones > Phone > Number	Number
.29	סוג דואר אלקטרוני (Email) (ר"ב)	קוד: 1 - פרטי 2 - עבודה 3 - לא ידוע	ניתן להזין דואר אלקטרוני אחד בלבד לישות	IrRegularReport > IrregularReportEvent > ListOfInvolvedEntities > Persons > Person > Emails > Email > EmailType	EmailType

מס"ד	שם שדה	ערכים אפשריים	הערות	נתיב ב-XSD	שם אלמנט ב- XSD
				IrRegularReport > IrregularReportEvent > ListOfInvolvedEntities > Corporates > Corporate > Emails > Email > EmailType	
.30	דואר אלקטרוני (Email)		במבנה: x@y.zz	IrRegularReport > IrregularReportEvent > ListOfInvolvedEntities > Persons > Person > Emails > Email > EmailAddress IrRegularReport > IrregularReportEvent > ListOfInvolvedEntities > Corporates > Corporate > Emails > Email > EmailAddress	EmailAddress
.31	הערות לישות		אין להזין ערכים בשדה זה ללא תיאום מראש מול הרשות.	IrRegularReport > IrregularReportEvent > ListOfInvolvedEntities > Persons > Person > EntityComment	EntityComment
				IrRegularReport > IrregularReportEvent > ListOfInvolvedEntities > Corporates > Corporate > EntityComment	

3.4.1.1. קשר של ישות לישויות אחרות

(ר"ר) בפרק זה יוצגו ישויות המקושרות לישות וסוג הקשר ביניהם. ניתן לקשר מספר ישויות לישות.

מס"ד	שם שדה	ערכים אפשריים	הערות	נתיב ב-XSD	שם אלמנט ב-XSD
1.	ישויות קשורות	ReporterObjID של הישות הקשורה	הערך שיציין בשדה זה הוא לפי סעיף 4.1.3.1 בפרק הנחיות לתכניתן. בשדה זה יש לציין את ReporterObjID של הישות שאותה רוצים לקשר לישות המסוימת. לדוגמה: כדי לקשר ישות אדם לישות חברה בקשר מסוג בעלים בחברה, בשדה זה יוזן ReporterObjID של החברה והקשר שבו יש לבחור במס"ד 2 קשר של 'בעלים' (קוד 1).	IrRegularReport > IrregularReportEvent > ListOfInvolvedEntities > Persons > Person > RelatedEntities > Relation > RelatedObjID IrRegularReport > IrregularReportEvent > ListOfInvolvedEntities > Corporates > Corporate > RelatedEntities > Relation > RelatedObjID	RelatedObjID
2.	סוג קשר ישות לישות אחרת (ר"ב מרובה)	קוד: 1 – בעלים/בעל מניות 2 – מורשה חתימה 3 - נהנה 4 - בעל שליטה	ניתן לקשור ישות במספר קשרים לישות אחרת • לישות מסוג אדם ניתן לקשר ישות מסוג אדם בסוגי הקשר הבאים:2, 3, 8, 13, 15, 16,	IrRegularReport > IrregularReportEvent > ListOfInvolvedEntities > Persons > Person > RelatedEntities > Relation > RelationTypeID	RelationTypeID

מס"ד	שם שדה	ערכים אפשריים	הערות	נתיב ב-XSD	שם אלמנט ב-XSD
		6 - יושב ראש מועצת המנהלים 8 - נישואים 10 - דירקטור 13 - אח 15 - אחות 16 - בן / בת 17 - חברת בת 18 - מזכיר/ה 24 – בעל שליטה בתאגיד נהנה 25 - משעבד 26 - אב 27 - אם 28 - בן/בת זוג 29 - דירקטור לשעבר 30 – אחר 32 – בעל שליטה בתאגיד מיופה כח 36 - מיופה כח 37 - שותף 38 - מייסד 39 - חברת אם 40 - אפוטרופוס	25, 26, 27, 28, 30, 36, 37, 40, 41 • לישות מסוג אדם ניתן לקשר ישות מסוג תאגיד בסוגי הקשר הבאים: 1, 2, 3, 4, 6, 10, 18, 24, 25, 29, 30, 32, 36, 37, 38, 40, 41, 43 • לישות מסוג תאגיד ניתן לקשר ישות מסוג תאגיד בסוגי הקשר הבאים: 1, 3, 4, 17, 24, 25, 30, 32, 37, 39, 40, 41, 42, 43 • לישות מסוג תאגיד ניתן לקשר ישות מסוג אדם בסוגי הקשרים הבאים: 25, 30, 37, 40, 41 אם דווח קוד 30, נדרש להשלים תיאור בשדה מס"ד 3	IrRegularReport > IrregularReportEvent > ListOfInvolvedEntities > Corporates > Corporate > RelatedEntities > Relation > RelationTypeID	

ילקוט הפרסומים 13238, ב' באדר התשפ"ה, 2.3.2025

מס"ד	שם שדה	ערכים אפשריים	הערות	נתיב ב-XSD	שם אלמנט ב-XSD
		41 – נאמן 42 – חברה נכדה 43 – יוצר נאמנות			
3.	סוג קשר ישות לישות אחרת - אחר		חובה להזין מלל חופשי אם נבחר במס"ד 2 'קוד 30 - אחר'	IrRegularReport > IrregularReportEvent > ListOfInvolvedEntities > Persons > Person > RelatedEntities > Relation > RelationTypeDesc IrRegularReport > IrregularReportEvent > ListOfInvolvedEntities > Corporates > Corporate > RelatedEntities > Relation > RelationTypeDesc	RelationTypeDesc

3.4.2. <u>פרטי חשבונות קשורים</u>

(ר"ר) יש למלא את כל פרטי החשבונות הקשורים והנוגעים לדיווח, לרבות חשבונות הקשורים לנכסים הפיננסים המעורבים בפעולה (לדוגמה: חשבון ממנו נמשך השיק שנמסר לניכיון, חשבון הקשור לבטוחה וכיוצא באלה). דיווח יכול להכיל חשבון אחד או יותר.

תשומת הלב, פרטים לגבי חשבונות קשורים המנוהלים במוסד פיננסי מסוג 'בנק' או 'בנק הדואר' יוזנו תחת אלמנט **IrRegularAccounts**, לעומת זאת פרטים לגבי חשבונות קשורים ההמנוהלים במוסד פיננסי מסוג 'מוסד פיננסי מחוץ לישראל' או 'ארנקים דיגיטליים' יוזנו תחת אלמנט **IrRegularOtherAccounts**. בשדות (בטבלה מטה) שבהם אין נתיב לאחד מסוגי החשבונות האמורים, לא נדרש ערך בשדה זה.

כמו כן, יובהר כי דיווח על 'ארנקים דיגיטליים' הוא **רק** לפעולות שבוצעו במטבע וירטואלי.

<u>טבלאות קשרים</u>

לאורך המסמך יפורטו קשרים אפשריים **<u>של חשבון</u>** לאלמנטים נוספים, הקשר יבוא לידי ביטוי באמצעות אלמנט נפרד המתאר את הקשר (טבלאות קשר).

בטבלאות הקשר יש לבחור את הקשר הנוגע לעניין של הישות לפריט המידע. להלן טבלאות הקשר שיופיעו בהמשך:

- קשר של הישות לחשבון/ות (<u>סעיף 3.4.2.1</u>)
- קשר של חשבון לנכס/ים (<u>סעיף 3.4.4.3</u>)
- קשר של חשבון לבטוחה (<u>סעיף 3.4.3.1</u>)

מס"ד	שם שדה	ערכים אפשריים	הערות	נתיב ב-XSD	שם אלמנט ב-XSD
.1	קשר חשבון לידיעה (ר"ב מרובה)	קוד: 1 - חשבון מושא הידיעה (מי שהידיעה עליו) 2 - חשבון קשור 4 - חשבון נגדי 5 - חשבון משועבד/ משמש כבטוחה 6 - אחר	אם דווח קוד 6, נדרש להשלים תיאור בשדה מס"ד 2	IrRegularReport > IrregularReportEvent > IrRegularAccounts > IrRegularAccount > RelationsToEvent > Relation > RelationTypeID IrRegularReport > IrregularReportEvent > IIrRegularOtherAccounts > IrRegularOtherAccount > RelationsToEvent > Relation > RelationTypeID	RelationTypeID
.2	קשר חשבון לידיעה - אחר		חובה להזין מלל חופשי, אם נבחר במס"ד 1 'קוד 6 - אחר'	IrRegularReport > IrregularReportEvent > IrRegularAccounts > IrRegularAccount > RelationsToEvent > Relation > RelationTypeDesc IrRegularReport > IrregularReportEvent > IIrRegularOtherAccounts > IrRegularOtherAccount > RelationsToEvent > Relation > RelationTypeDesc	RelationTypeDesc
.3	סוג מוסד פיננסי (ר"ב)	קוד: 1 - בנק 6 - בנק הדואר	ניתן יהיה להזין סוג מוסד פיננסי אחר בתיאום מראש עם הרשות	IrRegularReport > IrregularReportEvent > IrRegularAccounts > IrRegularAccount > FinancialInstituteType	FinancialInstituteType

		33 - מוסדות פיננסים מחוץ לישראל 34 - ארנקים דיגיטליים	השימוש בקוד 34 – 'ארנקים דיגיטליים' **רק** לפעולות שבוצעו במטבע וירטואלי	IrRegularReport > IrregularReportEvent > IrRegularOtherAccounts > IrRegularOtherAccount > FinancialInstituteType	
.4	ארץ הבנק/המוסד הפיננסי	לפי קודי ISO	בשדה זה יש להזין את קוד ארץ המוסד הפיננסי שבו מתנהל החשבון המדווח (לרבות ישראל); לגבי ארנקים דיגיטליים - אם ידוע	IrRegularReport > IrregularReportEvent > IrRegularAccounts > IrRegularAccount > FinancialInstituteCountry IrRegularReport > IrregularReportEvent > IrRegularOtherAccounts > IrRegularOtherAccount > FinancialInstituteCountry	FinancialInstituteCountry
.5	מספר בנק/מוסד פיננסי* (ר"ב) *בשדה זה עושים שימוש לצרכים נוספים, יש לפעול לפי הנחיות	קוד: לבנק - 3 – בנק אש ישראל 4 - בנק יהב לעובדי המדינה 10 - בנק לאומי 11 - בנק דיסקונט 12 - בנק הפועלים 13 - בנק איגוד	חובה להזין ערך בשדה זה, אם הוזן בפרק 3.4.4 'פעולות ונכסים' בשדה מס"ד 27 (קוד נכס פיננסי או אמצעי התשלום באמצעותו בוצעה הפעולה/ניתן שירות), קוד מבין הקודים הבאים: 1 , 2 , 3, 10, 11, 14, 16, 17, 18	IrRegularReport > IrregularReportEvent > IrRegularAccounts > IrRegularAccount > FinancialInstituteID IrRegularReport > IrregularReportEvent > IrRegularOtherAccounts > IrRegularOtherAccount > FinancialInstituteID	FinancialInstituteID

ילקוט הפרסומים 13238, ב' באדר התשפ"ה, 2.3.2025

	בעמודות ערכים אפשריים והערות	14 - בנק אוצר החייל 17 - בנק מרכנתיל דיסקונט 18 – וואן זירו הבנק הדיגיטלי 20 - בנק מזרחי טפחות 22 - Citibank N.A 23 - HSBC 26 - יובנק בע"מ 27 - בנק Barclays Bank PLC 31 - הבנק הבינלאומי הראשון 39 - SBI State Bank of India 46 - בנק מסד 52 - בנק פועלי אגודת ישראל 54 - בנק ירושלים <u>לבנק הדואר</u> ערך קבוע '9' <u>למוסדות פיננסים מחוץ לישראל</u> <u>ערך קבוע 1</u>	• לגבי נכס מסוג שיק/שטר חוב/שטר חליפין (קוד 1,2, 3) יצויינו הפרטים כפי שמופיעים על גב השיק/שטר • לגבי נכס מסוג העברה אלקטרונית/העברה בנקאית <u>בארץ</u> (קוד 18, 10) יצויינו פרטי חשבון יעד/מקור • לגבי נכס מסוג העברה אלקטרונית/העברה <u>בין-לאומית</u> (קוד 11, 18) יש להזין ערך קבוע '1', פרטים לגבי המוסד הפיננסי של חשבון היעד/מקור יוזנו במס"ד 6. • לגבי נכס מסוג כרטיס חיוב (קוד 14, 16) – יצוינו פרטי חשבון הבנק המקושר לכרטיס החיוב. • לגבי נכס מסוג מטבע וירטואלי יש להזין ערך קבוע '1' ארנק של המטבע הוירטואלי המעורב בפעולה, פרטים לגבי המשמורן יוזנו במס"ד 6.		

		לארנקים דיגיטליים (קוד 34) ערך קבוע '1' – ארנק של המטבע הוירטואלי המעורב בפעולה	• אם הגורם המדווח מנהל ארנקים מסוג אחר שחלה עליהם חובות איסור הלבנת הון עליו לפנות לרשות לקבל הנחיות בהתאם.		
.6	מזהה מוסד פיננסי		יש להזין **רק** למוסדות פיננסים מחוץ לישראל (קוד 33) וארנקים דיגיטליים (קוד 34) • לגבי נכס מסוג מטבע וירטואלי (קוד 17) יצויינו פרטי המוסד הפיננסי שהנפיק המשמורן (קסטודיאן) של הארנק הדיגיטלי. • לגבי נכס מסוג העברה אלקטרונית/העברה בין-לאומית (קוד 11, 18) יש להזין פרטים לגבי המוסד הפיננסי של חשבון היעד/מקור.	IrRegularReport > IrregularReportEvent > IrRegularOtherAccounts > IrRegularOtherAccount > FinancialInstituteNum	FinancialInstituteNum

ילקוט הפרסומים 13238, ב' באדר התשפ"ה, 2.3.2025

.7	שם בנק/מוסד		יש להזין ערך בשדה לפי הערות במס"ד 5. ולעניין ארנקים ומוסדות פיננסים מחוץ לישראל שם המוסד שמספרו הוזן במס"ד 6 .	IrRegularReport > IrregularReportEvent > IrRegularAccounts > IrRegularAccount > FinancialInstituteName IrRegularReport > IrregularReportEvent > IrRegularOtherAccounts > IrRegularOtherAccount > FinancialInstituteName	FinancialInstituteName
.8	מספר סניף		יש להזין ערך בשדה לפי הערות במס"ד 5. יש להזין רק לבנק (קוד 1) או בנק הדואר (קוד 9).	IrRegularReport > IrregularReportEvent > IrRegularAccounts > IrRegularAccount > BranchID	BranchID
.9	שם סניף		יש להזין רק למוסדות פיננסים מחוץ לישראל (קוד 33) או ארנקים דיגיטליים (קוד 34) במקרה זה שדה שם סניף יכיל תיאור במלל לשם סניף ומספר הסניף אם קיים.	IrRegularReport > IrregularReportEvent > IrRegularOtherAccounts > IrRegularOtherAccount > BranchName	BranchName

.10	כתובת הסניף		יש להזין רק למוסדות פיננסים מחוץ לישראל (קוד 33) או ארנקים דיגיטליים (קוד 34)	IrRegularReport > IrregularReportEvent > IrRegularOtherAccounts > IrRegularOtherAccount > BranchAddress	BranchAddress
.11	מספר חשבון/ כתובת ארנק אלקטרוני		יש להזין ערך בשדה לפי הערות במס"ד 5. לעניין ארנקים ומוסדות פיננסים מחוץ לישראל לפי הערות במס"ד 6.	IrRegularReport > IrregularReportEvent > IrRegularAccounts > IrRegularAccount > AccountNum IrRegularReport > IrregularReportEvent > IrRegularOtherAccounts > IrRegularOtherAccount > AccountNum	AccountNum
.12	שם חשבון		יש להזין ערך בשדה לפי הערות במס"ד 5 ו-6 (פרט לנכס מסוג מטבע וירטואלי)	IrRegularReport > IrregularReportEvent > IrRegularAccounts > IrRegularAccount > AccountName IrRegularReport > IrregularReportEvent > IrRegularOtherAccounts > IrRegularOtherAccount > AccountName	AccountName

.13	סוג חשבון / סוג ארנק דיגיטלי (ר"ב)	למוסד פיננסי מסוג בנק (קוד 1), יש להזין ערך קבוע: 77 – חשבון בנק למוסד פיננסי מסוג בנק הדואר (קוד 6), יש להזין ערך קבוע: 77 - חשבון בנק הדואר למוסד פיננסי מסוג מוסדות פיננסים מחוץ לישראל (קוד 33), יש להזין את אחד מהקודים הבאים: 1 - בנק 10 - קרן נאמנות 3 - קזינו/בית הימורים 4 - MSB 5 - כרטיס חיוב 6 - זירת סוחר 7 - ביטוח 77 - חבר בורסה	אם דווח קוד 99, נדרש להשלים תיאור בשדה מס"ד 14	IrRegularReport > IrregularReportEvent > IrRegularAccounts > IrRegularAccount > AccountType IrRegularReport > IrregularReportEvent > IrRegularOtherAccounts > IrRegularOtherAccount > AccountType	AccountType

			99 - אחר למוסד פיננסי מסוג ארנקים דיגיטליים (קוד 34), יש להזין את אחד מהקודים הבאים: 1 - קסטודי 2 - לא קסטודי/פרטי 3 - לא ידוע 99 - אחר		
.14	פירוט של סוג חשבון/סוג ארנק דיגטלי - אחר		חובה להזין מלל חופשי, אם נבחר במס"ד 13 'קוד 99 - אחר'	IrRegularReport > IrregularReportEvent > IrRegularOtherAccounts > IrRegularOtherAccount > AccountTypeDescription	AccountTypeDescription
.15	קוד העברת הכספים להצד הנגדי		יש למלא שדה זה, אם קיים ונוגע לעניין לדיווח אם הוראה לביצוע הפעולה נעשתה ב-IBAN, ואם אין IBAN אז לפי ה-BIC. אחרת, יש לדווח את הקוד הקיים בידי המדווח. בשדה זה יש לדווח את הקוד המלא	IrRegularReport > IrregularReportEvent > IrRegularAccounts > IrRegularAccount > MoneyTransferCode IrRegularReport > IrregularReportEvent > IrRegularOtherAccounts > IrRegularOtherAccount > MoneyTransferCode	MoneyTransferCode

.16	סוג קוד העברת הכספים לצד הנגדי (ר"ב)	קוד: IBAN - 1 BIC - 2 3 - אחר	אם דווח קוד 3, נדרש להשלים תיאור בשדה מס"ד 17	IrRegularReport > IrregularReportEvent > IrRegularAccounts > IrRegularAccount > MoneyTransferCodeType IrRegularReport > IrregularReportEvent > IrRegularOtherAccounts > IrRegularOtherAccount > MoneyTransferCodeType	MoneyTransferCodeType
.17	סוג קוד העברת הכספים לצד הנגדי - אחר		חובה להזין מלל חופשי, אם נבחר במס"ד 16 'קוד 3 - אחר'	IrRegularReport > IrregularReportEvent > IrRegularAccounts > IrRegularAccount > MoneyTransferCodeTypeDesc IrRegularReport > IrregularReportEvent > IrRegularOtherAccounts > IrRegularOtherAccount > MoneyTransferCodeTypeDesc	MoneyTransferCodeTypeDesc
.18	הערות לחשבון במוסד פיננסי מחוץ לישראל/ארנק דיגיטלי		אין להזין ערכים בשדה זה ללא תיאום מראש מול הרשות.	IrRegularReport > IrregularReportEvent > IrRegularOtherAccounts > IrRegularOtherAccount > AccountComments	AccountComments

3.4.2.1. קשר ישות לחשבון

(ר"ר) בפרק זה יוצגו ישויות המקושרות לחשבונות וסוג הקשר ביניהם. ניתן לקשר מספר ישויות לחשבון.

מס"ד	שם השדה	ערכים אפשריים	הערות	נתיב ב - XSD	שם אלמנט ב-XSD
1.	ישות קשורה לחשבון	ReporterObjID של הישות הקשורה לחשבון	הערך שיציין בשדה זה הוא לפי סעיף 4.1.3.1 בפרק הנחיות לתכניתן. בשדה זה יש לציין את ReporterObjID של הישות שאותה רוצים לקשר לחשבון ובמס"ד 2 יוזן סוג הקשר של הישות לחשבון.	IrRegularReport > IrregularReportEvent > IrRegularAccounts > IrRegularAccount > RelatedEntities > Relation > RelatedObjID IrRegularReport > IrregularReportEvent > IrRegularOtherAccounts > IrRegularOtherAccount > RelatedEntities > Relation > RelatedObjID	RelatedObjID
2.	סוג קשר ישות לחשבון (ר"ב מרובה)	טבלת ערכים כמפורט בנספח א' בסעיף 5.4.1	סוג הקשר לחשבון נגזר מסוג החשבון שהוזן לפי טבלת הערכים בשדה ' סוג חשבון / סוג ארנק דיגיטלי' מס"ד 14 בפרק חשבונות קשורים בסעיף 5.2.5.	IrRegularReport > IrregularReportEvent > IrRegularAccounts > IrRegularAccount > RelatedEntities > Relation > RelationTypeID IrRegularReport > IrregularReportEvent > IrRegularOtherAccounts >	RelationTypeID

	IrRegularOtherAccount > RelatedEntities > Relation > RelationTypeID	לצורך המחשה: לקשר של בעלים בחשבון מסוג 'חשבון בנק (קוד 77 במס"ד 14) יוזן קוד 1 ניתן לקשור ישות במספר קשרים לחשבון			
RelationTypeDesc	IrRegularReport > IrregularReportEvent > IrRegularAccounts > IrRegularAccount > RelatedEntities > Relation > RelationTypeDesc IrRegularReport > IrregularReportEvent > IrRegularOtherAccounts > IrRegularOtherAccount > RelatedEntities > Relation > RelationTypeDesc	חובה להזין מלל חופשי, אם נבחר בשדה 2 קוד המייצג את הערך 'אחר'		סוג קשר ישות לחשבון - אחר	.3

3.4.3. בטוחות

(ר"ר) יש למלא את כל פרטי הבטוחות הקשורות והנוגעות לדיווח, לרבות בטוחות הקשורות לפעולות (לדוגמה: נכס נדל"ן שהועמד כבטוחה להלוואה), בטוחה הקשורה לחשבון (חשבון שממנו נמשך השיק שהועמד כבטוחה). דיווח יכול להכיל בטוחה אחת או יותר.

מס"ד	שם שדה	ערכים אפשריים	הערות	נתיב ב-XSD	שם אלמנט ב-XSD
.1	סוג הבטוחה (ר"ב)	קוד: 1- שיק 2- נדל"ן 3- כלי תחבורה 4- אחר	אם דווח קוד 4, נדרש להשלים תיאור בשדה מס"ד 2	IrRegularReport > IrregularReportEvent > IrRegularPledges > IrRegularPledge > PledgeTypeID	PledgeTypeID
.2	סוג בטוחה - אחר		חובה להזין מלל חופשי, אם נבחר בשדה 1 'קוד 4 - אחר'	IrRegularReport > IrregularReportEvent > IrRegularPledges > IrRegularPledge > PledgeTypeDesc	PledgeTypeDesc
.3	תת סוג בטוחה	• לשיק יש להזין את הקוד: 1 – שיק 99 - אחר • לנדל"ן, יש להזין אחד מהקודים הבאים: 1 - מגרש 2 - רכוש משותף	בשדה זה יש לציין את תת סוג הבטוחה הנוגעת לסוג הבטוחה שנבחרה במס"ד 1. אם דווח ערך המייצג קוד 'אחר', נדרש להשלים תיאור בשדה 4	IrRegularReport > IrregularReportEvent > IrRegularPledges > IrRegularPledge > SecondaryPledgeTypeID	SecondaryPledgeTypeID

ילקוט הפרסומים 13238, ב' באדר התשפ"ה, 2.3.2025

		3 - תת חלקה 4 - מחובר 99 - אחר • לכלי תחבורה יש להזין אחד מהקודים הבאים: 1 – רכב 2 – ציוד מכני הנדסי (צמ"ה) 3 – טיס 4 – שיט 99 - אחר • לאחר יש לבחור בערך קבוע 1- אחר			
.4	תת סוג בטוחה - אחר		חובה להזין מלל חופשי, אם נבחר בשדה 3 קוד המייצג את הערך 'אחר'	IrRegularReport > IrregularReportEvent > IrRegularPledges > IrRegularPledge > SecondaryPledgeTypeDesc	SecondaryPledgeTypeDesc
.5	שווי כספי/מוערך בשקלים חדשים של הבטוחה			IrRegularReport > IrregularReportEvent > IrRegularPledges > IrRegularPledge > PledgeValue	PledgeValue

.6	מספר בטוחה		לבטוחה מסוג שיק – מספר השיק כפי שמופיע על גב השיק/שטר לבטוחה מסוג רכב – מספר רישוי הרכב	IrRegularReport > IrregularReportEvent > IrRegularPledges > IrRegularPledge > PledgeNumber	PledgeNumber
.7	תאריך פירעון השיק/השטר		יש למלא אם נבחר קוד סוג בטוחה שיק מבנה התאריך YYYY-MM-DD תאריך כפי שמופיע על גב השיק/שטר	IrRegularReport > IrregularReportEvent > IrRegularPledges > IrRegularPledge > ChequeDetails > ChequePaymentDate	ChequePaymentDate
.8	מספר הסבות בשיק/שטר		יש למלא אם נבחר קוד סוג בטוחה שיק ערך כפי שמופיע על פני השיק/שטר או בגבו	IrRegularReport > IrregularReportEvent > IrRegularPledges > IrRegularPledge > ChequeDetails > NumOfBillTransfers	NumOfBillTransfers
.9	מדינה - בטוחה	לפי קודי ISO	יש למלא אם נבחר קוד סוג בטוחה במס"ד 1 הערך 2 נדל"ן (המדינה מייצגת את מדינת מיקומו הגיאוגרפי של הנדל"ן)	IrRegularReport > IrregularReportEvent > IrRegularPledges > IrRegularPledge > RealEstateDetails > CountryID	CountryID

ילקוט הפרסומים 13238, ב' באדר התשפ"ה, 2.3.2025

		יש להקפיד להזין ערך לכל מדינה, לרבות ישראל			
.10	סמל ישוב - בטוחה	אם הוזן קוד מדינה ישראל, יש לדווח לפי טבלת ערים וישובים מאתר data.gov.il https://data.gov.il/dataset/citiesandsettelments	אם המידע לא מנוהל באופן זה אצל המדווח, יש להזין קוד "777777" ולהשלים שם הישוב בשדה ישוב - אחר במס"ד 11 ניהול המידע באופן זה, יוגדר כחובה בעתיד.	IrRegularReport > IrregularReportEvent > IrRegularPledges > IrRegularPledge > RealEstateDetails > CityID	CityID
.11	ישוב אחר - בטוחה		יש למלא אם נבחר קוד סוג בטוחה במס"ד 1 הערך 2 נדל"ן שדה רשות אם קיים ערך בשדה "סמל ישוב"	IrRegularReport > IrregularReportEvent > IrRegularPledges > IrRegularPledge > RealEstateDetails > CityName	CityName
.12	סמל רחוב - בטוחה	אם הוזן קוד מדינה ישראל, יש לדווח לפי טבלת ערים וישובים מאתר data.gov.il https://data.gov.il/dataset/321	אם המידע לא מנוהל באופן זה אצל המדווח, יש להזין קוד "777777" ולהשלים שם הרחוב בשדה רחוב - אחר במס"ד 13 ניהול המידע באופן זה, יוגדר כחובה בעתיד.	IrRegularReport > IrregularReportEvent > IrRegularPledges > IrRegularPledge > RealEstateDetails > StreetID	StreetID

.13	רחוב אחר - בטוחה		חובה להשלים את שם הרחוב, אם נבחר במס"ד 13 קוד "777777"	IrRegularReport > IrregularReportEvent > IrRegularPledges > IrRegularPledge > RealEstateDetails > StreetName	StreetName
.14	מספר בית - בטוחה			IrRegularReport > IrregularReportEvent > IrRegularPledges > IrRegularPledge > RealEstateDetails > HouseNumber	HouseNumber
.15	גוש - בטוחה		יש למלא אם נבחר קוד סוג בטוחה במס"ד 1 הערך 2 נדל"ן	IrRegularReport > IrregularReportEvent > IrRegularPledges > IrRegularPledge > RealEstateDetails > Block	Block
.16	חלקה - בטוחה		יש למלא אם נבחר קוד סוג בטוחה במס"ד 1 הערך 2 נדל"ן	IrRegularReport > IrregularReportEvent > IrRegularPledges > IrRegularPledge > RealEstateDetails > Parcel	Parcel
.17	תת חלקה - בטוחה		יש למלא אם נבחר קוד סוג בטוחה במס"ד 1 הערך 2 נדל"ן	IrRegularReport > IrregularReportEvent > IrRegularPledges > IrRegularPledge > RealEstateDetails > SurParcel	SurParcel
.18	סוג זכות בנכס – בטוחה (ר"ב)	קוד: 1-בעלות 2-חכירה 3-משכנתה 4-הערה	יש למלא אם נבחר קוד סוג בטוחה במס"ד 1 הערך 2 נדל"ן	IrRegularReport > IrregularReportEvent > IrRegularPledges > IrRegularPledge > RealEstateDetails > RightTypeID	RightTypeID

ילקוט הפרסומים 13238, ב' באדר התשפ"ה, 2.3.2025

			5-זיקת הנאה 6-הערת אזהרה 7-זכות קדימה 8-נכס 99-אחר	אם דווח קוד 99, נדרש להשלים תיאור בשדה מס"ד 19	
.19	סוג זכות בנכס בטוחה – אחר			חובה להזין מלל חופשי, אם נבחר במס"ד 18 'קוד 99 – אחר'	IrRegularReport > IrregularReportEvent > IrRegularPledges > IrRegularPledge > RealEstateDetails > RightTypeDesc	RightTypeDesc
.20	שנה			במבנה - YYYY לבטוחה מסוג נדל"ן – שנת רישום הנכס לבטוחה מסוג רכב – שנת עלייה לכביש (שנת ייצור)	IrRegularReport > IrregularReportEvent > IrRegularPledges > IrRegularPledge > Year	Year
.21	שם יצרן - בטוחה			יש למלא אם נבחר קוד סוג בטוחה במס"ד 1 הערך 3 כלי תחבורה	IrRegularReport > IrregularReportEvent > IrRegularPledges > IrRegularPledge > CarDetails > Manufacturer	Manufacturer
.22	הערות לבטוחה	מלל חופשי		פרטים נוספים לגבי הבטוחה	IrRegularReport > IrregularReportEvent > IrRegularPledges > IrRegularPledge > Remarks	Remarks

.23	צרופה קשורה לבטוחה	ReporterObjID של הצרופה הקשורה לבטוחה	הערך שיצויין בשדה זה הוא לפי סעיף 4.1.3.1 בפרק הנחיות לתבניתן. בשדה זה יש לציין את ReporterObjID של הצרופה הקשורה לבטוחה. לצורך המחשה: • לבטוחה מסוג רכב ניתן לצרף את העתק רישיון הרכב • לבטוחה מסוג נכס נדל"ן ניתן לצרף העתק נסח טאבו בכלל יש לצרף כל מסמך שיש בו להעשיר ולתמוך במידע המועבר לגבי הבטוחה ניתן לקשר צרופה אחת או יותר	IrRegularReport > IrregularReportEvent > IrRegularPledges > IrRegularPledge > RelatedAttachments > AttachmentObjID	AttachmentObjID

ילקוט הפרסומים 13238, ב' באדר התשפ"ה, 2.3.2025

3.4.3.1. קשר בטוחה לחשבון

בפרק זה יוצגו חשבונות המקושרים לבטוחה. ניתן לקשר חשבון אחד לבטוחה.

מס"ד	שם השדה	ערכים אפשריים	הערות	נתיב ב - XSD	שם אלמנט ב-XSD
1.	חשבון קשור לבטוחה	ReporterObjID של החשבון הקשור לבטוחה	הערך שיציויין בשדה זה הוא לפי סעיף 4.1.3.1 בפרק הנחיות לתכניתן. לבטוחה מסוג שיק יוזן בשדה זה ReporterObjID של החשבון ממנו נמשך השיק.	IrRegularReport > IrregularReportEvent > IrRegularPledges > IrRegularPledge > RelatedAccounts > AccountObjID	AccountObjID

3.4.3.2. קשר ישות לבטוחה/ות

(ר"ר) בפרק זה יוצגו ישויות המקושרות לבטוחה. ניתן לקשר מספר ישויות לבטוחה.

מס"ד	שם השדה	ערכים אפשריים	הערות	נתיב ב - XSD	שם אלמנט ב-XSD
.1	ישות קשורה לבטוחה	ReporterObjID של הישות הקשורה לבטוחה	הערך שיציין בשדה זה הוא לפי סעיף 4.1.3.1 בפרק הנחיות לתכניתן. בשדה זה יש לציין את ReporterObjID של הישות שאותה רוצים לקשר לבטוחה ובמס"ד 2 יזן הקשר של הישות לבטוחה. לצורך המחשה, לבטוחה מסוג שיק בשדה זה יציין ReporterObjID של הישות בעלים בשיק (=בעלים בחשבון ממנו נמשך השיק) ובמס"ד 2 ייבחר קוד 1.	IrRegularReport > IrregularReportEvent > IrRegularPledges > IrRegularPledge > RelatedEntities > Relation > RelatedObjID	RelatedObjID
.2	סוג קשר ישות לבטוחה (ר"ב)	1 - בעלים של בטוחה 2 - מוטב בבטוחה	בקוד סוג קשר ישות לבטוחה ' 1 - בעלים של הבטוחה' ניתן לעשות שימוש לכל סוג של בטוחה.	IrRegularReport > IrregularReportEvent > IrRegularPledges > IrRegularPledge > RelatedEntities > Relation > RelationTypeID	RelationTypeID

ילקוט הפרסומים 13238, ב' באדר התשפ"ה, 2.3.2025

		בקוד סוג קשר '2 – מוטב בבטוחה' ניתן להשתמש רק בדיווח לבטוחה מסוג 'שיק'. אם דווח קוד 3, נדרש להשלים תיאור בשדה מס"ד 3	3 - אחר		
RelationTypeDesc	IrRegularReport > IrregularReportEvent > IrRegularPledges > IrRegularPledge > RelatedEntities > Relation > RelationTypeDesc	חובה לזהות מלל חופשי, אם נבחר במס"ד 2 'קוד 3 – אחר'		סוג קשר ישות לבטוחה – אחר	.3

3.4.4. פעולות ונכסים

(ר"ר) בפרק זה, ניתן לדווח מספר רשומות לכל פעולה מדווחת; רמת הפירוט היא לפי מורכבות הפעולה ומספר הנכסים הפיננסים המרכיבים אותה, לרבות התמורה שנתן למבצע הפעולה המדווח.

כל פעולה תזוהה באמצעות מספר מזהה פעולה ראשי חד-חד ערכי למדווח; בנוסף, כל רשומה בתוך אותה פעולה תזוהה באמצעות מספר מזהה פעולה משני, שהוא חד חד ערכי לאותו מספר מזהה פעולה ראשי.

דיווח יכול להכיל פעולה אחת או יותר.

יש לוודא שאם מתוארים פעולות ונכסים בפרק זה יסומן הערך '1 – הדיווח מכיל פעולות' בשדה - 'האם הדיווח מכיל פעולות?' (מס"ד 10) בפרק 3.4 'פרטי הדיווח ותוכן הידיעה'.

מס"ד	שם שדה	ערכים אפשריים	הערות	נתיב ב-XSD	שם אלמנט ב-XSD
.1	* האם הפעולה בוצעה?	קוד: 0 - לא בוצע 1 - בוצע	אם היה ניסיון לביצוע פעולה והפעולה לא בוצעה יש לבחור קוד 0 - לא בוצע.	IrRegularReport > IrregularReportEvent > IrRegularTransactions > IrRegularETransaction > TransactionCommitted	TransactionCommitted
.2	האם הפעולה דווחה בדיווח רגיל לרשות?	קוד: 0 - לא דווח 1 - דווח		IrRegularReport > IrregularReportEvent > IrRegularTransactions > IrRegularETransaction > TransactionReportedBefore	TransactionReportedBefore
.3	מזהה פעולה ראשי		מספר חד-חד ערכי המזהה באופן ייחודי את הפעולה אצל המדווח	IrRegularReport > IrregularReportEvent > IrRegularTransactions > IrRegularETransaction > TransactionIDSource	TransactionIDSource

ילקוט הפרסומים 13238, ב' באדר התשפ"ה, 2.3.2025

מס"ד	שם שדה	ערכים אפשריים	הערות	נתיב ב-XSD	שם אלמנט ב-XSD
			ומאפשר איתור כל המסמכים הנוגעים לה שברשות המדווח. אם נבחר קוד 1 במס"ד 2 - יש לדווח את אותו מספר מזהה פעולה ראשי של הפעולה שדווחה בפועל במסגרת הדיווח הרגיל. אם נבחר קוד 0 במס"ד 2– יש לציין מספר מזהה חד-חד ערכי המזהה את הפעולה.		
4	מזהה פעולה משני		כל רשומה בתוך אותה פעולה תזוהה גם באמצעות מספר מזהה פעולה משני, שהנו חד חד ערכי לאותו מספר מזהה פעולה ראשי. שדה נומרי	IrRegularReport > IrregularReportEvent > IrRegularTransactions > IrRegularETransaction > SecondaryTransactionIDSource	SecondaryTransactionIDSource
5	*תיאור סוג פעולה (ר"ב)	כמפורט בנספח ב' סוגי פעולה בסעיף 5.4.2	יש להזין את הקוד המתאים המתאר את סוג הפעולה לפי מפורט בנספח ב' סוגי פעולה בסעיף 5.4.2	IrRegularReport > IrregularReportEvent > IrRegularTransactions > IrRegularETransaction > TransactionType	TransactionType

מס"ד	שם שדה	ערכים אפשריים	הערות	נתיב ב-XSD	שם אלמנט ב-XSD
6	*סוג פעולה - אחר		חובה להזין מלל חופשי, אם נבחר במס"ד 5 'קוד 99 – אחר' **אין להזין ערך בשדה זה, ללא תיאום מראש עם הרשות**.	IrRegularReport > IrregularReportEvent > IrRegularTransactions > IrRegularETransaction > TransactionTypeDesc	TransactionTypeDesc
7	*תאריך ושעת ביצוע הפעולה		תאריך ביצוע הפעולה כפי שנרשם אצל המדווח לפי שעון ישראל. מבנה התאריך: YYYY-MM-DDThh:mm:ss פרטים נוספים בסעיף 4.7.4	IrRegularReport > IrregularReportEvent > IrRegularTransactions > IrRegularETransaction > EventDateTime	EventDateTime
8	*סכום הפעולה בשקלים		סכום שלם ללא אגורות סכום הנכס שהתקבל או נמסר בשקלים חדשים. אם קיימות אגורות יש להשמיט את האגורות ואת הנקודה העשרונית.	IrRegularReport > IrregularReportEvent > IrRegularTransactions > IrRegularETransaction > SumInNis > Sum	Sum

מס"ד	שם שדה	ערכים אפשריים	הערות	נתיב ב-XSD	שם אלמנט ב-XSD
			בפעולה במטבע חוץ/מטבע וירטואלי יחושב סכום הפעולה לפי שער ביצוע הפעולה.		
9	*קוד מטבע (לסכום פעולה בשקלים)		יש להזין בשדה זה את הערך ILS	IrRegularReport > IrregularReportEvent > IrRegularTransactions > IrRegularETransaction > SumInNis > CurrencyType	CurrencyType
10	*סכום במטבע מקורי		סכום שלם ללא אגורות סכום הנכס שהתקבל או נמסר במטבע המקור (בשקלים חדשים או מטבע חוץ). אם קיימות אגורות יש להשמיט את האגורות ואת הנקודה העשרונית. בפעולות במטבע וירטואלי אין להזין ערך בשדה זה. פרטים לגבי יחידות המטבע הוירטואלי יירשם בשדה 'יחידות מטבע וירטואלי' (מס"ד 24 בלבד).	IrRegularReport > IrregularReportEvent > IrRegularTransactions > IrRegularETransaction > SumInOriginalCurrency > Sum	Sum

מס"ד	שם שדה	ערכים אפשריים	הערות	נתיב ב-XSD	שם אלמנט ב-XSD
11	* קוד מטבע מקורי	לפי קודי ISO	סוג המטבע שבו נקוב הנכס שהתקבל או נמסר ממקבל השרות. שדה זה אינו נוגע לפעולה שבוצעה במטבע וירטואלי	IrRegularReport > IrregularReportEvent > IrRegularTransactions > IrRegularETransaction > SumInOriginalCurrency > CurrencyType	CurrencyType
12	כתובת IP של המחשב ממנה בוצעה הפעולה		כתובת (IP INTERNETPROTOCOL) במבנה תקין לפי גרסאות V4 או V6. אם הפעולה נעשית באופן מקוון – כתובת ה- IP באמצעותה התחבר מבקש השירות לנותן השירות לצורך ביצוע הפעולה.	IrRegularReport > IrregularReportEvent > IrRegularTransactions > IrRegularETransaction > IpAddress	IpAddress
13	מזהה IMEI של המכשיר הנייד שבאמצעותו נעשתה הפעולה		המזהה הבין-לאומי של המכשיר הנייד IMEI - INTERNATIONAL MOBILE EQUIPMENT IDENTITY באמצעותו נעשתה הפעולה.	IrRegularReport > IrregularReportEvent > IrRegularTransactions > IrRegularETransaction > IMEI	IMEI

ילקוט הפרסומים 13238, ב' באדר התשפ"ה, 2.3.2025

מס"ד	שם שדה	ערכים אפשריים	הערות	נתיב ב-XSD	שם אלמנט ב-XSD
14	מספר סידורי שהוקצה לאשראי		מספר סידורי שהקצה המדווח לאשראי	IrRegularReport > IrregularReportEvent > IrRegularTransactions > IrRegularETransaction > CreditSerialNumber	CreditSerialNumber
15	מספר תשלומים של החזר אשראי			IrRegularReport > IrregularReportEvent > IrRegularTransactions > IrRegularETransaction > CreditNumOfPaymentLeft	CreditNumOfPaymentLeft
16	תאריך סיום החזר אשראי משוער		פורמט: YYYY-MM-DD	IrRegularReport > IrregularReportEvent > IrRegularTransactions > IrRegularETransaction > EstimatedCreditRefundDate	EstimatedCreditRefundDate
17	מטרת מתן האשראי (ר"ב)	קוד: 1. רכישת רכב 2. רכישת נדל"ן/השקעה בנדל"ן 3. מימון לימודים 4. שיפוצים 5. סגירת חוב 6. אירוע משפחתי 7. טיסה מחוץ לישראל	אם דווח קוד 99, נדרש להשלים תיאור בשדה מס"ד 18	IrRegularReport > IrregularReportEvent > IrRegularTransactions > IrRegularETransaction > CreditPurposeTypeID	CreditPurposeTypeID

מס"ד	שם שדה	ערכים אפשריים	הערות	נתיב ב-XSD	שם אלמנט ב-XSD
		8. הלוואת גישור 9. רכישת ציוד 10 . יבוא 11 . אשראי עסקי (שאינו אחת מהמטרות שנמנו מעלה) 99 . אחר /מידע נוסף			
18	פירוט של מטרת מתן אשראי – אחר/מידע נוסף		חובה להזין מלל חופשי, אם נבחר במס"ד 17 'קוד 99 – אחר'	IrRegularReport > IrregularReportEvent > IrRegularTransactions > IrRegularETransaction > CreditPurposeTypeDesc	CreditPurposeTypeDesc
19	מועד ביצוע הפעולה אצל הספק		שדה זה יש להזין לסוג פעולה בקוד 7 (נכיון כרטיס חיוב) בלבד פורמט: YYYY-MM-DD	IrRegularReport > IrregularReportEvent > IrRegularTransactions > IrRegularETransaction > ProviderTransactionDate	ProviderTransactionDate
20	סוג פעולה שבוצעה אצל הספק (ר"ב)	קוד: 1. רגילה 2. תשלומים	שדה זה יש להזין לסוג פעולה בקוד 7 (נכיון כרטיס חיוב) בלבד	IrRegularReport > IrregularReportEvent > IrRegularTransactions > IrRegularETransaction > ProviderTransactionType	ProviderTransactionType

ילקוט הפרסומים 13238, ב' באדר התשפ"ה, 2.3.2025

מס"ד	שם שדה	ערכים אפשריים	הערות	נתיב ב-XSD	שם אלמנט ב-XSD
21	מספר מזהה או רישיון של הגורם הסולק (ר"ב)	קוד: 12002 – ישראכרט 10023 – כאל 10033 – IT MAX (מקס איט) 12011 – פרימיום אקספרס 51388 – טרנזילה 60001 – קארדקום	שדה זה יש להזין לפעולה בקוד 7 בלבד (בשדה זה יש להזין מספר מזהה או רישיון של הגורם שסלק את הברטיס) לגוף סולק אחר שאינו קיים ברשימת הערכים האפשריים יש לעמוד בקשר **יזום** עם הרשות לקבלת הנחיות.	IrRegularReport > IrregularReportEvent > IrRegularTransactions > IrRegularETransaction > DefrayalCompanyLicenseID	DefrayalCompanyLicenseID
22	מספר העסקה (TXID) כפי שנרשם בבלוקצ'יין		שדה זה יש להזין לפעולות במטבעות וירטואלים בלבד	IrRegularReport > IrregularReportEvent > IrRegularTransactions > IrRegularETransaction > TXID	TXID
23	יחידות מטבע וירטואלי		שדה זה יש להזין לפעולות במטבעות וירטואלים בלבד הערך יוזן בפורמט 15.18 - כלומר שדה נומרי באורך כולל של עד 34 תווים לפי חלוקה 15.18 (ניתן לציין עד 15 תווים משמאל לנקודה	IrRegularReport > IrregularReportEvent > IrRegularTransactions > IrRegularETransaction > SumInVirtualCurrency > VirtualCurrencyUnits	VirtualCurrencyUnits

מס"ד	שם שדה	ערכים אפשריים	הערות	נתיב ב-XSD	שם אלמנט ב-XSD
			העשרונית ועד 18 תווים מימין לנקודה העשרונית)		
24	שער המטבע (למטבע וירטואלי)		שדה זה יש להזין לפעולות במטבעות וירטואלים בלבד יוצג ציטוט שער המטבע ווירטואלי מול הדולר במועד ביצוע הפעולה, למעט במקרים שבהם המטבע הנגדי הוא דולר אז יוצג השער שבו בוצעה הפעולה בפועל בפורמט 15.18 – כלומר שדה נומרי באורך כולל של עד 34 תווים לפי חלוקה 15.18 (ניתן לציין עד 15 תווים משמאל לנקודה העשרונית ועד 18 תווים מימין לנקודה העשרונית).	IrRegularReport > IrregularReportEvent > IrRegularTransactions > IrRegularETransaction > SumInVirtualCurrency > VirtualCurrencyExchangeRate	VirtualCurrencyExchangeRate
25	קוד מטבע וירטואלי (SYMBOL)	לפי סמל המטבע הוירטואלי	יש לציין את סמל המטבע שבו בוצעה הפעולה. לדוגמה למכירה/קניה של מטבע Bitcoin יש לציין את סמל המטבע **BTC**.	IrRegularReport > IrregularReportEvent > IrRegularTransactions > IrRegularETransaction > SumInVirtualCurrency > VirtualCurrencySymbol	VirtualCurrencySymbol

ילקוט הפרסומים 13238, ב' באדר התשפ"ה, 2.3.2025

מס"ד	שם שדה	ערכים אפשריים	הערות	נתיב ב-XSD	שם אלמנט ב-XSD
26	הערות לפעולה		אין להזין ערכים בשדה זה ללא תיאום מראש מול הרשות.	IrRegularReport > IrRegularTransactions > IrRegularETransaction > EventComment	EventComment
27	ישות מבצעת הפעולה	ReporterObjID של הישות שביצעה את הפעולה בפועל או ניסתה לבצע את הפעולה אצל נותן השירות הפיננסי	הערך שיציויין בשדה זה הוא לפי סעיף 4.1.3.1 בפרק הנחיות לתכניתן. בשדה זה יש לציין את ReporterObjID של הישות שביצעה את הפעולה או ניסתה לבצע את הפעולה. ניתן להזין רק ישות אחת בישות מבצעת פעולה.	IrRegularReport > IrregularReportEvent > IrRegularTransactions > IrRegularETransaction > EntityCommittedTransaction	EntityCommittedTransaction
28	בטוחה קשורה לפעולה (ר"ר)	ReporterObjID של הבטוחה הקשורה לפעולה	הערך שיציויין בשדה זה הוא לפי סעיף 4.1.3.1 בפרק הנחיות לתכניתן. בשדה זה יש לציין את ReporterObjID של הבטוחה הקשורה לפעולה. לדוגמה הרכב כנגדו ניתן האשראי.	IrRegularReport > IrregularReportEvent > IrRegularTransactions > IrRegularETransaction > RelatedPledges > PledgeObjID	PledgeObjID

מס"ד	שם שדה	ערכים אפשריים	הערות	נתיב ב-XSD	שם אלמנט ב-XSD
			ניתן להזין יותר מבטוחה אחת קשורה לפעולה		
29	קוד נכס פיננסי או אמצעי התשלום באמצעותו בוצעה הפעולה/ניתן שירות (ר"ב)	קוד: 1- שיק 2- שטר חוב 3- שטר חליפין 4- מניה על שם בלווית כתב ערובה 5- מניה למוב"ז 6- אגרת חוב על שם בלווית כתב העברה 7- אגרת חוב למוב"ז 8- כתב אופציה 9- פקדון כספי 10- העברה בנקאית בארץ	תשומת הלב כי קוד 12 מבוטל ואין להשתמש בקוד זה אם דווח קוד 13, נדרש להשלים תיאור בשדה מס"ד 30	IrRegularReport > IrregularReportEvent > IrRegularTransactions > IrRegularETransaction > IrRegularFinancialAsset > FinancialAssetTypeID	FinancialAssetTypeID

מס"ד	שם שדה	ערכים אפשריים	הערות	נתיב ב-XSD	שם אלמנט ב-XSD
		11- העברה בנקאית בין-לאומית 13- אחר 14- כרטיס חיוב 15- המחאת זכות 16- לוחית/חפץ שניתן לצבור שבהם ערך כספי 17- מטבע וירטואלי 18- העברה אלקטרונית (לא כולל קודים 10 ו-11) 19- ניהול או שמירה בכספת 20- זיכוי או חיוב כרטיס מקבל השירות או גורם אחר 21- מזומנים 22- המחאת נוסעים			

מס"ד	שם שדה	ערכים אפשריים	הערות	נתיב ב-XSD	שם אלמנט ב-XSD
30	נכס פיננסי - אחר		חובה להזין מלל חופשי, אם נבחר במס"ד 29 'קוד 13 - אחר'	IrRegularReport > IrregularReportEvent > IrRegularTransactions > IrRegularETransaction > IrRegularFinancialAsset > FinancialAssetTypeDesc	FinancialAssetTypeDesc
31	ארץ הנכס הפיננסי	לפי קודי ISO	בשדה זה יש להזין קוד המשקף את ארץ מיקום הנכס הפיננסי. לדוגמה: בפעולה שבה מתואר כי התקבלו מזומנים פיזית בארה"ב, יש להזין קוד ל'ארץ הנכס הפיננסי' US, ללא תלות באיזה מטבע המזומנים.	IrRegularReport > IrregularReportEvent > IrRegularTransactions > IrRegularETransaction > IrRegularFinancialAsset > FinancialAssetCountry	FinancialAssetCountry
32	סטטוס נכס (ר"ב)	1 – התקבל (אצל המדווח) 2 – נמסר/הועמד (אם המדווח העמיד)	שדה זה מתאר את ביוון העברה הנכס הפיננסי קוד 1 – יוזן לגבי "כניסה" = נכס פיננסי שהתקבל אצל המדווח מאת מקבל השירות	IrRegularReport > IrregularReportEvent > IrRegularTransactions > IrRegularETransaction > IrRegularFinancialAsset > FinancialAssetStatus	FinancialAssetStatus

מס"ד	שם שדה	ערכים אפשריים	הערות	נתיב ב-XSD	שם אלמנט ב-XSD
			קוד 2 – יוזן לגבי "יציאה" = נכס פיננסי שנמסר/הועמד על ידי המדווח לַמקבל השירות		
33	מספר נכס פיננסי		מספר שיק/ שטר/ פיקדון/ כספת/ נייר ערך/כרטיס חיוב חובה להזין אם נבחר במס"ד 29 אחד מהקודים הבאים:1, 2,3, 4, 5, 6, 7, 8, 9, 14, 16, 19	IrRegularReport > IrregularReportEvent > IrRegularTransactions > IrRegularETransaction > IrRegularFinancialAsset > FinancialAssetReference	FinancialAssetReference
34	שם נכס פיננסי		יש להזין אם נבחר במס"ד 29, אחד מהקודים הבאים: 4, 5, 6, 7, 8 (שם נייר ערך) תשומת הלב כי מדובר על נכסים פיננסים מסוג נייר ערך – בשדה זה יוזן שם נייר הערך	IrRegularReport > IrregularReportEvent > IrRegularTransactions > IrRegularETransaction > IrRegularFinancialAsset > FinancialAssetName	FinancialAssetName
35	תאריך פירעון השיק/השטר		חובה להזין אם נבחר במס"ד 29 אחד מהקודים הבאים: 1, 2 , 3 מבנה התאריך YYYY-MM-DD	IrRegularReport > IrregularReportEvent > IrRegularTransactions > IrRegularETransaction > IrRegularFinancialAsset > ChequeDetails > ChequePaymentDate	ChequePaymentDate

מס"ד	שם שדה	ערכים אפשריים	הערות	נתיב ב-XSD	שם אלמנט ב-XSD
			תאריך כפי שמופיע על גב השיק/שטר		
36	מספר הסבות בשיק/שטר		יש להזין אם נבחר במס"ד 29, אחד מהקודים הבאים: 1 , 2 ,3 ערך כפי שמופיע על פני השיק/שטר או בגבו	IrRegularReport > IrregularReportEvent > IrRegularTransactions > IrRegularETransaction > IrRegularFinancialAsset > ChequeDetails > NumOfBillTransfers	NumOfBillTransfers
37	שם מותג כרטיס החיוב (ר"ב)	קוד: 1 - ויזה 2 - מסטרקארד 3 - דיינרס 4 - אמריקן אקספרס (אמקס) 5 - ישראכרט 6 - Union pay 99 - אחר	חובה להזין אם נבחר במס"ד 29, אחד מהקודים: 14, 16 אם דווח קוד 99, נדרש להשלים תיאור בשדה מס"ד 38	IrRegularReport > IrregularReportEvent > IrRegularTransactions > IrRegularETransaction > IrRegularFinancialAsset > CreditCardDetails > CreditCardBrandID	CreditCardBrandID
38	שם המותג כרטיס חיוב - אחר		חובה להזין מלל חופשי, אם נבחר במס"ד 37 'קוד 99 - אחר'	IrRegularReport > IrregularReportEvent > IrRegularTransactions > IrRegularETransaction	CreditCardBrandDesc

ילקוט הפרסומים 13238, ב' באדר התשפ"ה, 2.3.2025

מס"ד	שם שדה	ערכים אפשריים	הערות	נתיב ב-XSD	שם אלמנט ב-XSD
				> IrRegularFinancialAsset > CreditCardDetails > CreditCardBrandDesc	
39	מדינה שהנפיקה את כרטיס החיוב	לפי קודי ISO	יש למלא לכרטיס חיוב יש להקפיד להזין ערך לכל מדינה, לרבות ישראל	IrRegularReport > IrregularReportEvent > IrRegularTransactions > IrRegularETransaction > IrRegularFinancialAsset > CreditCardDetails > CreditCardCountryID	CreditCardCountryID
40	הערות לכרטיס החיוב		אין להזין ערכים בשדה זה ללא תיאום מראש מול הרשות.	IrRegularReport > IrregularReportEvent > IrRegularTransactions > IrRegularETransaction > IrRegularFinancialAsset > CreditCardDetails > CreditCardRemark	CreditCardRemark
41	צרופה קשורה לנכס פיננסי (ר"ר)	ReporterObjID של הצרופה הקשורה לנכס הפיננסי	הערך שיציין בשדה זה הוא לפי סעיף 4.1.3.1 בפרק הנחיות לתכניתן. בשדה זה יש לציין את ReporterObjID של הצרופה הקשורה לנכס הפיננסי. לדוגמה: צרופת צילום שיק משני צדדיו.	IrRegularReport > IrregularReportEvent > IrRegularTransactions > IrRegularETransaction > IrRegularFinancialAsset > RelatedAttachments > AttachmentObjID	AttachmentObjID
			ניתן לקשר צרופה אחת או יותר לנכס הפיננסי		

3.4.4.1. קשר ישות לפעולה

(ר"ר) בפרק זה יוצגו ישויות המקושרות לפעולה. ניתן לקשר מספר ישויות לפעולה.

מס"ד	שם השדה	ערכים אפשריים	הערות	נתיב ב- XSD	שם אלמנט ב-XSD
1	ישות קשורה לפעולה	ReporterObjID של הישות הקשורה לפעולה	הערך שיציין בשדה זה הוא לפי סעיף 4.1.3.1 בפרק הנחיות לתכניתן. בשדה זה יש לציין את ReporterObjID של הישות שאותה רוצים לקשר לפעולה ובמס"ד 2 יוזן הקשר של הישות לפעולה.	IrRegularReport > IrregularReportEvent > IrRegularTransactions > IrRegularETransaction > RelatedEntities > Relation > RelatedObjID	RelatedObjID
2	סוג קשר ישות לפעולה (ר"ב מרובה)	טבלת ערכים כמפורט בנספח ג' בסעיף 5.4.3	שימוש בקודים 14 ו-18 ייעשה בכפוף לתיאום מראש עם הרשות	IrRegularReport > IrregularReportEvent > IrRegularTransactions > IrRegularETransaction > RelatedEntities > Relation > RelationTypeID	RelationTypeID
3	סוג קשר ישות לפעולה – אחר		חובה להזין מלל חופשי, אם נבחר במס"ד 2 'קוד 99 – מקבל שירות אחר'	IrRegularReport > IrregularReportEvent > IrRegularTransactions > IrRegularETransaction > RelatedEntities > Relation > RelationTypeDesc	RelationTypeDesc

3.4.4.2. קשר ישות לנכס

(ר"ר) בפרק זה יוצגו ישויות המקושרות לנכס הפיננסי או אמצעי התשלום שבאמצעותו בוצעה הפעולה. ניתן לקשר ישות אחת או יותר.

מס"ד.	שם השדה	ערכים אפשריים	הערות	נתיב ב - XSD	שם אלמנט ב-XSD
1.	ישות קשורה לנכס	ReporterObjID של הישות הקשורה לנכס	הערך שיצויין בשדה זה הוא לפי סעיף 4.1.3.1 בפרק הנחיות לתכניתן. בשדה זה יש לציין את ReporterObjID של הישות שאותה רוצים לקשר לנכס ובמס"ד 2 יוזן הקשר של הישות לנכס.	IrRegularReport > IrregularReportEvent > IrRegularTransactions > IrRegularETransaction > IrRegularFinancialAsset > RelatedEntities > Relation > RelatedObjID	RelatedObjID
2.	סוג קשר ישות לנכס (ר"ב)	קוד: 1 - בעל החשבון/נכס 2 - המוטב 3 - הנמשך 4 - נסב 5 - חייב 6 - מעביר 7 – נעבר 8 – מחזיק כרטיס החיוב 99 - אחר	• לנכס מסוג שיק ניתן להזין את הקודים הבאים: בעל החשבון/נכס (קוד 1), המוטב (קוד 2), נסב (קוד 4) • לנכס מסוג שטר חוב, שטר חליפין ניתן להזין את הקודים הבאים: בעל החשבון/נכס (קוד 1), המוטב (קוד 2) • לנכס מסוג מניה על שם בלווית כתב ערובה, מניה למוכ"ז, אג"ח, כתב אופציה, פקדון כספי, ניהול	IrRegularReport > IrregularReportEvent > IrRegularTransactions > IrRegularETransaction > IrRegularFinancialAsset > RelatedEntities > Relation > RelationTypeID	RelationTypeID

			• לנכס מסוג מזומנים **אין** לייצר אלמנט קשר ישות לנכס אם דווח קוד 99, נדרש להשלים תיאור בשדה מס"ד 3		
.3	סוג קשר ישות לנכס - אחר		חובה להזין מלל חופשי, אם נבחר במס"ד 2 'קוד 99 –אחר'	IrRegularReport > IrregularReportEvent > IrRegularTransactions > IrRegularETransaction > IrRegularFinancialAsset > RelatedEntities > Relation > RelationTypeDesc	RelationTypeDesc

.3.4.4.3 קשר חשבון לנכס פיננסי

בפרק זה יוצגו חשבונות המקושרים לנכס. ניתן לקשר חשבון אחד לנכס פיננסי או אמצעי תשלום.

מס"ד	שם השדה	ערכים אפשריים	הערות	נתיב ב - XSD	שם אלמנט ב-XSD
.1	חשבון קשור לנכס	ReporterObjID של החשבון הקשור לנכס	הערך שיציין בשדה זה הוא לפי סעיף 4.1.3.1 בפרק הנחיות לתכניתן. בשדה זה יש לציין את ReporterObjID של החשבון	IrRegularReport > IrregularReportEvent > IrRegularTransactions > IrRegularETransaction > IrRegularFinancialAsset > RelatedAccounts > AccountObjID	AccountObjID

		הקשור לנכס. לדוגמה: בנכס מסוג שיק החשבון ממנו נמשך השיק.			

3.4.5. צרופות

(ר"ר) יש למלא את כל פרטי הצרופות המצורפים לדיווח. בנוגע לצרופות ומסמכים פיזיים, יש לסרוק את הצרופות ולצרף לדיווח.

מס"ד	שם שדה	ערכים אפשריים	הערות	נתיב ב - XSD	שם אלמנט ב-XSD
1	שם קובץ		חובה אם קיימות צרופות	IrRegularReport > IrregularReportEvent > Attachments > Attachment > FileName	FileName
2	סוג המסמך (ר"ב)		קוד: 1- הצהרת מקבל שירות 2- מסמכי זיהוי 3- ייפוי כוח או כתב נאמנות 4- רישום התאגיד המשפטי 5- מורשה חתימה או מיופה כוח או בעל שליטה בתאגיד או נהנה 6- צילום של השיק המנוכה 7- המחאת זכות 8- מסמכי העברה (SWIFT, שוברי העברה) 9- מסמכי הכר את הלקוח 10- רשימת המוטבים	IrRegularReport > IrregularReportEvent > Attachments > Attachment > DocumentType	DocumentType

ילקוט הפרסומים 13238, ב' באדר התשפ"ה, 2.3.2025

מס"ד	שם שדה	ערכים אפשריים	הערות	נתיב ב - XSD	שם אלמנט ב-XSD
			11- רשימת ערבים 12- מסמכי אימות 13- מסמכי הלוואה 14- בטוחות להלוואה 15- פלט מתוכנת ניהול וניטור פנימי (לדוגמה ציינאלסיס, מפת קשרים וכיוצא באלה) 16- טבלת פעולות 99- אחר		
3	סוג מסמך- אחר		חובה להזין מלל חופשי אם נבחר במס"ד 2 'קוד 99 – אחר'	IrRegularReport > IrregularReportEvent > Attachments > Attachment > DocumentTypeDesc	DocumentTypeDesc
4	מספר עמודים			IrRegularReport > IrregularReportEvent > Attachments > Attachment > NumberOfPages	NumberOfPages
5	הערות			IrRegularReport > IrregularReportEvent > Attachments > Attachment > Comments	Comments

4. הנחיות לתכנית

חלק זה מתאר את החוקים העסקיים וכללי הדיווח המובנה ומטרתו להנחות את צוות הפיתוח אצל הגורם המדווח, בעת פיתוח תוכנה לבניית XML דיווח בלתי רגיל מובנה.

תצוגה קריאה למשתמש – כדי לאפשר לגורם המדווח ביצוע בקרה לתוכן המידע המועבר בדיווח במבנה XML, **מומלץ** בנוסף לייצר את הדיווח גם בתצוגה קריאה למשתמש, ולאפשר שמירת העתק של הדיווח שהועבר לרשות בתצוגה זו (לדוגמא בפורמט PDF או WORD). שמירת עותק הדיווח בתצוגה זו תסייע גם להצגת הנתונים לרשויות בהמשך במידה ויידרש.

ה- XML צריך להיות במבנה של ה-XSD המפורט מטה ובנספחים למסמך זה.

תשומת הלב, ה-XSD הוא גנרי ומשמש סקטורים נוספים. הוא מכיל אלמנטים רבים שאינם נוגעים בהכרח למבנה הדיווח של סקטור זה.

האלמנטים שנוגעים למבנה דיווח בלתי רגיל מובנה של סקטור נש"פים מובאים ומפורטים הן בהנחיות העסקיות **והן בחלק הטכני ויש להצמד אליהן .**

בתצלומי המסך המובאים מתוך סכמת הXSD מסומנים במסגרת אדומה כל האלמנטים הנוגעים למבנה דיווח זה.

4.1. מונחים

4.1.1. הנחיות מדווח – מסמך word שהפיצה הרשות ומגדיר אילו נתונים נדרש להעביר לרשות במסגרת הדיווח הבלתי רגיל מובנה.

4.1.2. רכיב – בלוק XSD המייצג אלמנט מסוים. לדוגמה ישות, כתובת, פעולה.

4.1.3. אלמנט - מייצג נתון ספציפי בתוך רכיב XSD. לדוגמה, שם פרטי ברכיב ישות, רחוב ברכיב כתובת.

4.1.3.1. אלמנט ReporterObjID – ערך מחרוזתי או מספרי של הנש"פ המדווח המייצג את האלמנט (יכול להיות ישות/ חשבון/ בטוחה/ צרופה וביוצא באלה לפי אלמנט אב תחתיו ממוקם). אם נדרש לקשר בין אלמנטים יש לציין ערך זה בלבד.

לדוגמה – תחת רשימת ישויות מפורטים כלל הגורמים המעורבים בידיעה, לכל ישות מדווחת יצויין ReporterObjID. בהמשך, בפירוט החשבונות, אם נדרש לקשר ישות לחשבון, יש לציין ReporterObjID של הישות כפי שצויינה ברשימת ישויות.

הערך יהיה מורכב מלפחות תו אחד שהוא לא ריק.

4.2. סקירה של הסכמה

בדילבנות בצורה נכונה ותקינה את קובץ ה-XML לפני שליחתו לרשות, יש להכיר את הסכמה והגדרותיה, אילו אלמנטים נדרשים ואילו אפשריים, איזה ערכים נדרשים לכל אלמנט, איזה רצף של אלמנטים צריכים להופיע בבניית בלוק/קבוצה וכיצד לארוז את הדיווח ב-ZIP.

הבנה נכונה של בניית הקובץ תסייע גם בבדיקתו **טרם** שליחתו לרשות לאיסור הלבנת הון ומימון טרור.

4.3. ארגון ושמות הקבצים

קובץ הדיווח (קובץ XML) והצרופות הנוגעות לעניין יאוגדו בקובץ ZIP במבנה שלהלן:

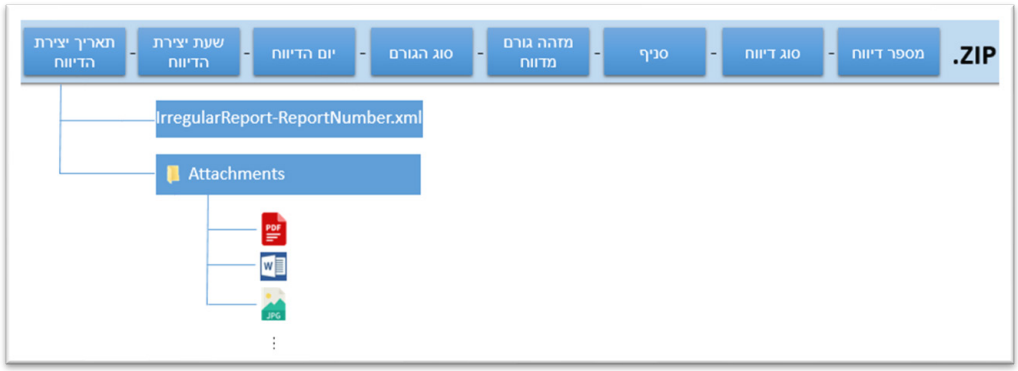

מאפייני שם קובץ הZIP:

- **תאריך יצירת הדיווח** – תאריך יצירת קובץ ה-ZIP, ידווח במבנה: DDMMYYYY (DD- להיום, MM- לחודש, YYYY- לשנה).
- **שעת יצירת הדיווח** – במבנה: HHMMSS (HH- לשעה, MM- לדקה, SS- לשנייה)
- **יום הדיווח** – תאריך בתיבת הדיווח, זהה לתאריך שנרשם בשדה ReportDate. לדיווח בלתי רגיל יופיע תאריך במבנה יומי YYYYMMDD בלבד.
- **סוג גורם מדווח** – קוד קבוע של עד 3 אותיות, לנש"פ יופיע תמיד E.
- **מזהה גורם מדווח** – מזהה נומרי (מספרי) של עד 9 ספרות, לא חייב אפסים מובילים (מופיע במסך הדיווח בפורטל).
- **סניף** – ערך נומרי (מספרי) של עד 10 ספרות.
  לנש"פ - מספר סניף פנימי ברשות (גם לגבי מדווח שלגביו קיים רק סניף אחד)
- **סוג דיווח** – לדיווח בלתי רגיל יופיע UAR-ST.
- **מספר דיווח** – מחרוזת באורך של עד 12 תווים, מחרוזת מספר הדיווח יכולה להכיל את התווים הבאים בלבד - ספרות, אותיות בעברית, אותיות באנגלית, תו 'נקודה' (.), תו 'מקף אמצעי' (-), או שילוב של תווים אלה. מספר זה יופיע במדויק בשדה מספר הדיווח ב-XML.

קובץ ZIP יכיל:

- קובץ XML בשם IrregularReport-<ReportNumber>
- תיקיית Attachments – שתכיל צרופות לפי מסמך זה.

דוגמה

דיווח בלתי רגיל מתאריך 06/03/2018 שמספרו 262626 לנש"פ שמספרו 123456789, תאריך יצירת הדיווח 07/03/2018 בשעה 07:43:11, לסניף 123

קובץ ה- ZIP יוצג בשם הבא:

07032018-074311-20180306-E-123456789-123-UAR-ST-262626.ZIP

קובץ ה- XML יוצג בשם הבא:

IrregularReport-262626.xml

שימו לב! כל התווים (גם האותיות וגם המקפים) הלא צבועים בדוגמה מעלה הן בשם קובץ ה-ZIP והן בשם קובץ ה XML, הם תווים קבועים שאינם משתנים וחייבים להופיע.

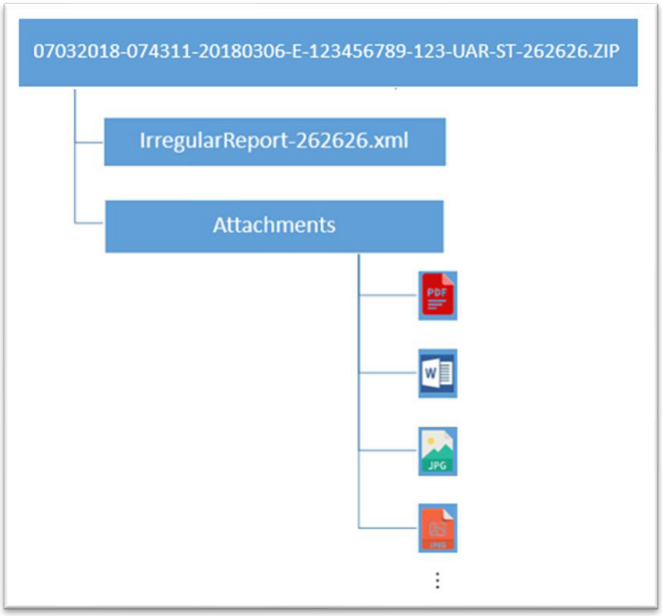

4.4. דגשים נוספים

- אין להוסיף לקובץ zip תיקיות נוספות, מעבר לתיקיית צרופות.
- סוגי הקבצים המאושרים להצרופות הם:
  PDF, JPEG, JPG, HTM, HTML, XLSX, XLS, DOCX, DOC, TIF, TIFF בלבד.
- כל דיווח בלתי רגיל מובנה יועבר בקובץ ZIP נפרד.
- שם קובץ לא יכלול תאריך עתידי.

- מספר דיווח לא ישלח יותר מפעם אחת לכל דיווחי הנש"פ.
- קבצים בעלי שמות שונים מהמפורט מעלה יגרמו לדחיית הדיווח כולו.
- נעשית בדיקת כמות ושמות הצרופות הקיימים ב-XML לבין הקיים בתיקיית Attachments.

4.5. מגבלת גודל קבצים

4.5.1. גודל מרבי לקובץ XML הוא 100M.

4.5.2. גודל מרבי לקובץ ZIP הוא 200M.

4.6. קבצי XSD

דיווח "בלתי רגיל מובנה" יועבר לרשות בפורמט XML ע"פ ההגדרות המבנה וחוקיות המפורטות בקובץ XSD irregularReport (ראה מבנה הקובץ בהמשך) .

מצורפים 3 קבצי XSD:

(1) irregularReport - ראשי המכיל את כל הרכיבים של דיווח בלתי רגיל. XSD זה משתמש ברכיבים של 2 קבצי XSD נוספים: Common, Enumerations.

(2) Common - המכיל רכיבים, שיש בהם שימוש במבנים נוספים המשמשים סקטורים אחרים. לדוגמה: Address, Person, Corporate.

(3) Enumerations - המכיל הגדרות של רכיבים שמשתמשים בטבלאות ערכים. לדוגמה סוג מטבע, מדינה.

ניתן לצפות ב XSD בצורה שטוחה בכל פנקס רשימות או דפדפן, אך מומלץ מאוד להיעזר בתוכנות ייעודיות לעריכת XML בעת העבודה עם ה XSD, שמאפשרות צפייה בסכמה בפריסה היררכית כגון ALTOVA, XMLSPY.

יש לשים לב כי ה-XSD מכיל אלמנטים רבים שאינם נוגעים בהכרח למבנה הדיווח של סקטור זה.

האלמנטים שנוגעים לדיווח בלתי רגיל מובנה של סקטור נש"פים מובאים ומפורטים הן בהנחיות העסקיות והן בחלק הטכני ויש להצמד אליהן .

4.7. מאפייני XML

4.7.1. דרישות מבנה הקובץ:

גרסת XML 1.0, קידוד UTF-8

xml version = "1.0" encoding = "UTF-8"

4.7.2. בדיקות מבנה וחוקיות:

באחריות הגורם המדווח לבדוק את תקינות הדיווח טרם שליחתו לצורך תאימות לסכמה הנדרשת המפורטת במדריך זה. קובץ XML שנשלח צריך ללבדיקות חוקיות לפני ניסיון שליחה לרשות.

חשוב לציין, אם הקובץ לא יעמוד בדרישות מבנה וחוקיות ובעקבות כך הרשות תדחה את הדיווח , **דין הדיווח כלא דווח.**

להלן רשימה של דרישות לסכמה הכללית, בנוסף לדרישות הנתונים בכל רכיב, שאי עמידה שבהם תכשיל את הדיווח כולו:

- שמות האלמנטים הם Case Sensitive.
- אין לכלול רווחים בשמות האלמנטים (התחלה או סיום).
- לרכיבים יש תג סגירה תואם.
- רצף/סדר האלמנטים צריך להיות לפי המתואר במדריך זה.
- יש לעמוד במספר החזרות המזערי של האלמנט.
- אין ללאת מספר המרבי לחזרות שמוגדר.
- ערכי האלמנטים אינם יכולים לחרוג ממגבלת התווים המוגדרת.
- ערכי האלמנט אינם יכולים לכלול רווחים בתחילה או בסיום.
- ערכי האלמנט אינם יכולים לכלול תווים שאינם ניתנים להדפסה (כמפורמט בסעיף הבא).
- אלמנט שלא מוגדר כחובה ולגורם המדווח לא קיים ערך לדיווח- אין צורך להציג תווית כלל (גם לא עם ערכים ריקים).
- לכל רכיב יש למלא ערך באלמנט ReporterObjID "מזהה אלמנט", צריך להיות ייחודי ברמת הדיווח.

4.7.3. תווים מיוחדים

- ' : Apostrophe– אם יש צורך בגרש, יש לרשום '
- --: Double Dash - אין להשתמש בצירוף תווים זה.
- #& : - אין להשתמש בצירוף תווים זה.
- */ : - אין להשתמש בצירוף תווים זה.
- & : Ampersand – אם יש צורך בסימן חיבור, יש לרשום &
- < : Less Than - אם יש צורך בסימן קטן, יש לרשום <
- > : Greater Than - אם יש צורך בסימן קטן, יש לרשום >
- " : Quotation Mark - אם יש צורך בסימן גרשיים, יש לרשום "

4.7.4. מבנה פורמט תאריך ושעה:

שדה תאריך מסוג Date ידווח במבנה "YYYY-MM-DD", לעניין זה-

- YYYY מייצג את השנה
- MM מייצג את החודש
- DD מייצג את היום

שדה תאריך שעה מסוג DateTime ידווח במבנה "YYYY-MM-DDThh:mm:ss", לעניין זה-

- YYYY מייצג את השנה
- MM מייצג את החודש
- DD מייצג את היום
- T מייצג את תחילת מקטע הזמן
- hh מייצג את השעה
- mm מייצג את הדקה
- ss מייצג את השנייה

4.8. <u>אלמנטים ראשיים</u>

אלמנט IrRegularReport זהו אלמנט השורש, משמש כאלמנט אב, מעטפת לכל הדיווח, חייב להיות האלמנט הראשון שנרשם בקובץ.

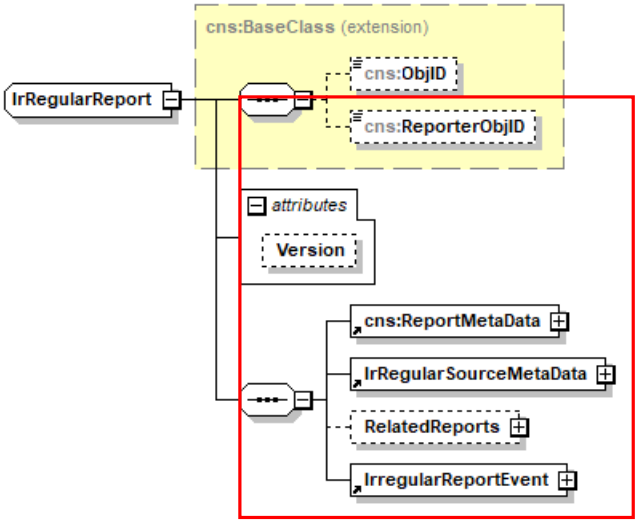

יפרט את רכיבים הבאים:

4.8.1. ReportMetaData – פרטים כלליים של הדיווח, מידע בדבר המידע, נתונים המתארים נתונים אחרים. מכיל את השדות של הדיווח לדוגמה: סוג דיווח, מספר דיווח.

4.8.2. IrRegularSourceMetaData - כל פרטי הגורם המדווח. לדוגמה: מחרוזת זיהוי, סוג סקטור והגורם המדווח.

4.8.3. RelatedReports - אם קיימים דיווחים קשורים לדיווח הנוכחי יש לציין ברכיב זה את מספר הדיווח ומהות הקשר, בין אם מדובר בדיווח המשך או סך כל הפעולות המצטברות הנדרשות בדיווח וביוצא באלה.

4.8.4. IrregularReportEvent – כל פרטי הדיווח. מכיל את תוכן הדיווח וכל האלמנטים שדווחו בשל התרחשות של דיווח בלתי רגיל.

4.9. <u>סקירה כללית של הגדרת אלמנט</u>

כל אלמנט במדריך זה מוגדר באמצעות המונחים הבאים:

4.9.1. שם אלמנט - השם שבו יש להשתמש בעת הזנת האלמנט בדיווח.

4.9.2. נמצא בשימוש ברכיב נוסף – נוגע רק לאלמנטים מורכבים.

4.9.3. minOccurs/maxOccurs - כמות חזרות, מגדיר את מספר הפעמים שהאלמנט יכול לחזור על עצמו לאלמנט אב.

minOcc - מספר חזרות מזערי.

0 ← הכוונה שאלמנט זה נדרש רק במקרים מסוימים.

1 ← יוצג פעם אחת לפחות.

maxOcc - המספר המרבי להופעת האלמנט.

4.9.4. מאפיינים - פירוט תכונות של אלמנט, סוג שדה ואורך.

4.9.5. סוג רכיב – יפרט אם האלמנט פשוט או מורכב.
רכיב פשוט ← תוכן השדה/ ערך שדווח.
רכיב מורכב ← יכול להיות רצף של אלמנטים שונים.

4.9.6. אלמנט אב - מכיל תחתיו רכיבי משנה ונחשב לרכיב מורכב.

4.9.7. נתיב ב- XML – יפרט את מיקום האלמנט בקובץ.
בסעיף 5.1 המציין את האלמנטים החוזרים, יוצגו הנתיבים לאלמנט האב בלבד.

4.9.8. הגבלות על רכיבים – יפרט את הדרישה להאלמנט, האם השדה רשות או חובה.
חובה ← נדרש לאלמנט אב.
רשות ← נדרש במקרים מסוימים.
רכיב שאינו מוגדר כחובה לא אומר שהופעתו מוגדרת כאפשרית, כל הרכיבים נדרשים בדיווח כשהמידע קיים או שיש לרשום את האלמנט רק אם תנאים מסוימים.

4.9.9. הגבלות על ערכים - פירוט דרישות/ הגבלות של הערך הנרשם, לדוגמה דיווח של ערך קבוע וכיוצא באלה.

4.9.10. הערות - מידע נוסף על האלמנט כדי לסייע בדיווח. תנאים שעלולים לדחות את הדיווח, להציף שגיאות חסימה או התראה.

4.9.11. ערכים אפשריים – אם הערך המדווח בשדה זה מתבסס על טבלת ערכים מוגדרת מראש, יוצגו הערכים או תוצג הפנייה לטבלה הנוגעת לעניין בנספחים.

לדוגמה:

x.y.z. שם אלמנט	NUM :minOcc	NUM :maxOcc
נמצא בשימוש ברכיב נוסף	רלבנטי רק לאלמנטים מורכבים	
שם אלמנט:	כפי שמופיע בסכמה	
מאפיינים:	סוג ואורך שדה	
סוג אלמנט:	פשוט / מורכב	
אלמנט אב:	תחת איזה אלמנט נמצא בהירריה	
נתיב ב- XML:	מיקום בקובץ	
הגבלות רכיבים:	רשות / חובה	
הגבלות ערכים:	ערך קבוע / לא נוגע למילוי / וכיוצא באלה	
הערות:	תיאור אלמנט (מטרה, מהות, מה מפרט תחתיו), פירוט על חריגים, תלויות וכיוצא באלה	
ערכים אפשריים:	פירוט רשימת הערכים או הפנייה לטבלה הנוגעת לעניין המוצגת בנספחים. בסעיף 5.4	

4.10. <u>NAMESPACE - מרחב שמות:</u>

מרחב השמות מגדיר כל אלמנט, אם לא מופיע קיים ברירת מחדל כחלק מסטנדרט XSD. אם מוגדר מרחב שמות לאלמנט מסוים, כל האלמנטים הבנים שיש להם אותה תחילית, יהיו שייכים לאותו מרחב שמות.

לדוגמה אלמנטים מדינה ומטבע שייכים למרחב שם ens, תיבת דואר ומזהה סניף שייכים למרחב שם cns.

5. מבנה הדיווח

5.1 פירוט דרישות אלמנטים חוזרים

קיימים מספר אלמנטים מורכבים שחוזרים על עצמם במספר רכיבים שונים.

להלן פירוט הדרישות לגביהם, פירוט מספר המופעים והמיקומים בדיווח:

5.1.1 ADDRESS

כתובת	minOcc: 1	maxOcc: unbounded
נמצא בשימוש ברכיב נוסף	כן	
שם אלמנט:	Address	
מאפיינים:	Cns:Address	
סוג אלמנט:	מורכב	
אלמנט אב:	Addresses	
נתיב ב- XML:	IrRegularReport > IrregularReportEvent > ListOfInvolvedEntities > Persons > Person > Addresses > Address	
	IrRegularReport > IrregularReportEvent > ListOfInvolvedEntities > Corporates > Corporate > Addresses > Address	
הגבלות רכיבים:	חובה	
הערות:	רכיב Address נועד כדי לתעד מבנה של כתובת. רכיב זה נמצא בשימוש של מספר רב של רכיבים אחרים כגון: EntityInvolvement.Address – מייצג כתובת של ישות, BankAccount.DeliveryAddress – מייצג כתובת למשלוח דואר של חשבון בנק.	

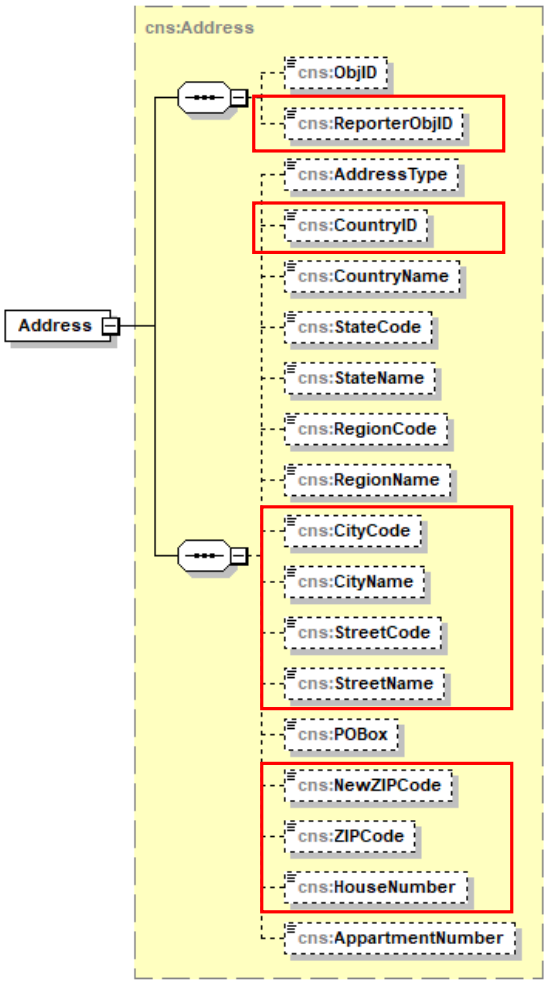

5.1.1.1. מזהה אלמנט	0 :minOcc	1 :maxOcc
שם אלמנט:	ReporterObjID	
מאפיינים:	סוג: xs:string	
סוג אלמנט:	פשוט	
אלמנט אב:	Address	
הגבלות רכיבים:	רשות	
הערות:	מזהה פנימי של המדווח	

5.1.1.2. קוד מדינה	minOcc: 0	maxOcc: 1
שם אלמנט:	CountryID	
מאפיינים:	ens:ISOCountryIDSimp	
סוג אלמנט:	פשוט	
אלמנט אב:	Address	
הגבלות רכיבים:	רשות	
הערות:	ידווח לפי תקן ISO - מחרוזת (2 תווים)	

5.1.1.3. סמל ישוב	minOcc: 0	maxOcc: 1
שם אלמנט:	CityCode	
מאפיינים:	סוג: xs:integer	אורך: 6
סוג אלמנט:	פשוט	
אלמנט אב:	Address	
הגבלות רכיבים:	רשות	
ערכים אפשריים:	אם הוזן קוד מדינה ישראל, יש לדווח לפי טבלת ערים וישובים מאתר data.gov.il https://data.gov.il/dataset/citiesandsettelments אם המידע לא מנוהל באופן זה אצל המדווח, יש להזין קוד "777777" ולהשלים שם הישוב בשדה ישוב - אחר	

5.1.1.4. שם ישוב	minOcc: 0	maxOcc: 1
שם אלמנט:	CityName	
מאפיינים:	סוג: xs:string	אורך: 100
סוג אלמנט:	פשוט	
אלמנט אב:	Address	
הגבלות רכיבים:	רשות	
ערכים אפשריים:	יש להשלים שם הישוב אם הוזן הקוד "777777" באלמנט CityCode	

5.1.1.5. סמל רחוב	minOcc: 0	maxOcc: 1
שם אלמנט:	StreetCode	
מאפיינים:	סוג: xs:integer	אורך: 6
סוג אלמנט:	פשוט	
אלמנט אב:	Address	
הגבלות רכיבים:	רשות	
ערכים אפשריים:	אם הוזן קוד מדינה ישראל, יש לדווח לפי טבלת ערים וישובים מאתר data.gov.il https://data.gov.il/dataset/321 אם המידע לא מנוהל באופן זה אצל המדווח, יש להזין קוד "777777" ולהשלים שם הישוב בשדה רחוב - אחר	

5.1.1.6. שם רחוב	minOcc: 0	maxOcc: 1
שם אלמנט:	StreetName	
מאפיינים:	סוג: xs:string	אורך: 200
סוג אלמנט:	פשוט	
אלמנט אב:	Address	
הגבלות רביבים:	רשות	
ערכים אפשריים:	יש להשלים שם הישוב אם הוזן הקוד "777777" באלמנט StreetCode	

5.1.1.7. מיקוד חדש	minOcc: 0	maxOcc: 1
שם אלמנט:	NewZIPCode	
מאפיינים:	סוג: xs:string	אורך: 10
סוג אלמנט:	פשוט	
אלמנט אב:	Address	
הגבלות רביבים:	רשות	

5.1.1.8. מיקוד	minOcc: 0	maxOcc: 1
שם אלמנט:	ZIPCode	
מאפיינים:	סוג: xs:string	אורך: 10
סוג אלמנט:	פשוט	
אלמנט אב:	Address	
הגבלות רביבים:	רשות	

5.1.1.9. מספר בית	minOcc: 0	maxOcc: 1
שם אלמנט:	HouseNumber	
מאפיינים:	סוג: xs:string	אורך: 20
סוג אלמנט:	פשוט	
אלמנט אב:	Address	
הגבלות רביבים:	רשות	

5.1.2. ATTACHMENT

צרופות	minOcc: 1	maxOcc: unbounded
נמצא בשימוש ברכיב נוסף	כן	
שם אלמנט:	Attachment	
מאפיינים:	Cns:Attachment	
סוג אלמנט:	מורכב	
אלמנט אב:	Attachments	
נתיב ב- XML:	IrRegularReport > IrregularReportEvent > Attachments > Attachment	

IrRegularReport > IrregularReportEvent > IrRegularPledges > IrRegularPledge > Attachments > Attachment	
IrregularReportEvent	חובה
IrRegularTransactions	רשות
IrRegularPledge	חובה

הגבלות רכיבים:

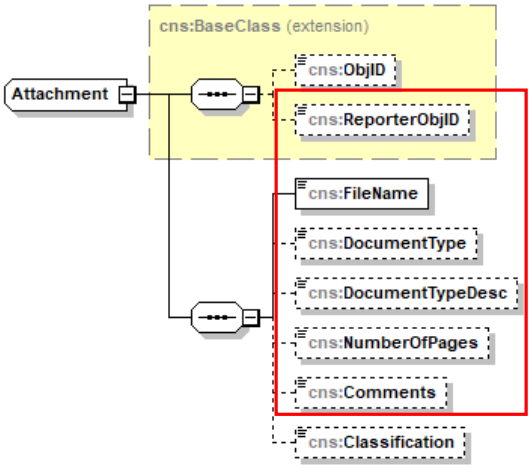

5.1.2.1. מזהה אלמנט	0 :minOcc	1 :maxOcc
שם אלמנט:	ReporterObjID	
מאפיינים:	סוג: xs:string	
סוג אלמנט:	פשוט	
אלמנט אב:	Attachment	
הגבלות רכיבים:	רשות	
הערות:	מזהה אלמנט פנימי של המדווח	

5.1.2.2. שם קובץ	1 :minOcc	1 :maxOcc
שם אלמנט:	FileName	
מאפיינים:	סוג: xs:string	אורך: 300
סוג אלמנט:	פשוט	
אלמנט אב:	Attachment	
הגבלות רכיבים:	חובה	
הגבלות ערכים:	אין הגבלה למעט תווים שמורים (> <|? / /:)	
נתיב ב- XML:	IrRegularReport > IrregularReportEvent > Attachments > Attachment > FileName	

5.1.2.3. סוג המסמך	0 :minOcc	1 :maxOcc
שם אלמנט:	DocumentType	

מאפיינים:	סוג: xs:integer	אורך: 4
סוג אלמנט:	פשוט	
אלמנט אב:	Attachment	
נתיב ב- XML:	IrRegularReport > IrregularReportEvent > Attachments > Attachment > DocumentType	
הגבלות רכיבים:	רשות	
ערכים אפשריים:	1- הצהרת מקבל שירות 2- מסמכי זיהוי 3- ייפוי כוח או כתב נאמנות 4- רישום התאגיד המשפטי 5- מורשה חתימה או מיופה כוח או בעל שליטה בתאגיד או נהנה 6- צילום של השיק המנוכה 7- המחאת זכות 8- מסמכי העברה (SWIFT, שוברי העברה) 9- מסמכי הכר את הלקוח 10- רשימת המוטבים 11- רשימת ערבים 12- מסמכי אימות 13- מסמכי הלוואה 14- בטוחות להלוואה 15- פלט מתוכנת ניהול וניטור פנימי (לדוגמה ציינאלסיס, מפת קשרים וכיוצא באלה) 16- טבלת פעולות 99- אחר (יש לפרט)	

5.1.2.4. סוג מסמך אחר	minOcc: 0	maxOcc: 1	
שם אלמנט:	DocumentTypeDesc		
מאפיינים:	סוג: xs:string	אורך: 100	
סוג אלמנט:	פשוט		
אלמנט אב:	Attachment		
הגבלות רכיבים:	רשות		
נתיב ב- XML:	IrRegularReport > IrregularReportEvent > Attachments > Attachment > DocumentTypeDesc		

5.1.2.5. מספר עמודים	minOcc: 0	maxOcc: 1	
שם אלמנט:	NumberOfPages		
מאפיינים:	cns:ElementTypeIntegerPositiveValue	אורך: 4	
סוג אלמנט:	פשוט		
אלמנט אב:	Attachment		
הגבלות רכיבים:	רשות		
הגבלות ערכים:	מספר שלם חיובי		

נתיב ב- XML:	IrRegularReport > IrregularReportEvent > Attachments > Attachment > NumberOfPages

5.1.2.6. הערות	0 :minOcc	1 :maxOcc
שם אלמנט:	Comments	
מאפיינים:	סוג: xs:string	אורך: 4000
סוג אלמנט:	פשוט	
אלמנט אב:	Attachment	
הגבלות רכיבים:	רשות	
נתיב ב- XML:	IrRegularReport > IrregularReportEvent > Attachments > Attachment > Comments	

5.1.3. דואר אלקטרוני (EMAIL)

דואר אלקטרוני	1 :minOcc	unbounded :maxOcc
נמצא בשימוש ברכיב נוסף	כן	
שם אלמנט:	דואר אלקטרוני (Email)	
סוג אלמנט:	מורכב	
אלמנט אב:	Emails	
נתיב ב- XML:	IrRegularReport > IrRegularSourceMetaData > ReportingPerson > Emails > Email	
	IrRegularReport > IrregularReportEvent > ListOfInvolvedEntities > Persons > Person > Emails > Email	
	IrRegularReport > IrregularReportEvent > ListOfInvolvedEntities > Corporates > Corporate > Emails > Email	
הגבלות רכיבים:	חובה	ReportingPerson
	רשות	Person
	חובה	Corporate

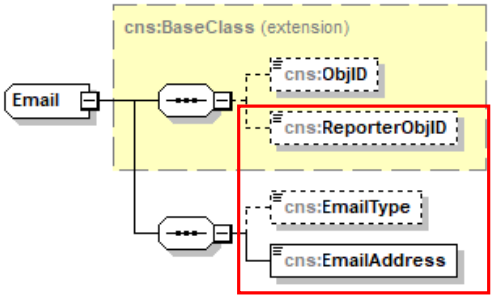

5.1.3.1. מזהה אלמנט	0 :minOcc	1 :maxOcc
שם אלמנט:	ReporterObjID	
מאפיינים:	סוג: xs:string	
סוג אלמנט:	פשוט	
אלמנט אב:	Email	

הגבלות רכיבים:	רשות
הערות:	מזהה אלמנט פנימי של המדווח

5.1.3.2. סוג דואר אלקטרוני (Email)	minOcc: 0	maxOcc: 1
שם אלמנט:	EmailType	
מאפיינים:	סוג: xs:integer	אורך: 2
סוג אלמנט:	פשוט	
אלמנט אב:	Email	
הגבלות רכיבים:	רשות	
ערכים אפשריים:	1- פרטי 2- עבודה	

5.1.3.3. כתובת דואר אלקטרוני (Email)	minOcc: 1	maxOcc: 1
שם אלמנט:	EmailAddress	
מאפיינים:	סוג: xs:string	אורך: 100
סוג אלמנט:	פשוט	
אלמנט אב:	Email	
הגבלות רכיבים:	חובה	
הערות:	נדרש לדווח במבנה X@Y.ZZ	

5.1.4. PHONE

טלפון	minOcc: 1	maxOcc: unbounded
נמצא בשימוש ברכיב נוסף	כן	
שם אלמנט:	Phone	
סוג אלמנט:	מורכב	
אלמנט אב:	Phones	
נתיב ב- XML:	IrRegularReport > IrRegularSourceMetaData > ReportingPerson > Phones > Phone	
	IrRegularReport > IrregularReportEvent > ListOfInvolvedEntities > Persons > Person > Phones > Phone	
	IrRegularReport > IrregularReportEvent > ListOfInvolvedEntities > Corporates > Corporate > Phones > Phone	
הגבלות רכיבים:	חובה	
הערות:	רכיב Phone מכיל נתוני טלפון/ פקסימילה/ טלפון נייד.	

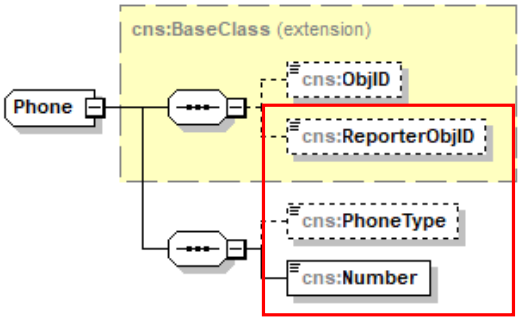

5.1.4.1. מזהה אלמנט	0 :minOcc	1 :maxOcc
שם אלמנט:	ReporterObjID	
מאפיינים:	סוג: xs:string	
סוג אלמנט:	פשוט	
אלמנט אב:	Phones	
הגבלות רביבים:	רשות	
הערות:	מזהה אלמנט פנימי של המדווח	

5.1.4.2. סוג מספר טלפון	0 :minOcc	1 :maxOcc
שם אלמנט:	PhoneType	
מאפיינים:	סוג: xs:integer	אורך: 4
סוג אלמנט:	פשוט	
אלמנט אב:	Phones	
הגבלות רביבים:	רשות	
ערכים אפשריים:	1- נייח 2- פקסימילה 3- נייד	

5.1.4.3. מספר טלפון	1 :minOcc	1 :maxOcc
שם אלמנט:	Number	
מאפיינים:	סוג: xs:string	אורך: 50
סוג אלמנט:	פשוט	
אלמנט אב:	Phones	
הגבלות רביבים:	חובה	

5.1.5. RELATION

קשר	1 :minOcc	unbounded :maxOcc
נמצא בשימוש ברכיב נוסף	לא	
שם אלמנט:	Relation	
מאפיינים:	cns:Relation	
סוג אלמנט:	מורכב	

אלמנט אב:	ListOfRelations
נתיב ב- XML:	IrRegularReport > RelatedReports > RelatedReport > RelationsToEvent > Relation
	IrRegularReport > IrregularReportEvent > IrRegularAccounts > IrRegularAccount > RelatedEntities > Relation
	IrRegularReport > IrregularReportEvent > IrRegularAccounts > IrRegularAccount > RelationsToEvent > Relation
	IrRegularReport > IrregularReportEvent > IrRegularOtherAccounts > IrRegularOtherAccount > RelatedEntities > Relation
	IrRegularReport > IrregularReportEvent > IrRegularOtherAccounts > IrRegularOtherAccount > RelationsToEvent > Relation
	IrRegularReport > IrregularReportEvent > IrRegularTransactions > IregularTransaction > RelatedEntities > Relation
	IrRegularReport > IrregularReportEvent > ListOfInvolvedEntities > Persons > Person > RelationsToEvent > Relation
	IrRegularReport > IrregularReportEvent > ListOfInvolvedEntities > Persons > Person > RelatedEntities > Relation
	IrRegularReport > IrregularReportEvent > ListOfInvolvedEntities > Corporates > Corporate > RelationsToEvent > Relation
	IrRegularReport > IrregularReportEvent > ListOfInvolvedEntities > Corporates > Corporate > RelatedEntities > Relation
	IrRegularReport > IrregularReportEvent > IrRegularPledges > IrRegularPledge > RelatedEntities > Relation
	IrRegularReport > IrregularReportEvent > IrRegularTransactions > IrRegularETransaction > IrRegularFinancialAsset > RelatedEntities > Relation
הגבלות רכיבים:	חובה

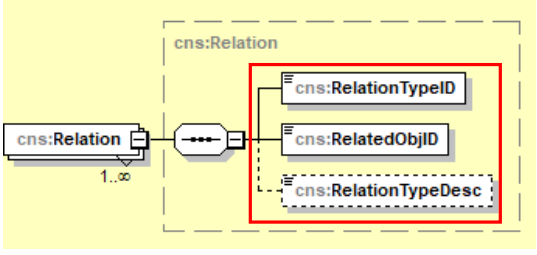

5.1.5.1. סוג קשר	1 :minOcc	1 :maxOcc
שם אלמנט:	RelationTypeID	
מאפיינים:	סוג: xs:integer	אורך: 4
סוג אלמנט:	פשוט	

אלמנט אב:	Relation
הגבלות רכיבים:	חובה

5.1.5.2. מזהה אלמנט מקושר	minOcc: 1	maxOcc: 1
שם אלמנט:	RelatedObjID	
מאפיינים:	סוג: xs:string	
סוג אלמנט:	פשוט	
אלמנט אב:	Relation	
הגבלות רכיבים:	חובה	

5.1.5.3. סוג קשר אחר	minOcc: 0	maxOcc: 1
שם אלמנט:	RelationTypeDesc	
מאפיינים:	סוג: xs:string	אורך: 100
סוג אלמנט:	פשוט	
אלמנט אב:	Relation	
הגבלות רכיבים:	רשות	
ערכים אפשריים:	יפורט בהמשך לפי סוג הקשר	

5.1.6. CREDITCARDDETAILS

פרטי כרטיס חיוב	minOcc: 0	maxOcc: 1
נמצא בשימוש ברכיב נוסף	לא	
שם אלמנט:	CreditCardDetails	
מאפיינים	Cns:CreditCardDetails	
סוג אלמנט:	מורכב	
נתיב ב- XML:	IrRegularReport > IrregularReportEvent > IrRegularTransactions > IrRegularETransaction > IrRegularFinancialAsset > CreditCardDetails	
הגבלות רכיבים:	רשות	

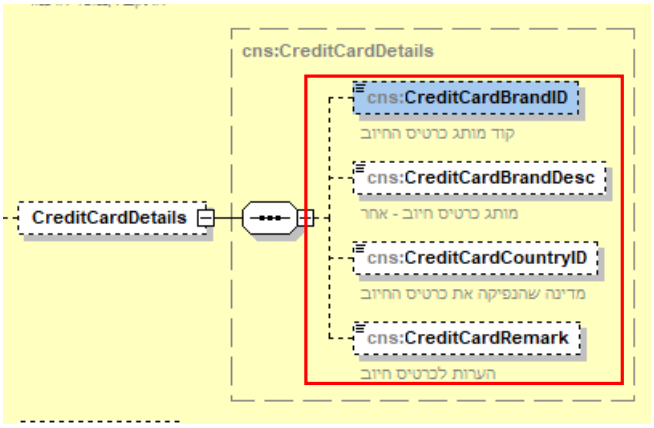

5.1.6.1. סוג כרטיס/ שם מותג כרטיס החיוב	0 :minOcc	1 :maxOcc
שם אלמנט:	CreditCardBrandID	
מאפיינים:	סוג: xs:integer	אורך: 10
סוג אלמנט:	פשוט	
אלמנט אב:	CreditCardDetails	
הגבלות רכיבים:	רשות	
ערכים אפשריים:	1 - ויזה 2 - מסטרקארד 3 - דיינרס 4 - אמריקן אקספרס (אמקס) 5 - ישראכרט 6 - Union pay 99 - אחר	

5.1.6.2. סוג כרטיס/ שם מותג כרטיס חיוב אחר	0 :minOcc	1 :maxOcc
שם אלמנט:	CreditCardBrandDesc	
מאפיינים:	סוג: xs:string	אורך: 100
סוג אלמנט:	פשוט	
אלמנט אב:	CreditCardDetails	
הגבלות רכיבים:	רשות	

5.1.6.3. מדינה שהנפיקה את כרטיס החיוב	0 :minOcc	1 :maxOcc
שם אלמנט:	CreditCardCountryID	
מאפיינים:	ens:ISOCountryIDSimp	
סוג אלמנט:	פשוט	

אלמנט אב:	CreditCardDetails
הגבלות רכיבים:	רשות
הערות:	ידווח לפי תקן ISO - מחרוזת (2 תווים)

5.1.6.4. הערות לכרטיס חיוב	minOcc: 0	maxOcc: 1
שם אלמנט:	CreditCardRemark	
מאפיינים:	סוג: xs:string	אורך: 100
סוג אלמנט:	פשוט	
אלמנט אב:	CreditCardDetails	
הגבלות רכיבים:	רשות	

5.1.7. CHEQUEDETAILS

פרטי השיק	minOcc: 0	maxOcc: 1
נמצא בשימוש ברכיב נוסף	לא	
שם אלמנט:	ChequeDetails	
מאפיינים:	cns:ChequeDetails	
סוג אלמנט:	מורכב	
נתיב ב- XML:	IrRegularReport > IrregularReportEvent > IrRegularPledges > IrRegularPledge > ChequeDetails	
	IrRegularReport > IrregularReportEvent > IrRegularTransactions > IrRegularETransaction > IrRegularFinancialAsset > ChequeDetails	
הגבלות רכיבים:	רשות	

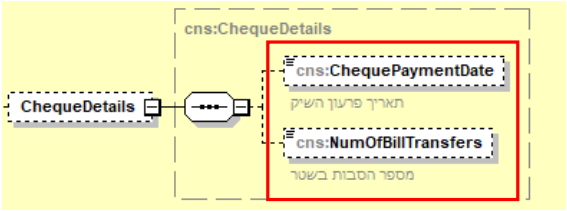

5.1.7.1. תאריך פירעון השיק	minOcc: 0	maxOcc: 1
שם אלמנט:	ChequePaymentDate	
מאפיינים:	סוג: xs:date	פורמט: YYYY-MM-DD
סוג אלמנט:	פשוט	
אלמנט אב:	ChequeDetails	
הגבלות רכיבים:	רשות	

5.1.7.2. מספר הסבות בשטר	minOcc: 0	maxOcc: 1
שם אלמנט:	NumOfBillTransfers	

מאפיינים:	סוג: xs:integer	אורך: 2
סוג אלמנט:	פשוט	
אלמנט אב:	ChequeDetails	
הגבלות רכיבים:	רשות	

5.1.8 CURRENCYINFO

מידע לגבי סוג המטבע וסכום	0 :minOcc	1 :maxOcc
נמצא בשימוש ברכיב נוסף	לא	
שם אלמנט:	CurrencyInfo	
מאפיינים:	cns:CurrencyInfo	
סוג אלמנט:	מורכב	
נתיב ב- XML:	IrRegularReport > IrregularReportEvent > IrRegularOtherAccounts > IrRegularOtherAccount > FinancialValue	
	IrRegularReport > IrregularReportEvent > IrRegularTransactions > IrRegularETransaction > SumInNis	
	IrRegularReport > IrregularReportEvent > IrRegularTransactions > IrRegularETransaction > SumInOriginalCurrency	
הגבלות רכיבים:	רשות	

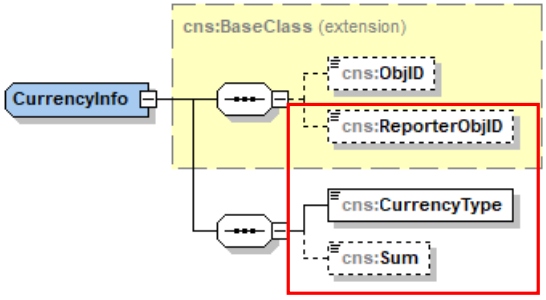

5.1.8.1. מזהה אלמנט	0 :minOcc	1 :maxOcc	
שם אלמנט:	ReporterObjID		
מאפיינים:	סוג: xs:string		
סוג אלמנט:	פשוט		
אלמנט אב:	CurrencyInfo		
הגבלות רכיבים:	רשות		
הערות:	מזהה אלמנט פנימי של המדווח		

5.1.8.2. סוג מטבע	1 :minOcc	1 :maxOcc

שם אלמנט:	CurrencyType
מאפיינים:	ens:ISOCurrencyIDSimp
סוג אלמנט:	פשוט
אלמנט אב:	CurrencyInfo
הגבלות רכיבים:	חובה
הערות:	ידווח לפי תקן ISO - מחרוזת (3 תווים)

.5.1.8.3 סכום	1 :minOcc	1 :maxOcc
שם אלמנט:	Sum	
מאפיינים:	סוג: xs:integer	אורך: 10
סוג אלמנט:	פשוט	
אלמנט אב:	CurrencyInfo	
הגבלות רכיבים:	רשות	

5.2. פירוט דרישות – מבנה הדיווח לסקטור נש"פים

יוזכר, כי ה-XSD הוא גנרי ומשמש סקטורים נוספים. הוא מכיל אלמנטים רבים שאינם נוגעים בהכרח למבנה הדיווח של סקטור זה.

בפרק זה מובאים אך ורק האלמנטים הנוגעים למבנה דיווח לסקטור זה ויש להצמד אל מבנה זה ובצמוד להנחיות העסקיות **המובאות בפרק הנוגע לעניין .**

בתצלומי המסך המובאים מתוך סכמת הXSD מסומנים במסגרת אדומה כל האלמנטים שנוגעים למבנה דיווח זה.

להלן הגדרות לכל רכיב, בסדר שבו יש לפרט:

5.2.1. אלמנט ראשי	1 :minOcc	1 :maxOcc
שם אלמנט:	IrRegularReport	
אלמנט אב:	לא קיים	
הגבלות רכיבים:	חובה	

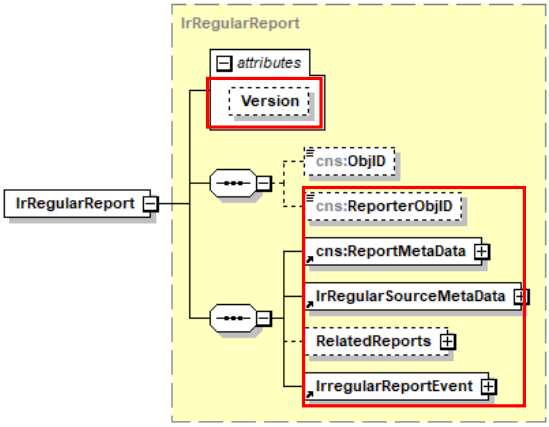

5.2.2. פרטי הדיווח

5.2.2.1. מספר גרסה	0 :minOcc	1 :maxOcc
שם אלמנט:	Version	
מאפיינים:	cns:Version	
סוג אלמנט:	פשוט	
אלמנט אב:	IrRegularReport	
נתיב ב- XML:	IrRegularReport > Version	
הגבלות רכיבים:	רשות	
הערות:	יש לציין ערך 1.0	

5.2.2.2. מזהה אלמנט	0 :minOcc	1 :maxOcc

שם אלמנט:	ReporterObjID
מאפיינים:	סוג: xs:string
סוג אלמנט:	פשוט
אלמנט אב:	IrRegularReport
נתיב ב- XML:	IrRegularReport > ReporterObjID
הגבלות רכיבים:	רשות
הערות:	מזהה אלמנט פנימי של המדווח

5.2.2.3. פרטים כלליים לדיווח	1 :minOcc	1 :maxOcc
נמצא בשימוש ברכיב נוסף	כן	
שם אלמנט:	ReportMetaData	
מאפיינים:	cns:ReportMeteData	
סוג אלמנט:	מורכב	
אלמנט אב:	IrRegularReport	
נתיב ב- XML:	IrRegularReport > ReportMetaData	
הגבלות רכיבים:	חובה	

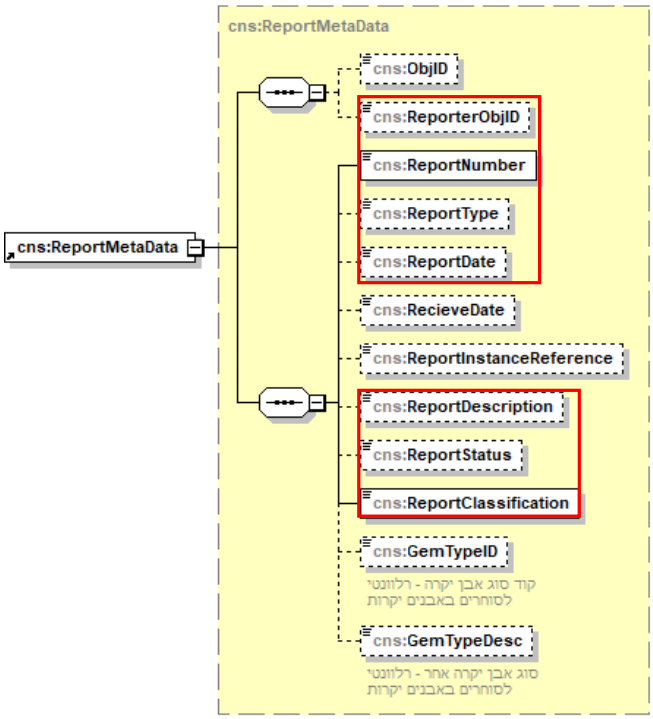

5.2.2.3.1. מזהה אלמנט	minOcc: 0	maxOcc: 1
שם אלמנט:	ReporterObjID	
מאפיינים:	סוג: xs:string	
סוג אלמנט:	פשוט	
אלמנט אב:	ReportMetaData	
נתיב ב- XML:	IrRegularReport > ReportMetaData > ReporterObjID	
הגבלות רכיבים:	רשות	
הערות:	מזהה אלמנט פנימי של המדווח	

5.2.2.3.2. מספר דיווח	minOcc: 1	maxOcc: 1
שם אלמנט:	ReportNumber	
מאפיינים:	סוג: xs:string	אורך: 12
סוג אלמנט:	פשוט	
אלמנט אב:	ReportMetaData	
נתיב ב- XML:	IrRegularReport > ReportMetaData > ReportNumber	
הגבלות רכיבים:	חובה	
הגבלות ערכים:	מחרוזת באורך של עד 12 תווים, מחרוזת מספר הדיווח יכולה להכיל את התווים הבאים בלבד - ספרות, אותיות בעברית, אותיות באנגלית, תו 'נקודה' (.), תו 'מקף אמצעי' (-), או שילוב של תווים אלה.	
הערות:	מספר זה במדויק יופיע בשם קובץ ה-ZIP	

5.2.2.3.3. סוג דיווח	minOcc: 0	maxOcc: 1
שם אלמנט:	ReportType	
מאפיינים:	סוג: xs:	אורך: 4
סוג אלמנט:	פשוט	
אלמנט אב:	ReportMetaData	
נתיב ב- XML:	IrRegularReport > ReportMetaData > ReportType	
הגבלות רכיבים:	רשות	
הגבלות ערכים:	יש לדווח ערך קבוע 'דיווח בלתי רגיל' - 2	

5.2.2.3.4. תאריך כתיבת הדיווח	minOcc: 0	maxOcc: 1
שם אלמנט:	ReportDate	
מאפיינים:	סוג: xs:date	פורמט: YYYY-MM-DD
סוג אלמנט:	פשוט	
אלמנט אב:	ReportMetaData	
נתיב ב- XML:	IrRegularReport > ReportMetaData > ReportDate	
הגבלות רכיבים:	רשות	
הערות:	לא יכיל ערך של תאריך עתידי	

	זהה לתאריך שצויין בשם קובץ ZIP ביום הדיווח. לפי המפורט בסעיף 4.7.4

5.2.2.3.5. תיאור דיווח	minOcc: 0	maxOcc: 1
שם אלמנט:	ReportDescription	
מאפיינים:	סוג: xs:string	אורך: 4000
סוג אלמנט:	פשוט	
אלמנט אב:	ReportMetaData	
נתיב ב- XML:	IrRegularReport > ReportMetaData > ReportDescription	
הגבלות רכיבים:	רשות	
הערות:	בשדה זה יש לרשום את הפרטים של התוכנה שבאמצעותה הופק הדיווח ותאריך עדכון התוכנה	

5.2.2.3.6. סטאטוס דיווח (ר"ב)	minOcc: 0	maxOcc: 1
שם אלמנט:	ReportStatus	
מאפיינים:	סוג: xs:integer	אורך: 10
סוג אלמנט:	פשוט	
אלמנט אב:	ReportMetaData	
נתיב ב- XML:	IrRegularReport > ReportMetaData > ReportStatus	
הגבלות רכיבים:	רשות	
ערכים אפשריים:	1- דיווח חדש 2- השלמה לדיווח שנשלח בעבר לרשות 3- המשך לדיווח שנשלח בעבר לרשות 4- קשור לדיווח שנשלח בעבר לרשות	

5.2.2.3.7. סיווג דיווח	minOcc: 1	maxOcc: 1
שם אלמנט:	ReportClassification	
מאפיינים:	סוג: xs:integer	אורך: 3
סוג אלמנט:	פשוט	
אלמנט אב:	ReportMetaData	
נתיב ב- XML:	IrRegularReport > ReportMetaData > ReportClassification	
הגבלות רכיבים:	חובה	
הגבלות ערכים:	יש לדווח ערך קבוע- 10	

5.2.3.1. נתוני גורם מדווח	minOcc: 1	maxOcc: 1
נמצא בשימוש ברכיב נוסף	כן	
שם אלמנט:	IrRegularSourceMetaData	
מאפיינים:	IrRegularSourceMetaData	
סוג אלמנט:	מורכב	
אלמנט אב:	IrRegularReport	
נתיב ב- XML:	IrRegularReport > IrRegularSourceMetaData	
הגבלות רכיבים:	חובה	

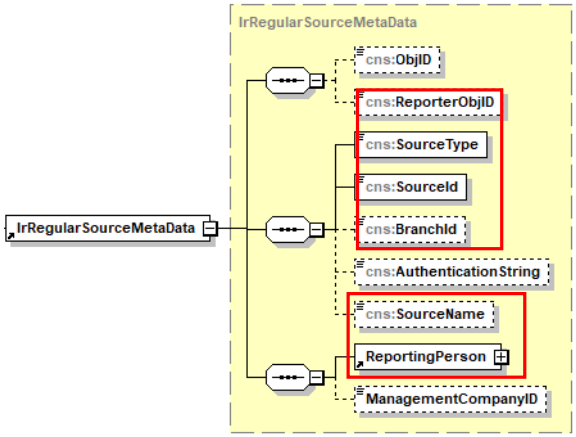

5.2.3.1.1. מזהה אלמנט	minOcc: 0	maxOcc: 1
שם אלמנט:	ReporterObjID	
מאפיינים:	סוג: xs:string	
סוג אלמנט:	פשוט	
אלמנט אב:	IrRegularSourceMetaData	
נתיב ב- XML:	IrRegularReport > IrRegularSourceMetaData > ReporterObjID	
הגבלות רכיבים:	רשות	
הערות:	מזהה אלמנט פנימי של המדווח	

5.2.3.1.2. סוג הגורם המדווח	minOcc: 1	maxOcc: 1
שם אלמנט:	SourceType	
מאפיינים:	סוג: xs:integer	אורך: 4

סוג אלמנט:	פשוט
אלמנט אב:	IrRegularSourceMetaData
נתיב ב- XML:	IrRegularReport > IrRegularSourceMetaData > SourceType
הגבלות רכיבים:	חובה
ערכים אפשריים:	יש לדווח ערך קבוע נותן שירותים פיננסיים- 7

5.2.3.1.3.	מספר גורם מדווח	minOcc: 1	maxOcc: 1
שם אלמנט:	SourceId		
מאפיינים:	cns:ElementTypeIntegerPositiveValue		
סוג אלמנט:	פשוט		
אלמנט אב:	IrRegularSourceMetaData		
נתיב ב- XML:	IrRegularReport > IrRegularSourceMetaData > SourceId		
הגבלות רכיבים:	חובה		
הגבלות ערכים:	מספר שלם חיובי		
הערות:	זהה למספר גורם בשם קובץ ZIP		

5.2.3.1.4.	מספר סניף של הגורם המדווח	minOcc: 0	maxOcc: 1
שם אלמנט:	BranchId		
מאפיינים:	cns:ElementTypeIntegerPositiveValue		
סוג אלמנט:	פשוט		
אלמנט אב:	IrRegularSourceMetaData		
נתיב ב- XML:	IrRegularReport > IrRegularSourceMetaData > BranchId		
הגבלות רכיבים:	רשות		
הגבלות ערכים:	מספר שלם חיובי זהה למספר סניף בשם קובץ ZIP		

5.2.3.1.5.	שם הגורם המדווח	minOcc: 0	maxOcc: 1
שם אלמנט:	SourceName		
מאפיינים:	סוג: xs:string	אורך: 100	
סוג אלמנט:	פשוט		
אלמנט אב:	IrRegularSourceMetaData		
נתיב ב- XML:	IrRegularReport > IrRegularSourceMetaData > SourceName		

הגבלות רכיבים:	רשות

5.2.3.1.6. פרטי האדם המדווח	1 :minOcc	1 :maxOcc
נמצא בשימוש ברכיב נוסף	כן	
שם אלמנט:	ReportingPerson	
מאפיינים:	ReportingPerson	
סוג אלמנט:	מורכב	
אלמנט אב:	IrRegularSourceMetaData	
נתיב ב- XML:	IrRegularReport > IrRegularSourceMetaData > ReportingPerson	
הגבלות רכיבים:	חובה	

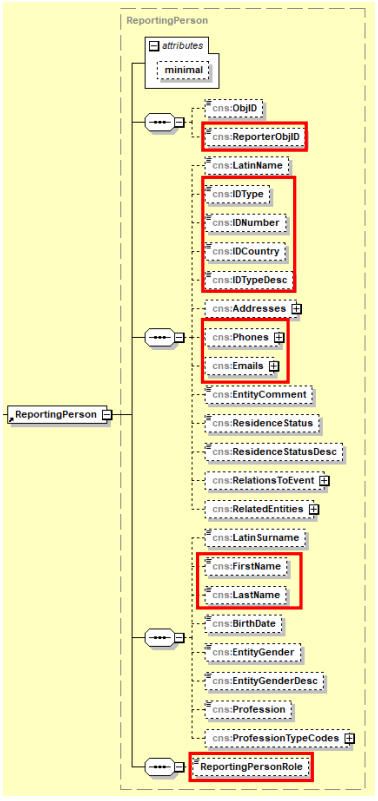

.5.2.3.1.6.1	מזהה אלמנט	minOcc: 0	maxOcc: 1
שם אלמנט:	ReporterObjID		
מאפיינים:	סוג: xs:string		
סוג אלמנט:	פשוט		
אלמנט אב:	ReportingPerson		
נתיב ב- XML:	IrRegularReport > IrRegularSourceMetaData > ReportingPerson > ReportObjID		
הגבלות רכיבים:	רשות		
הערות:	מזהה אלמנט פנימי של המדווח		

.5.2.3.1.6.2	סוג מספר זהות של עורך הדיווח	minOcc: 0	maxOcc: 1
שם אלמנט:	IDType		
מאפיינים:	סוג: xs:integer	אורך: 4	
סוג אלמנט:	פשוט		
אלמנט אב:	ReportingPerson		
נתיב ב- XML:	IrRegularReport > IrRegularSourceMetaData > ReportingPerson > IDType		
הגבלות רכיבים:	רשות		
ערכים אפשריים:	אדם: 1-תעודת זהות 2-דרכון 99-אחר		

.5.2.3.1.6.3	מספר זהות של עורך הדיווח	minOcc: 0	maxOcc: 1
שם אלמנט:	IDNumber		
מאפיינים:	סוג: xs:string	אורך: 50	
סוג אלמנט:	פשוט		
אלמנט אב:	ReportingPerson		
נתיב ב- XML:	IrRegularReport > IrRegularSourceMetaData > ReportingPerson > IDNumber		
הגבלות רכיבים:	רשות		

.5.2.3.1.6.4	מדינת דרכון או זהות של עורך הדיווח	minOcc: 0	maxOcc: 1
שם אלמנט:	IDCountry		
מאפיינים:	ens:ISOCountryIDSimp		
סוג אלמנט:	פשוט		
אלמנט אב:	ReportingPerson		
נתיב ב- XML:	IrRegularReport > IrRegularSourceMetaData > ReportingPerson > IDCountry		

הגבלות רכיבים:	רשות
הערות:	ידווח לפי תקן ISO - מחרוזת (2 תווים)

5.2.3.1.6.5	סוג מספר זהות של עורך הדיווח – אחר	minOcc: 0	maxOcc: 1
שם אלמנט:	IDTypeDesc		
מאפיינים:	סוג: xs:string	אורך: 100	
סוג אלמנט:	פשוט		
אלמנט אב:	ReportingPerson		
נתיב ב- XML:	IrRegularReport > IrRegularSourceMetaData > ReportingPerson > IDTypeDesc		
הגבלות רכיבים:	רשות		
הערות:	ידווח אם הוזן באלמנט IDType ערך 99 'אחר'		

5.2.3.1.6.6	טלפונים	minOcc: 0	maxOcc: 1
נמצא בשימוש ברכיב נוסף	לא		
שם אלמנט:	Phones		
סוג אלמנט:	מורכב		
אלמנט אב:	ReportingPerson		
נתיב ב- XML:	IrRegularReport > IrRegularSourceMetaData > ReportingPerson > Phones		
הגבלות רכיבים:	רשות		

5.2.3.1.6.7	מספר טלפון של עורך הדיווח	minOcc: 1	maxOcc: unbounded
נמצא בשימוש ברכיב נוסף	כן		
שם אלמנט:	Phone מפורט בסעיף 5.1.4 וראו בסעיף 5.1 פירוט דרישות אלמנטים חוזרים		
נתיב ב- XML:	IrRegularReport > IrRegularSourceMetaData > ReportingPerson > Phones > Phone > Number		

5.2.3.1.6.8	כתובות דואר אלקטרוני	minOcc: 0	maxOcc: 1
נמצא בשימוש ברכיב נוסף	לא		
שם אלמנט:	Emails		
סוג אלמנט:	מורכב		
אלמנט אב:	ReportingPerson		
נתיב ב- XML:	IrRegularReport > IrRegularSourceMetaData > ReportingPerson > Emails		
הגבלות רכיבים:	רשות		

5.2.3.1.6.9. דואר אלקטרוני (EMAIL) של עורך הדיווח	minOcc: 1	maxOcc: unbounded
נמצא בשימוש ברכיב נוסף	כן	
שם אלמנט:	Email מפורט בסעיף 5.1.3 וראו בסעיף 5.1 פירוט דרישות אלמנטים חוזרים נדרש לדווח במבנה X@Y.ZZ	
נתיב ב- XML:	IrRegularReport > IrRegularSourceMetaData > ReportingPerson > Emails > Email	

5.2.3.1.6.10. שם עורך הדיווח - שם פרטי	minOcc: 0		maxOcc: 1
שם אלמנט:	FirstName		
מאפיינים:	סוג: xs:string	אורך: 100	
סוג אלמנט:	פשוט		
אלמנט אב:	ReportingPerson		
נתיב ב- XML:	IrRegularReport > IrRegularSourceMetaData > ReportingPerson > FirstName		
הגבלות רכיבים:	רשות		

5.2.3.1.6.11. שם עורך הדיווח - שם משפחה	minOcc: 0		maxOcc: 1
שם אלמנט:	LastName		
מאפיינים:	סוג: xs:string	אורך: 100	
סוג אלמנט:	פשוט		
אלמנט אב:	ReportingPerson		
נתיב ב- XML:	IrRegularReport > IrRegularSourceMetaData > ReportingPerson > LastName		
הגבלות רכיבים:	רשות		

5.2.3.1.6.12. תפקיד עורך הדיווח	minOcc: 0		maxOcc: 1
שם אלמנט:	ReaportingPersonRole		
מאפיינים:	סוג: xs:string	אורך: 4000	
סוג אלמנט:	פשוט		
אלמנט אב:	ReportingPerson		
נתיב ב- XML:	IrRegularReport > IrRegularSourceMetaData > ReportingPerson > ReaportingPersonRole		
הגבלות רכיבים:	רשות		
הערות:	תיאור תפקיד המדווח במלל חופשי		

5.2.3.2. דיווחים קשורים	minOcc: 0	maxOcc: 1
נמצא בשימוש ברכיב נוסף	לא	
שם אלמנט:	RelatedReports	
סוג אלמנט:	מורכב	
אלמנט אב:	IrRegularReport	
נתיב ב- XML:	IrRegularReport > RelatedReports	
הגבלות רכיבים:	רשות	

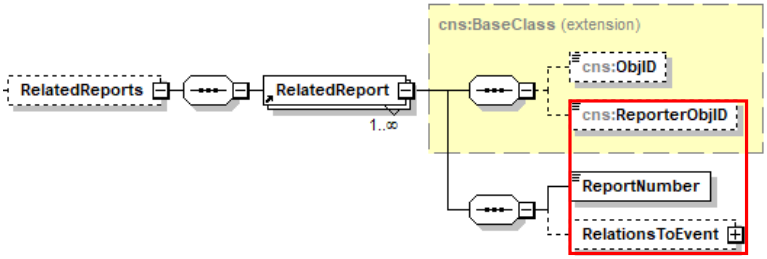

5.2.3.2.1. דיווח קשור	minOcc: 1	maxOcc: unbounded
נמצא בשימוש ברכיב נוסף	כן	
שם אלמנט:	RelatedReport	
מאפיינים:	cns:BaseClass	
סוג אלמנט:	מורכב	
אלמנט אב:	RelatedReports	
נתיב ב- XML:	IrRegularReport > RelatedReports > RelatedReport	
הגבלות רכיבים:	חובה	

5.2.3.2.1.1. מזהה אלמנט	minOcc: 0	maxOcc: 1
שם אלמנט:	ReporterObjID	
מאפיינים:	סוג: xs:string	
סוג אלמנט:	פשוט	
אלמנט אב:	RelatedReport	
נתיב ב- XML:	IrRegularReport > RelatedReports > RelatedReport > ReporterObjID	
הגבלות רכיבים:	רשות	
הערות:	מזהה אלמנט פנימי של המדווח	

5.2.3.2.1.2. מספר דיווח קשור שנשלח בעבר לרשות	minOcc: 1	maxOcc: 1
שם אלמנט:	ReportNumber	

מאפיינים:	סוג: xs:string	אורך: 12
סוג אלמנט:	פשוט	
אלמנט אב:	RelatedReport	
נתיב ב- XML:	IrRegularReport > RelatedReports > RelatedReport > ReportNumber	
הגבלות רכיבים:	חובה	
הגבלות ערכים:	מחרוזת באורך של עד 12 תווים, מחרוזת מספר הדיווח יכולה להכיל את התווים הבאים בלבד - ספרות, אותיות בעברית, אותיות באנגלית, תו 'נקודה' (.), תו 'מקף אמצעי' (-), או שילוב של תווים אלה.	

5.2.3.2.1.3 קשר בין הדיווח לדיווח	minOcc: 0	maxOcc: 1
נמצא בשימוש ברכיב נוסף	לא	
שם אלמנט:	RelationsToEvent	
מאפיינים:	cns:ListOfRelations	
סוג אלמנט:	מורכב	
אלמנט אב:	RelatedReport	
נתיב ב- XML:	IrRegularReport > RelatedReports > RelatedReport > RelationsToEvent	
הגבלות רכיבים:	רשות	

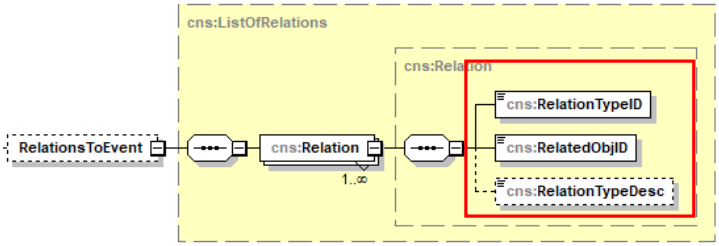

5.2.3.2.1.3.1 סוג הקשר	minOcc: 1	maxOcc: unbounded
נמצא בשימוש ברכיב נוסף	לא	
שם אלמנט:	Relation מפורט בסעיף 5.1.5 וראו בסעיף 5.1 פירוט דרישות אלמנטים חוזרים	
טבלאות ערכים:	לשדה RelationTypeID ידווח: 2- השלמה לדיווח שנשלח בעבר לרשות 3- המשך לדיווח שנשלח בעבר לרשות 7- קשור לדיווח שנשלח בעבר לרשות	
נתיב ב- XML:	IrRegularReport > RelatedReports > RelatedReport > RelationsToEvent > Relation > RelationTypeID	

5.2.3.2.1.3.2. דיווח קשור לדיווח	minOcc: 0	maxOcc: 1
שם אלמנט:	ReporterObjID	
מאפיינים:	סוג: xs:string	
סוג אלמנט:	פשוט	
נתיב ב- XML:	IrRegularReport > RelatedReports > RelatedReport > RelationsToEvent > Relation > RelatedObjID	
הגבלות רכיבים:	רשות	
ערכים אפשריים:	ReporterObjID של הדיווח (irregularevent)	

5.2.3.2.1.3.3. סוג קשר דיווח לדיווח- אחר	minOcc: 0	maxOcc: 1
שם אלמנט:	Relation מפורט בסעיף 5.1.5 וראו בסעיף 5.1 פירוט דרישות אלמנטים חוזרים	
מאפיינים:	סוג: xs:string	אורך: 100
סוג אלמנט:	פשוט	
נתיב ב- XML:	IrRegularReport > RelatedReports > RelatedReport > RelationsToEvent > Relation > RelationTypeDesc	
הגבלות רכיבים:	רשות	
ערכים אפשריים:	ידווח אם הוזן באלמנט RelationTypeID ערך 'אחר'	

5.2.4. פרטי הדיווח ותוכן הידיעה

5.2.4.1.1.1.1. דיווח בלתי רגיל	minOcc: 1	maxOcc: 1
נמצא בשימוש ברכיב נוסף	כן	
שם אלמנט:	IrregularReportEvent	
מאפיינים:	IrregularReportEvent	
סוג אלמנט:	מורכב	
אלמנט אב:	IrRegularReport	
נתיב ב- XML:	IrRegularReport > IrregularReportEvent	
הגבלות רכיבים:	חובה	

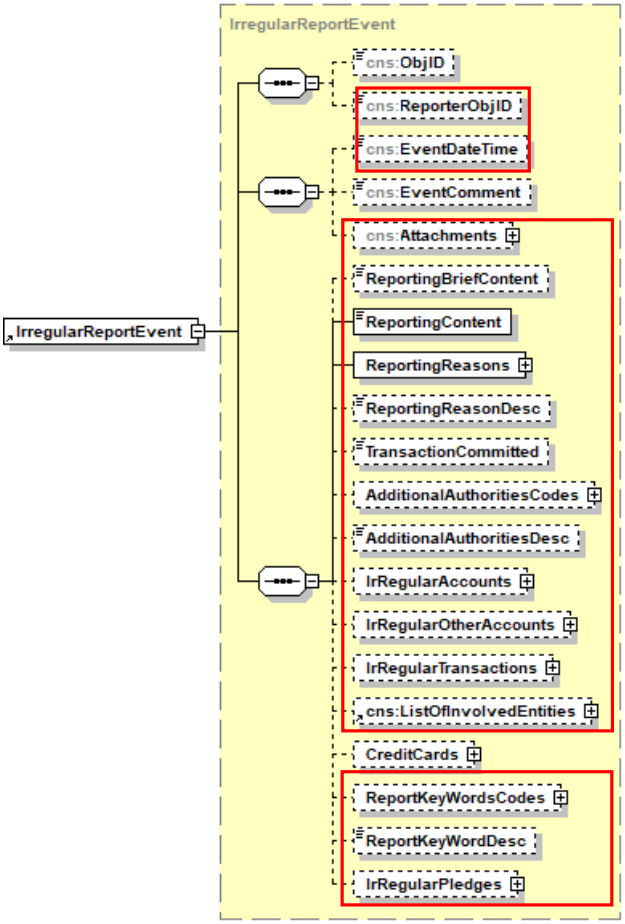

1 :maxOcc	0 :minOcc	**.5.2.4.1.2** מזהה אלמנט
ReporterObjID		שם אלמנט:
סוג: xs:string		מאפיינים:
פשוט		סוג אלמנט:
IrregularReportEvent		אלמנט אב:
IrRegularReport > IrregularReportEvent > ReporterObjID		נתיב ב- XML:
רשות		הגבלות רכיבים:
מזהה אלמנט פנימי של המדווח		הערות:

5.2.4.1.3. תאריך האירוע שחולל את הדיווח	minOcc: 0	maxOcc: 1
שם אלמנט:	EventDateTime	
מאפיינים:	סוג: xs:dateTime	פורמט: YYYY-MM-DDThh:mm:ss
סוג אלמנט:	פשוט	
אלמנט אב:	IrregularReportEvent	
נתיב ב- XML:	IrRegularReport > IrregularReportEvent > EventDateTime	
הגבלות רכיבים:	רשות	
הערות:	תאריך האירוע שחולל את הדיווח, לא יכיל ערך של תאריך עתידי לפי מפורט בסעיף 4.7.4	

5.2.4.1.4. צרופות	minOcc: 0	maxOcc: 1
נמצא בשימוש ברכיב נוסף	לא	
שם אלמנט:	Attachments	
סוג אלמנט:	מורכב	
אלמנט אב:	IrregularReportEvent	
נתיב ב- XML:	IrRegularReport > IrregularReportEvent > Attachments	
הגבלות רכיבים:	רשות	

5.2.4.1.5. צרופה	minOcc: 1	maxOcc: unbounded
נמצא בשימוש ברכיב נוסף	כן	
שם אלמנט:	Attachment מפורט בסעיף 5.1.2 וראו בסעיף 5.1 פירוט דרישות אלמנטים חוזרים	

5.2.4.1.6. תמצית הידיעה	minOcc: 0	maxOcc: 1
שם אלמנט:	ReportingBriefContent	
מאפיינים:	סוג: xs:string	אורך: 4000
סוג אלמנט:	פשוט	
אלמנט אב:	IrregularReportEvent	
נתיב ב- XML:	IrRegularReport > IrregularReportEvent > ReportingBriefContent	
הגבלות רכיבים:	רשות	

5.2.4.1.7. תוכן הידיעה	minOcc: 1	maxOcc: 1
שם אלמנט:	ReportingContent	

מאפיינים:	סוג: xs:string	אורך: 4000
סוג אלמנט:	פשוט	
אלמנט אב:	IrregularReportEvent	
נתיב ב- XML:	IrRegularReport > IrregularReportEvent > ReportingContent	
הגבלות רכיבים:	חובה	

5.2.4.1.8. סיבת הדיווח	1 :minOcc	1 :maxOcc
נמצא בשימוש ברכיב נוסף	לא	
שם אלמנט:	ReportingReasons	
סוג אלמנט:	מורכב	
אלמנט אב:	IrregularReportEven	
נתיב ב- XML:	IrRegularReport > IrregularReportEvent > ReportingReasons	
הגבלות רכיבים:	חובה	

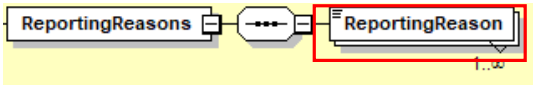

5.2.4.1.8.1. סיבת הדיווח	1 :minOcc	unbounded :maxOcc	
שם אלמנט:	ReportingReason		
מאפיינים:	סוג: xs:integer	אורך: 4	
סוג אלמנט:	פשוט		
אלמנט אב:	ReportingReasons		
נתיב ב- XML:	IrRegularReport > IrregularReportEvent > ReportingReasons > ReportingReason		
הגבלות רכיבים:	חובה		
ערכים אפשריים:	1 - ניסיון למנוע, או הימנעות מדיווח 2 - ניסיון להסתיר, או הסתרה של זהות המעורבים 3 - פעילות מול אזורים בסיכון 4 - פעילות שנראה כי היא בעלת זיקה לפעילות פלילית 5 - פעילות שנראה כי היא בעלת זיקה לפעילות מימון טרור 6 - פעילות שלא לפי פרופיל לקוח, לרבות פעילות שאינה תואמת ל- KYC 7 - חוסר סבירות כלכלית של הפעולה או היעדר הסבר סביר 8 - פעולות במזומן - תדירות גבוהה, או סכומים גבוהים 9 - נראה כי הפעילות מבוצעת לאחר 10 - פעילות הנחזית להיות פיקטיבית 11 - פעילות בלתי רגילה בנכסים וירטואליים 99 - פעילות בלתי רגילה אחרת		

5.2.4.1.9. סיבת הדיווח – פעילות בלתי רגילה אחרת	minOcc: 0	maxOcc: 1
שם אלמנט:	ReportingReasonDesc	
מאפיינים:	סוג: xs:string	אורך: 100
סוג אלמנט:	פשוט	
אלמנט אב:	IrregularReportEvent	
נתיב ב- XML:	IrRegularReport > IrregularReportEvent > ReportingReasonDesc	
הגבלות רכיבים:	רשות	
הערות:	ידווח אם הוזן באלמנט ReportingReason קוד '99' 'פעילות בלתי רגילה אחרת'	

5.2.4.1.10. האם הדיווח מכיל פעולות?	minOcc: 0	maxOcc: 1
שם אלמנט:	TransactionCommited	
מאפיינים:	סוג: xs:boolean	אורך: 1
סוג אלמנט:	פשוט	
אלמנט אב:	IrregularReportEvent	
נתיב ב- XML:	IrRegularReport > IrregularReportEvent > TransactionCommited	
הגבלות רכיבים:	רשות	
ערכים אפשריים:	0- הדיווח **לא** מכיל פעולות 1- הדיווח מכיל פעולות	
הערות:	שדה זה יתן חיוי האם האלמנט 'פעולות' קיים בדיווח.	

5.2.4.1.11. דווח לרשויות אביפה	minOcc: 0	maxOcc: 1
נמצא בשימוש ברכיב נוסף	לא	
שם אלמנט:	AdditionalAuthoritiesCodes	
סוג אלמנט:	מורכב	
אלמנט אב:	IrregularReportEvent	
נתיב ב- XML:	IrRegularReport > IrregularReportEvent > AdditionalAuthoritiesCodes	
הגבלות רכיבים:	רשות	

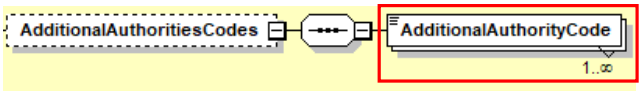

5.2.4.1.11.1 דווח לרשות אביפה (ר"ב מרובה)	minOcc: 1	maxOcc: unbounded
שם אלמנט:	AdditionalAuthorityCode	
מאפיינים:	סוג: xs:integer	אורך: 4
סוג אלמנט:	פשוט	
אלמנט אב:	AdditionalAuthoritiesCodes	
נתיב ב- XML:	IrRegularReport > IrregularReportEvent > AdditionalAuthoritiesCodes > AdditionalAuthorityCode	
הגבלות רכיבים:	חובה	
ערכים אפשריים:	1- משטרה 2- משרד הביטחון 3- שירות הביטחון הכללי 4- גורם אביפה אחר	
הערות:	אם הדיווח הועבר במקביל לגורם אביפה אחר (לרבות רגולטור) יש לבחור קוד 4 – 'גורם אביפה אחר', ולהשלים תיאור של הגורם אליו הועבר בשדה 8 (דווח לרשות אביפה - אחר).	

5.2.4.1.12. דווח לרשות אביפה - אחר	minOcc: 0	maxOcc: 1
שם אלמנט:	AdditionalAuthoritiesDesc	
מאפיינים:	סוג: xs: string	אורך: 100
סוג אלמנט:	פשוט	
אלמנט אב:	IrregularReportEvent	
נתיב ב- XML:	IrRegularReport > IrregularReportEvent > AdditionalAuthoritiesDesc	
הגבלות רכיבים:	חובה	
הערות:	חובה להזין מלל חופשי, אם נבחר בשדה 'דווח לרשות אביפה' קוד 4 – 'גורם אביפה אחר'	

5.2.5. חשבונות קשורים

פרטים לגבי חשבונות קשורים המנוהלים במוסד פיננסי מסוג 'בנק' או 'בנק הדואר' יוזנו תחת אלמנט **IrRegularAccounts**, לעומת זאת פרטים לגבי חשבונות קשורים המנוהלים במוסד פיננסי מסוג 'מוסד פיננסי מחוץ לישראל' או 'ארנקים דיגיטליים' יוזנו תחת אלמנט **IrRegularOtherAccounts**.

5.2.5.1.1. חשבונות	minOcc: 0	maxOcc: 1
נמצא בשימוש ברכיב נוסף	לא	
שם אלמנט:	IrRegularAccounts	

סוג אלמנט:	מורכב
אלמנט אב:	IrregularReportEvent
נתיב ב- XML:	IrRegularReport > IrregularReportEvent > IrRegularAccounts
הגבלות רכיבים:	רשות

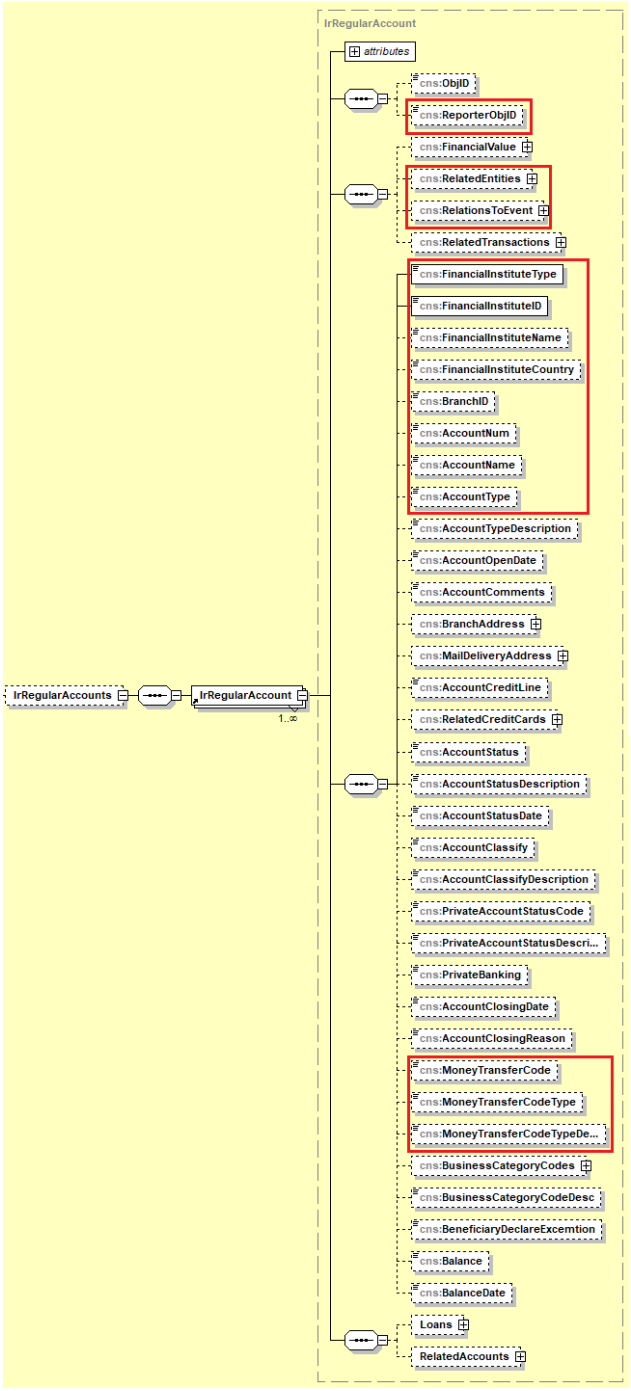
IrRegularAccount
attributes
cns:ObjID
cns:ReporterObjID
cns:FinancialValue
cns:RelatedEntities
cns:RelationsToEvent
cns:RelatedTransactions
cns:FinancialInstituteType
cns:FinancialInstituteID
cns:FinancialInstituteName
cns:FinancialInstituteCountry
cns:BranchID
cns:AccountNum
cns:AccountName
cns:AccountType
cns:AccountTypeDescription
cns:AccountOpenDate
cns:AccountComments
cns:BranchAddress
cns:MailDeliveryAddress
cns:AccountCreditLine
cns:RelatedCreditCards
cns:AccountStatus
cns:AccountStatusDescription
cns:AccountStatusDate
cns:AccountClassify
cns:AccountClassifyDescription
cns:PrivateAccountStatusCode
cns:PrivateAccountStatusDescri...
cns:PrivateBanking
cns:AccountClosingDate
cns:AccountClosingReason
cns:MoneyTransferCode
cns:MoneyTransferCodeType
cns:MoneyTransferCodeTypeDe...
cns:BusinessCategoryCodes
cns:BusinessCategoryCodeDesc
cns:BeneficiaryDeclareExcemtion
cns:Balance
cns:BalanceDate
Loans
RelatedAccounts
IrRegularAccounts
IrRegularAccount
1..∞

5.2.5.1.1.1 חשבון	minOcc: 1	maxOcc: unbounded
נמצא בשימוש ברכיב נוסף	כן	
שם אלמנט:	IrRegularAccount	
מאפיינים:	IrRegularAccount	
סוג אלמנט:	מורכב	
אלמנט אב:	IrRegularAccounts	
נתיב ב- XML:	IrRegularReport > IrregularReportEvent > IrRegularAccounts > IrRegularAccount	
הגבלות רכיבים:	חובה	

5.2.5.1.1.2 מזהה אלמנט	minOcc: 0	maxOcc: 1
שם אלמנט:	ReporterObjID	
מאפיינים:	סוג: xs:string	
סוג אלמנט:	פשוט	
אלמנט אב:	IrRegularAccount	
נתיב ב- XML:	IrRegularReport > IrregularReportEvent > IrRegularAccounts > IrRegularAccount > ReporterObjID	
הגבלות רכיבים:	רשות	
הערות:	מזהה אלמנט פנימי של המדווח	

5.2.5.1.1.2.1 קשר ישות לחשבון	minOcc: 0	maxOcc: 1
נמצא בשימוש ברכיב נוסף	לא	
שם אלמנט:	RelatedEntities	
מאפיינים:	cns:ListOfRelations	
סוג אלמנט:	מורכב	
אלמנט אב:	IrRegularAccount	
נתיב ב- XML:	IrRegularReport > IrregularReportEvent > IrRegularAccounts > IrRegularAccount > RelatedEntities	
הגבלות רכיבים:	רשות	

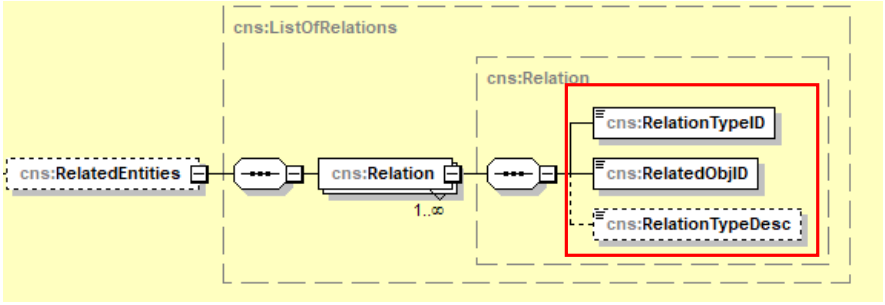

5.2.5.1.1.2.1.1. סוג קשר ישות לחשבון	minOcc: 1	maxOcc: unbounded
נמצא בשימוש ברכיב נוסף	לא	
שם אלמנט:	Relation מפורט בסעיף 5.1.5 וראו בסעיף 5.1 פירוט דרישות אלמנטים חוזרים	
טבלאות ערכים:	לשדה RelationTypeID ידווח: לסוג מוסד פיננסי בנק, הקודים הבאים: 1 - בעלים 2 - מורשה חתימה 3 - נהנה 8 - כונס נכסים 11 - מיופה כח 13 - אחר 104 - ערב 107 - נאמן 108 - אפוטרופוס 117 - מורשה לקבלת מידע לסוג מוסד פיננסי בנק הדואר, הקודים הבאים: 1 - בעלים 2 - מורשה חתימה 3 - מיופה כח 5 - נהנה 9 - נאמן 10 - אפוטרופוס טבעי 11 - אחר 12 - מורשה לקבלת מידע 13 - כונס נכסים 14 – ערב	
נתיב ב- XML:	IrRegularReport > IrregularReportEvent > IrRegularAccounts > IrRegularAccount > RelatedEntities > Relation > RelationTypeID	

5.2.5.1.1.2.1.2. ישות קשורה לחשבון	minOcc: 0	maxOcc: 1
שם אלמנט:	ReporterObjID	
מאפיינים:	סוג: xs:string	
סוג אלמנט:	פשוט	
אלמנט אב:	IrRegularAccount	
נתיב ב- XML:	IrRegularReport > IrregularReportEvent > IrRegularAccounts > IrRegularAccount > RelatedEntities > Relation > RelatedObjID	
הגבלות רכיבים:	רשות	
ערכים אפשריים:	ReporterObjID של הישות הקשורה לחשבון	

5.2.5.1.1.2.1.2.1. סוג קשר ישות לחשבון - אחר	0 :minOcc	1 :maxOcc
שם אלמנט:	Relation מפורט בסעיף 5.1.5 וראו בסעיף 5.1 פירוט דרישות אלמנטים חוזרים	
מאפיינים:	סוג: xs:string	אורך: 100
סוג אלמנט:	פשוט	
נתיב ב- XML:	IrRegularReport > IrregularReportEvent > IrRegularAccounts > IrRegularAccount > RelatedEntities > Relation > RelationTypeDesc	
הגבלות רכיבים:	רשות	
ערכים אפשריים:	ידווח אם הוזן באלמנט RelationTypeID ערך 'אחר'	

5.2.5.1.1.2.2. קשר חשבון לידיעה	0 :minOcc	1 :maxOcc
נמצא בשימוש ברכיב נוסף	לא	
שם אלמנט:	RelationsToEvent	
מאפיינים:	cns:ListOfRelations	
סוג אלמנט:	מורכב	
אלמנט אב:	IrRegularAccount	
נתיב ב- XML:	IrRegularReport > IrregularReportEvent > IrRegularAccounts > IrRegularAccount > RelationsToEvent	
הגבלות רכיבים:	רשות	

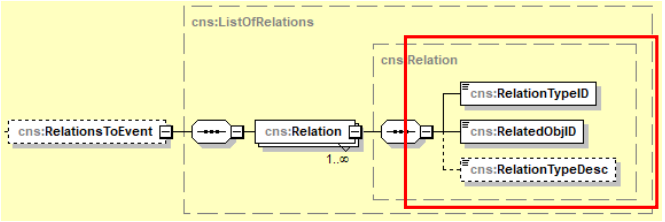

5.2.5.1.1.2.2.1. קשר חשבון לידיעה	1 :minOcc	nded :maxOcc
נמצא בשימוש ברכיב נוסף	לא	
שם אלמנט:	Relation מפורט בסעיף 5.1.5 וראו בסעיף 5.1 פירוט דרישות אלמנטים חוזרים	
טבלאות ערכים:	לשדה RelationTypeID ידווח: 1- חשבון מושא הידיעה (מי שהידיעה עליו) 2- חשבון קשור 4- חשבון נגדי 5- חשבון משועבד/משמש בבטוחה	

	6- אחר
נתיב ב- XML:	IrRegularReport > IrregularReportEvent > IrRegularAccounts > IrRegularAccount > RelationsToEvent > Relation > RelationTypeID

5.2.5.1.1.2.1 דיווח מקושר לחשבון	minOcc: 0	maxOcc: 1
שם אלמנט:	ReporterObjID	
מאפיינים:	סוג: xs:string	
סוג אלמנט:	פשוט	
נתיב ב- XML:	IrRegularReport > IrregularReportEvent > IrRegularAccounts > IrRegularAccount > RelationsToEvent > Relation > RelatedObjID	
הגבלות רכיבים:	רשות	
ערכים אפשריים:	ReporterObjID של הדיווח (irregularevent)	

5.2.5.1.1.2.2 קשר לידיעה- אחר	minOcc: 0	maxOcc: 1
שם אלמנט:	RelationTypeDesc	
מאפיינים:	סוג: xs:string	אורך: 100
סוג אלמנט:	פשוט	
אלמנט אב:	IrRegularAccount	
נתיב ב- XML:	IrRegularReport > IrregularReportEvent > IrRegularAccounts > IrRegularAccount > RelationsToEvent > Relation > RelationTypeDesc	
הגבלות רכיבים:	רשות	
ערכים אפשריים:	ידווח אם הוזן באלמנט RelationTypeID ערך 'אחר'	

5.2.5.1.1.2.3 סוג מוסד פיננסי	minOcc: 1	maxOcc: 1
שם אלמנט:	FinancialInstituteType	
מאפיינים:	סוג: xs:integer	אורך: 4
סוג אלמנט:	פשוט	
אלמנט אב:	IrRegularAccount	
נתיב ב- XML:	IrRegularReport > IrregularReportEvent > IrRegularAccounts > IrRegularAccount > FinancialInstituteType	
הגבלות רכיבים:	חובה	
ערכים אפשריים:	1- בנק 6- בנק הדואר	

5.2.5.1.1.2.4 מספר בנק/מוסד פיננסי	minOcc: 1	maxOcc: 1
שם אלמנט:	FinancialInstituteID	

מאפייינים:	סוג: xs:integer	אורך: 4
סוג אלמנט:	פשוט	
אלמנט אב:	IrRegularAccount	
נתיב ב- XML:	IrRegularReport > IrregularReportEvent > IrRegularAccounts > IrRegularAccount > FinancialInstituteID	
הגבלות רכיבים:	חובה	
ערכים אפשריים:	למוסד פיננסי מסוג 'בנק', הקודים הבאים: 3 – בנק אש ישראל 4 - בנק יהב לעובדי המדינה 10 - בנק לאומי 11 - בנק דיסקונט 12 - בנק הפועלים 13 - בנק איגוד 14 - בנק אוצר החייל 17 - בנק מרכנתיל דיסקונט 18 – וואן זירו הבנק הדיגיטלי 20 - בנק מזרחי טפחות 22 - Citibank N.A 23 - HSBC 26 - יובנק בע"מ 27 - בנק Barclays Bank PLC 31 - הבנק הבינלאומי הראשון 39 - SBI State Bank of India 46 - בנק מסד 52 - בנק פועלי אגודת ישראל 54 - בנק ירושלים לסוג מוסד פיננסי מסוג 'בנק הדואר', הקודים הבאים: 9- בנק הדואר	

5.2.5.1.1.2.5. שם בנק/מוסד	minOcc: 0		maxOcc: 1
שם אלמנט:	FinancialInstituteName		
מאפייינים:	סוג: xs:string	אורך: 100	
סוג אלמנט:	פשוט		
אלמנט אב:	IrRegularAccount		
נתיב ב- XML:	IrRegularReport > IrregularReportEvent > IrRegularAccounts > IrRegularAccount > FinancialInstituteName		
הגבלות רכיבים:	רשות		

5.2.5.1.1.2.6. ארץ הבנק/המוסד הפיננסי	minOcc: 0	maxOcc: 1

שם אלמנט:	FinancialInstituteCountry
מאפיינים:	ens:ISOCountryIDSimp
סוג אלמנט:	פשוט
אלמנט אב:	IrRegularAccount
נתיב ב- XML:	IrRegularReport > IrregularReportEvent > IrRegularAccounts > IrRegularAccount > FinancialInstituteCountry
הגבלות רכיבים:	רשות
הערות:	ידווח לפי תקן ISO - מחרוזת (2 תווים)

5.2.5.1.1.2.7. מספר סניף	minOcc: 0	maxOcc: 1
שם אלמנט:	BranchID	
מאפיינים:	סוג: xs:integer	אורך: 10
סוג אלמנט:	פשוט	
אלמנט אב:	IrRegularAccount	
נתיב ב- XML:	IrRegularReport > IrregularReportEvent > IrRegularAccounts > IrRegularAccount > BranchID	
הגבלות רכיבים:	רשות	

5.2.5.1.1.2.8. מספר חשבון	minOcc: 0	maxOcc: 1
שם אלמנט:	AccountNum	
מאפיינים:	סוג: xs:string	אורך: 1000
סוג אלמנט:	פשוט	
אלמנט אב:	IrRegularAccount	
נתיב ב- XML:	IrRegularReport > IrregularReportEvent > IrRegularAccounts > IrRegularAccount > AccountNum	
הגבלות רכיבים:	רשות	

5.2.5.1.1.2.9. שם חשבון	minOcc: 0	maxOcc: 1
שם אלמנט:	AccountName	
מאפיינים:	סוג: xs:string	אורך: 100
סוג אלמנט:	פשוט	
אלמנט אב:	IrRegularAccount	
נתיב ב- XML:	IrRegularReport > IrregularReportEvent > IrRegularAccounts > IrRegularAccount > AccountName	
הגבלות רכיבים:	רשות	

5.2.5.1.1.2.10. סוג חשבון	minOcc: 0	maxOcc: 1
שם אלמנט:	AccountType	
מאפיינים:	סוג: xs:integer	אורך: 4

סוג אלמנט:	פשוט
אלמנט אב:	IrRegularAccount
נתיב ב- XML:	IrRegularReport > IrregularReportEvent > IrRegularAccounts > IrRegularAccount > AccountType
הגבלות רכיבים:	רשות
ערכים אפשריים:	לסוג מוסד פיננסי בנק יש להזין ערך קבוע קוד '77' - חשבון בנק לסוג מוסד פיננסי בנק הדואר יש להזין ערך קבוע קוד '77' - חשבון בנק הדואר
הערות:	לפי קוד מוסד פיננסי שהוזן

5.2.5.1.1.2.11. קוד העברת הכספים לצד הנגדי	minOcc: 0		maxOcc: 1
שם אלמנט:	MoneyTransferCode		
מאפיינים:	סוג: xs:string		אורך: 100
סוג אלמנט:	פשוט		
אלמנט אב:	IrRegularAccount		
נתיב ב- XML:	IrRegularReport > IrregularReportEvent > IrRegularAccounts > IrRegularAccount > MoneyTransferCode		
הגבלות רכיבים:	רשות		

5.2.5.1.1.2.12. סוג קוד העברת הכספים להצד הנגדי	minOcc: 0		maxOcc: 1
שם אלמנט:	MoneyTransferCodeType		
מאפיינים:	סוג: xs:integer		אורך: 4
סוג אלמנט:	פשוט		
אלמנט אב:	IrRegularAccount		
נתיב ב- XML:	IrRegularReport > IrregularReportEvent > IrRegularAccounts > IrRegularAccount > MoneyTransferCodeType		
הגבלות רכיבים:	רשות		
ערכים אפשריים:	1- IBAN 2- BIC 3- אחר		

5.2.5.1.1.2.13. סוג קוד העברת הכספים לצד הנגדי - אחר	minOcc: 0	maxOcc: 1

שם אלמנט:	MoneyTransferCodeTypeDesc	
מאפיינים:	סוג: xs:string	אורך: 100
סוג אלמנט:	פשוט	
אלמנט אב:	IrRegularAccount	
נתיב ב- XML:	IrRegularReport > IrregularReportEvent > IrRegularAccounts > IrRegularAccount > MoneyTransferCodeTypeDesc	
הגבלות רכיבים:	רשות	
ערכים אפשריים:	ידווח אם הוזן באלמנט MoneyTransferCodeType ערך 3 'אחר'	

5.2.5.1.1.3.	חשבונות אחרים (מוסדות פיננסיים מחוץ לישראל /ארנקים דיגיטליים)	minOcc: 0	maxOcc: 1
נמצא בשימוש ברכיב נוסף	לא		
שם אלמנט:	IrRegularOtherAccounts		
סוג אלמנט:	מורכב		
אלמנט אב:	IrregularReportEvent		
נתיב ב- XML:	IrRegularReport > IrregularReportEvent > IrRegularOtherAccounts		
הגבלות רכיבים:	רשות		

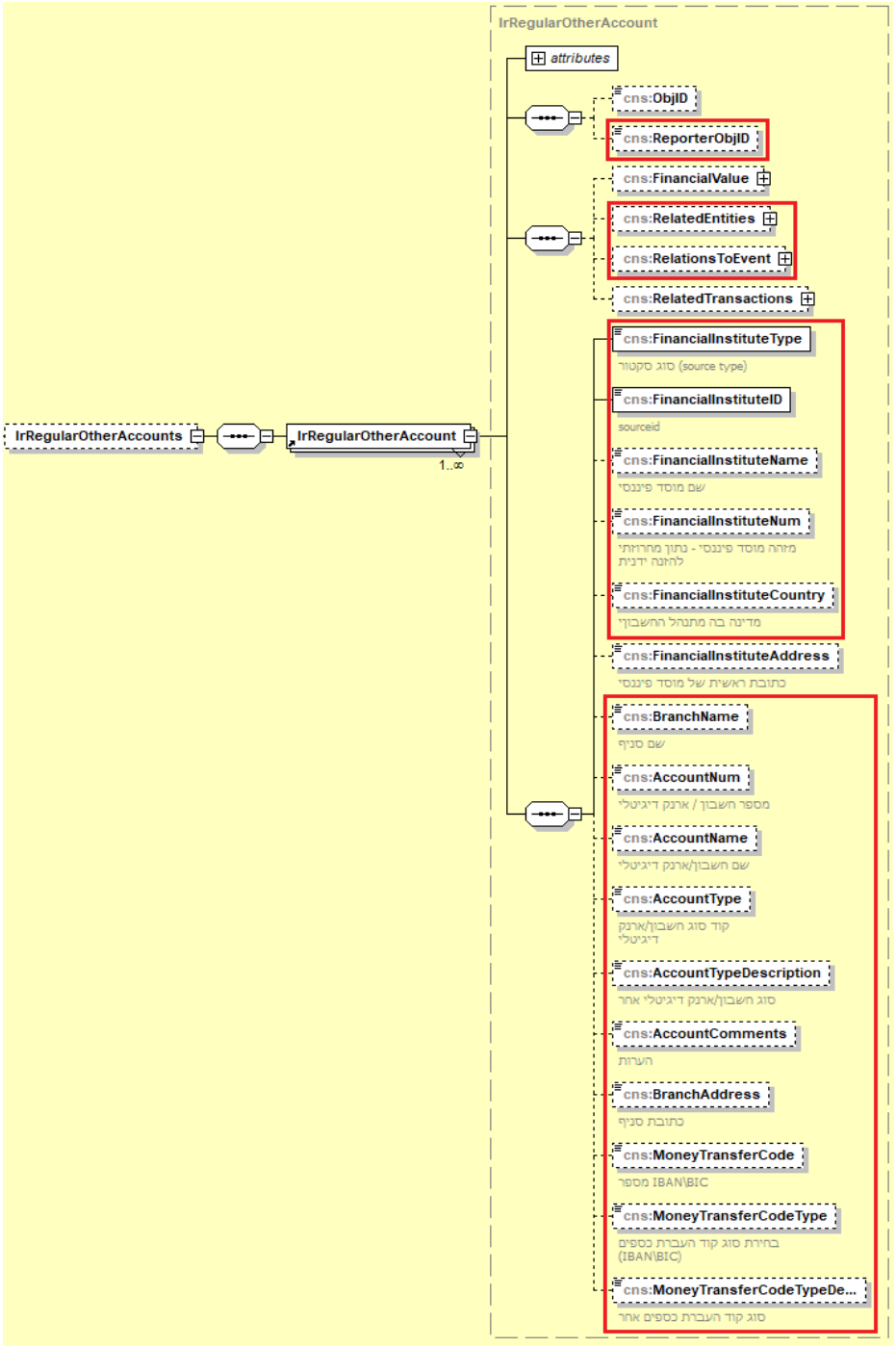
IrRegularOtherAccount
attributes
cns:ObjID
cns:ReporterObjID
cns:FinancialValue
cns:RelatedEntities
cns:RelationsToEvent
cns:RelatedTransactions
cns:FinancialInstituteType
סוג סקטור (source type)
cns:FinancialInstituteID
sourceid
cns:FinancialInstituteName
שם מוסד פיננסי
cns:FinancialInstituteNum
מזהה מוסד פיננסי - נתון מחרוזתי להונה ידנית
cns:FinancialInstituteCountry
מדינה בה מתנהל החשבון
cns:FinancialInstituteAddress
כתובת ראשית של מוסד פיננסי
cns:BranchName
שם סניף
cns:AccountNum
מספר חשבון / ארנק דיגיטלי
cns:AccountName
שם חשבון/ארנק דיגיטלי
cns:AccountType
קוד סוג חשבון/ארנק דיגיטלי
cns:AccountTypeDescription
סוג חשבון/ארנק דיגיטלי אחר
cns:AccountComments
הערות
cns:BranchAddress
כתובת סניף
cns:MoneyTransferCode
מספר IBAN\BIC
cns:MoneyTransferCodeType
בחירת סוג קוד העברת כספים (IBAN\BIC)
cns:MoneyTransferCodeTypeDe...
סוג קוד העברת כספים אחר
IrRegularOtherAccounts
IrRegularOtherAccount
1..∞

5.2.5.1.1.4. חשבון בלתי רגיל אחר	minOcc: 1	maxOcc: Unbounded
נמצא בשימוש ברכיב נוסף	כן	
שם אלמנט:	IrRegularOtherAccount	
מאפיינים:	IrRegularOtherAccount	
סוג אלמנט:	מורכב	
אלמנט אב:	IrRegularOtherAccounts	
נתיב ב- XML:	IrRegularReport > IrregularReportEvent > IrRegularOtherAccounts > IrRegularOtherAccount	
הגבלות רכיבים:	חובה	

5.2.5.1.1.4.1. מזהה אלמנט	minOcc: 0	maxOcc: 1
שם אלמנט:	ReporterObjID	
מאפיינים:	סוג: xs:string	
סוג אלמנט:	פשוט	
אלמנט אב:	IrRegularOtherAccount	
נתיב ב- XML:	IrRegularReport > IrregularReportEvent > IrRegularOtherAccounts > IrRegularOtherAccount > ReporterObjID	
הגבלות רכיבים:	רשות	
הערות:	מזהה אלמנט פנימי של המדווח	

5.2.5.1.1.4.2. ישויות קשורות	minOcc: 0	maxOcc: 1
נמצא בשימוש ברכיב נוסף	לא	
שם אלמנט:	RelatedEntities	
מאפיינים:	cns:ListOfRelation	
סוג אלמנט:	מורכב	
אלמנט אב:	IrRegularOtherAccount	
נתיב ב- XML:	IrRegularReport > IrregularReportEvent > IrRegularOtherAccounts > IrRegularOtherAccount > RelatedEntities	
הגבלות רכיבים:	רשות	

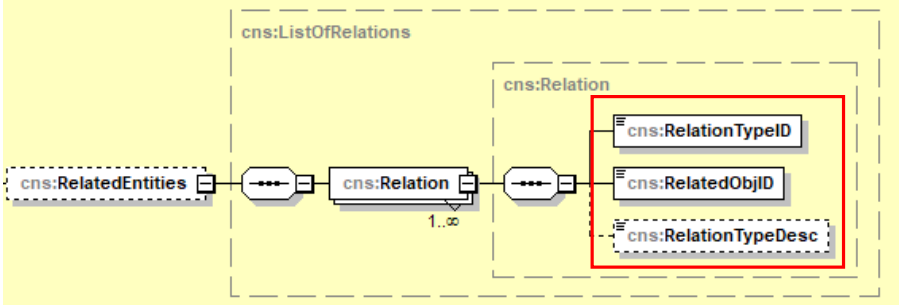

5.2.5.1.1.4.2.1. סוג קשר ישות לחשבון	minOcc: 1	maxOcc: unbounded
נמצא בשימוש ברכיב נוסף	לא	
שם אלמנט:	Relation מפורט בסעיף 5.1.5 וראו בסעיף 5.1 פירוט דרישות אלמנטים חוזרים	
נתיב ב- XML:	IrRegularReport > IrregularReportEvent > IrRegularOtherAccounts > IrRegularOtherAccount > RelatedEntities > Relation > RelationTypeID	
ערכים אפשריים:	לסוג מוסד פיננסי ארנקים דיגיטליים, הקודים הבאים: 1 - בעלים 2 - מורשה חתימה 3 - מיופה כח 4 - מורשה לקבלת מידע 5 - כונס נכסים 6 - נהנה 7 - נאמן 8 - אפוטרופוס 9 - ערב 99 - אחר (נא לפרט) לסוג מוסד פיננסי מוסדות פיננסים מחוץ לישראל, הקודים הבאים:	

	1 - בעלים 2 - מורשה חתימה 3 - מיופה כח 4 - מורשה לקבלת מידע 5 - כונס נכסים 6 - נהנה 7 - ערב 8 - נאמן 9 - אפוטרופוס 99 - אחר

5.2.5.1.1.4.2.2. ישות קשורה לחשבון	0 :minOcc	1 :maxOcc
שם אלמנט:	ReporterObjID	
מאפיינים:	סוג: xs:string	
סוג אלמנט:	פשוט	
אלמנט אב:	IrRegularOtherAccount	
נתיב ב- XML:	IrRegularReport > IrregularReportEvent > IrRegularOtherAccounts > IrRegularOtherAccount > RelatedEntities > Relation > RelatedObjID	
הגבלות רכיבים:	רשות	
ערכים אפשריים:	ReporterObjID של הישות הקשורה לחשבון	

5.2.5.1.1.4.2.3. סוג קשר ישות לחשבון - אחר	0 :minOcc	1 :maxOcc
שם אלמנט:	Relation מפורט בסעיף 5.1.5 וראו בסעיף 5.1 פירוט דרישות אלמנטים חוזרים	
מאפיינים:	סוג: xs:string	אורך: 100
סוג אלמנט:	פשוט	
נתיב ב- XML:	IrRegularReport > IrregularReportEvent > IrRegularOtherAccounts > IrRegularOtherAccount > RelatedEntities > Relation > RelationTypeDesc	
הגבלות רכיבים:	רשות	

5.2.5.1.1.4.3. קשר חשבון לידיעה	0 :minOcc	1 :maxOcc
נמצא בשימוש ברכיב נוסף	לא	
שם אלמנט:	RelationsToEvent	
מאפיינים:	cns:ListOfRelation	
סוג אלמנט:	מורכב	
אלמנט אב:	IrRegularOtherAccount	

נתיב ב- XML:	IrRegularReport > IrregularReportEvent > IrRegularOtherAccounts > IrRegularOtherAccount > RelationsToEvent
הגבלות רכיבים:	רשות

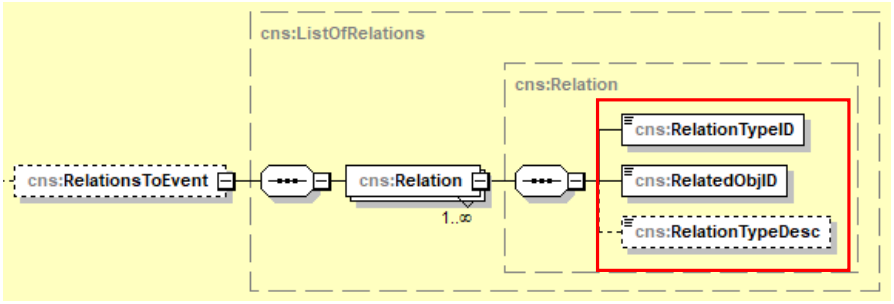

5.2.5.1.1.4.3.1 סוג קשר חשבון לידיעה	1 :minOcc	unbounded :maxOcc
נמצא בשימוש ברכיב נוסף	לא	
שם אלמנט:	Relation מפורט בסעיף 5.1.5 וראו בסעיף 5.1 פירוט דרישות אלמנטים חוזרים	
נתיב ב- XML:	IrRegularReport > IrregularReportEvent > IIrRegularOtherAccounts > IrRegularOtherAccount > RelationsToEvent > Relation > RelationTypeID	
ערכים אפשריים:	1- חשבון מושא הידיעה (מי שהידיעה עליו) 2- חשבון קשור 4- חשבון נגדי 5- חשבון משועבד/משמש כבטוחה 6- אחר	

5.2.5.1.1.4.3.2 דיווח מקושר לחשבון	0 :minOcc	1 :maxOcc
שם אלמנט:	ReporterObjID	
מאפיינים:	סוג: xs:string	
סוג אלמנט:	פשוט	
נתיב ב- XML:	IrRegularReport > IrregularReportEvent > IIrRegularOtherAccounts > IrRegularOtherAccount > RelationsToEvent > Relation > RelatedObjID	
הגבלות רכיבים:	רשות	
ערכים אפשריים:	ReporterObjID של הדיווח (irregularevent)	

5.2.5.1.1.4.3.3. קשר חשבון לידיעה- אחר	minOcc: 0	maxOcc: 1
שם אלמנט:	RelationTypeDesc	
מאפיינים:	סוג: xs:string	אורך: 100
סוג אלמנט:	פשוט	
אלמנט אב:	IrRegularOtherAccount	
נתיב ב- XML:	IrRegularReport > IrregularReportEvent > IIrRegularOtherAccounts > IrRegularOtherAccount > RelationsToEvent > Relation > RelationTypeDesc	
הגבלות רכיבים:	רשות	
ערכים אפשריים:	ידווח אם הוזן באלמנט RelationTypeID ערך 'אחר'	

5.2.5.1.1.4.4. סוג מוסד פיננסי	minOcc: 1	maxOcc: 1
שם אלמנט:	FinancialInstitudeType	
מאפיינים:	סוג: xs:integer	אורך: 4
סוג אלמנט:	פשוט	
אלמנט אב:	IrRegularOtherAccount	
נתיב ב- XML:	IrRegularReport > IrregularReportEvent > IrRegularOtherAccounts > IrRegularOtherAccount > FinancialInstitudeType	
הגבלות רכיבים:	חובה	
הערות:	סוג סקטור (source type)	
ערכים אפשריים:	34- ארנקים דיגיטליים 33- מוסדות פיננסיים מחוץ לישראל	

5.2.5.1.1.4.5. מספר בנק/מוסד פיננסי	minOcc: 1	maxOcc: 1
שם אלמנט:	FinancialInstitudeID	
מאפיינים:	סוג: xs: integer	אורך: 4
סוג אלמנט:	פשוט	
אלמנט אב:	IrRegularOtherAccount	
נתיב ב- XML:	IrRegularReport > IrregularReportEvent > IrRegularOtherAccounts > IrRegularOtherAccount > FinancialInstitudeID	
הגבלות רכיבים:	חובה	
הערות:	למוסדות פיננסים מחוץ לישראל/ארנקים דיגיטליים	
ערכים אפשריים:	למוסדות פיננסים מחוץ לישראל יש להזין ערך '1' לארנקים דיגיטאליים: 1- ארנק של המטבע הוירטואלי המעורב בפעולה.	

.5.2.5.1.1.4.6 שם בנק/מוסד	minOcc: 0	maxOcc: 1
שם אלמנט:	FinancialInstitudeName	
מאפיינים:	סוג: xs:string	אורך: 100
סוג אלמנט:	פשוט	
אלמנט אב:	IrRegularOtherAccount	
נתיב ב- XML:	IrRegularReport > IrregularReportEvent > IrRegularOtherAccounts > IrRegularOtherAccount > FinancialInstitudeName	
הגבלות רכיבים:	רשות	
הערות:	למוסדות פיננסיים מחוץ לישראל יש להזין ערך בשדה זה	

.5.2.5.1.1.4.1 מזהה מוסד פיננסי	minOcc: 0	maxOcc: 1
שם אלמנט:	FinancialInstituteNum	
מאפיינים:	סוג: xs:string	אורך: 100
סוג אלמנט:	פשוט	
אלמנט אב:	IrRegularOtherAccount	
נתיב ב- XML:	IrRegularReport > IrregularReportEvent > IrRegularOtherAccounts > IrRegularOtherAccount > FinancialInstituteNum	
הגבלות רכיבים:	רשות	

.5.2.5.1.1.4.2 ארץ הבנק/המוסד הפיננסי	minOcc: 0	maxOcc: 1
שם אלמנט:	FinancialInstitudeCountry	
מאפיינים:	ens:ISOCountryIDSimp	
סוג אלמנט:	פשוט	
אלמנט אב:	IrRegularOtherAccount	
נתיב ב- XML:	IrRegularReport > IrregularReportEvent > IrRegularOtherAccounts > IrRegularOtherAccount > FinancialInstitudeCountry	
הגבלות רכיבים:	רשות	
הערות:	מדינה בה מתנהל החשבון. ידווח לפי תקן ISO - מחרוזת (2 תווים).	

.5.2.5.1.1.4.3 שם סניף	minOcc: 0	maxOcc: 1
שם אלמנט:	BranchName	
מאפיינים:	סוג: xs:string	אורך: 100
סוג אלמנט:	פשוט	

אלמנט אב:	IrRegularOtherAccount
נתיב ב- XML:	IrRegularReport > IrregularReportEvent > IrRegularOtherAccounts > IrRegularOtherAccount > BranchName
הגבלות רכיבים:	רשות
הערות:	שם סניף

5.2.5.1.1.4.4. מספר חשבון/ כתובת ארנק אלקטרוני	minOcc: 0	maxOcc: 1
שם אלמנט:	AccountNum	
מאפיינים:	סוג: xs:string	אורך: 100
סוג אלמנט:	פשוט	
אלמנט אב:	IrRegularOtherAccount	
נתיב ב- XML:	IrRegularReport > IrregularReportEvent > IrRegularOtherAccounts > IrRegularOtherAccount > AccountNum	
הגבלות רכיבים:	רשות	
הערות:	מספר חשבון / כתובת ארנק דיגיטלי	

5.2.5.1.1.4.5. שם חשבון	minOcc: 0	maxOcc: 1
שם אלמנט:	AccountName	
מאפיינים:	סוג: xs:string	אורך: 100
סוג אלמנט:	פשוט	
אלמנט אב:	IrRegularOtherAccount	
נתיב ב- XML:	IrRegularReport > IrregularReportEvent > IrRegularOtherAccounts > IrRegularOtherAccount > AccountName	
הגבלות רכיבים:	רשות	
הערות:	שם חשבון / ארנק דיגיטלי	

5.2.5.1.1.4.6. סוג חשבון / סוג ארנק דיגיטלי	minOcc: 0	maxOcc: 1
שם אלמנט:	AccountType	
מאפיינים:	סוג: xs:integer	אורך: 4
סוג אלמנט:	פשוט	
אלמנט אב:	IrRegularOtherAccount	
נתיב ב- XML:	IrRegularReport > IrregularReportEvent > IrRegularOtherAccounts > IrRegularOtherAccount > AccountType	
הגבלות רכיבים:	רשות	
הערות:	לפי קוד מוסד פיננסי שהוזן	
ערכים אפשריים:	לסוג מוסד פיננסי 'ארנקים דיגיטלים' : 1- קסטודי	

	2- לא קסטודי/פרטי 3- לא ידוע 99- אחר לסוג מוסד פיננסי 'מוסדות פיננסים מחוץ לישראל' 1- בנק 10- קרן נאמנות 3- קזינו/בית הימורים 4- MSB 5- כרטיס חיוב 6- זירת סוחר 7- ביטוח 77- חבר בורסה 99- אחר

5.2.5.1.1.4.7.	פירוט של סוג חשבון/סוג ארנק דיגטלי - אחר	minOcc: 0	maxOcc: 1
שם אלמנט:	AccountTypeDescription		
מאפיינים:	סוג: xs:string	אורך: 100	
סוג אלמנט:	פשוט		
אלמנט אב:	IrRegularOtherAccount		
נתיב ב- XML:	IrRegularReport > IrregularReportEvent > IrRegularOtherAccounts > IrRegularOtherAccount > AccountTypeDescription		
הגבלות רכיבים:	רשות		
הערות:	סוג חשבון / ארנק דיגיטאלי אחר		
ערכים אפשריים:	ידווח אם הוזן באלמנט AccountType ערך 'אחר'		

5.2.5.1.1.4.8.	הערות לחשבון במוסד פיננסי בחול/ארנק דיגיטלי	minOcc: 0	maxOcc: 1
שם אלמנט:	AccountComments		
מאפיינים:	סוג: xs:string	אורך: 500	
סוג אלמנט:	פשוט		
אלמנט אב:	IrRegularOtherAccount		
נתיב ב- XML:	IrRegularReport > IrregularReportEvent > IrRegularOtherAccounts > IrRegularOtherAccount > AccountComments		
הגבלות רכיבים:	רשות		

5.2.5.1.1.4.9.	כתובת סניף	minOcc: 0	maxOcc: 1
שם אלמנט:	BranchAddress		

מאפיינים:	סוג: xs:string	אורך: 4000
סוג אלמנט:	פשוט	
אלמנט אב:	IrRegularOtherAccount	
נתיב ב- XML:	IrRegularReport > IrregularReportEvent > IrRegularOtherAccounts > IrRegularOtherAccount > BranchAddress	
הגבלות רכיבים:	רשות	

5.2.5.1.1.4.10. קוד העברת הכספים לצד הנגדי	minOcc: 0	maxOcc: 1
שם אלמנט:	MoneyTransferCode	
מאפיינים:	סוג: xs:string	אורך: 100
סוג אלמנט:	פשוט	
אלמנט אב:	IrRegularOtherAccount	
נתיב ב- XML:	IrRegularReport > IrregularReportEvent > IrRegularOtherAccounts > IrRegularOtherAccount > MoneyTransferCode	
הגבלות רכיבים:	רשות	
הערות:	מספר IBAN/BIC	

5.2.5.1.1.4.11. סוג קוד העברת הכספים לצד הנגדי	minOcc: 0	maxOcc: 1
שם אלמנט:	MoneyTransferCodeType	
מאפיינים:	סוג: xs:integer	אורך: 1
סוג אלמנט:	פשוט	
אלמנט אב:	IrRegularOtherAccount	
נתיב ב- XML:	IrRegularReport > IrregularReportEvent > IrRegularOtherAccounts > IrRegularOtherAccount > MoneyTransferCodeType	
הגבלות רכיבים:	רשות	
הערות:	בחירת סוג קוד העברת כספים (IBAN/BIC)	
ערכים אפשריים:	1- IBAN 2- BIC 3- אחר	

5.2.5.1.1.4.12. סוג קוד העברת הכספים לצד הנגדי - אחר	minOcc: 0	maxOcc: 1
שם אלמנט:	MoneyTransferCodeTypeDesc	
מאפיינים:	סוג: xs:string	אורך: 100
סוג אלמנט:	פשוט	
אלמנט אב:	IrRegularOtherAccount	

נתיב ב- XML:	IrRegularReport > IrregularReportEvent > IrRegularOtherAccounts > IrRegularOtherAccount > MoneyTransferCodeTypeDesc
הגבלות רכיבים:	רשות
הערות:	סוג קוד העברת כספים אחרים
ערכים אפשריים:	ידווח אם הוזן באלמנט MoneyTransferCodeType ערך 3 'אחר'

במבנה XSD ניתן לראות שתחת IrRegularReport > IrregularReportEvent -> IrRegularTransactions קיים אלמנט IrRegularTransaction המשמש את הסקטורים השונים, שאינם נש"פים. **<u>לנש"פ יש להוסיף Attribute לאלמנט "IrRegularEtransaction" xsi:type=.</u>**

דיווח יכול להכיל פעולה בודדת או מספר פעולות בתוך סט פעולות, רמת הפירוט היא לפי מורכבות הפעולה ומספר הנכסים הפיננסים המרכיבים אותה.

כל פעולה בתוך סט הפעולות תכיל נכס פיננסי וגורמים מעורבים שמקושרות באמצעות מזהה פעולה ראשי ליצירת סט המשקף את הפעולה הפיננסית שמקבל השירות ביצע/ביקש.

<u>לצורך המחשה</u>: דיווח על מתן שירות של ניכיון 4 שיקים ידווח כ-4 פעולות בעלי מזהה ראשי זהה ומזהה משני שונה לכל שיק. לכל פעולה יקושר נכס פיננסי (שיק) והגורמים המעורבים בנכס זה (בעלים בחשבון המקושר לשיק, מוטב, נסב).

5.2.6.1.1. פעולות	minOcc: 0	maxOcc: 1
נמצא בשימוש ברכיב נוסף	לא	
שם אלמנט:	IrRegularTransactions	
סוג אלמנט:	מורכב	
אלמנט אב:	IrregularReportEvent	
נתיב ב- XML:	IrRegularReport > IrregularReportEvent > IrRegularTransactions > IrRegularETransaction	
הגבלות רכיבים:	רשות	
הערות:		

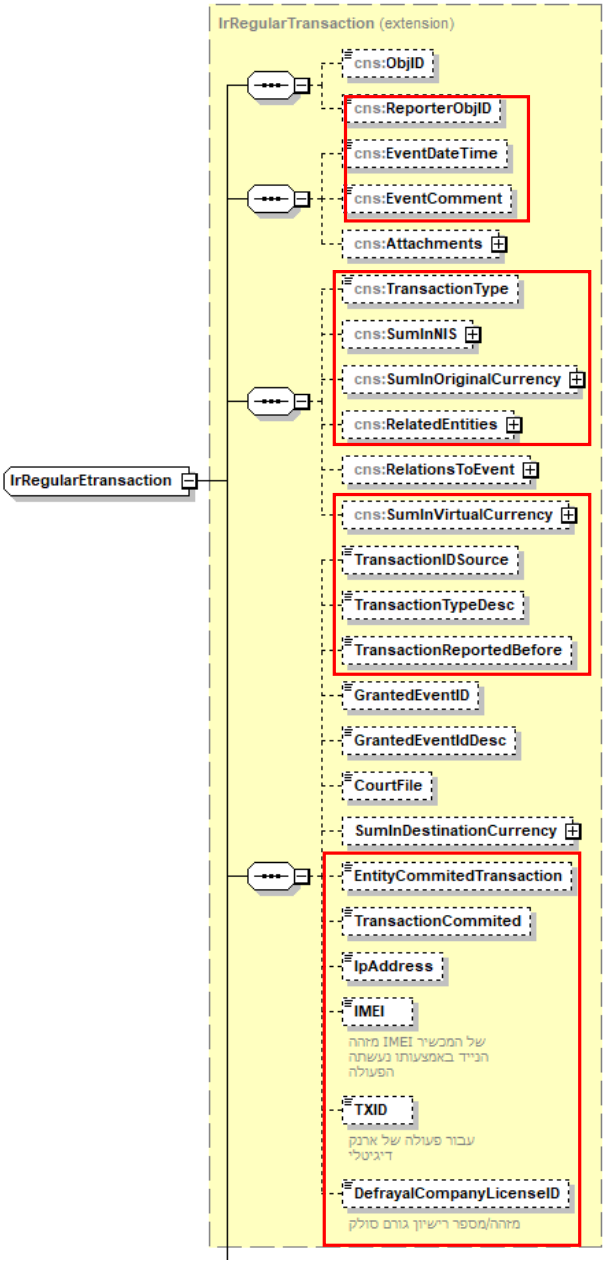
IrRegularTransaction (extension)
IrRegularEtransaction
cns:ObjID
cns:ReporterObjID
cns:EventDateTime
cns:EventComment
cns:Attachments
cns:TransactionType
cns:SumInNIS
cns:SumInOriginalCurrency
cns:RelatedEntities
cns:RelationsToEvent
cns:SumInVirtualCurrency
TransactionIDSource
TransactionTypeDesc
TransactionReportedBefore
GrantedEventID
GrantedEventIdDesc
CourtFile
SumInDestinationCurrency
EntityCommitedTransaction
TransactionCommited
IpAddress
IMEI
של המכשיר IMEI מזהה
הנייד באמצעותו נעשתה
הפעולה
TXID
עבור פעולה של ארנק
דיגיטלי
DefrayalCompanyLicenseID
מזהה/מספר רישיון גורם סולק

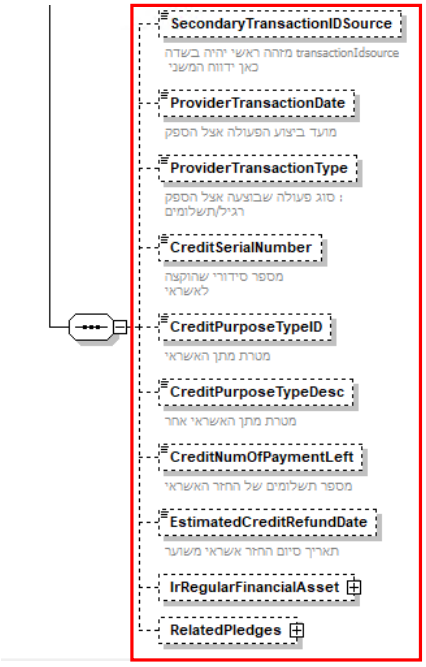

5.2.6.1.1.1 פעולה	1 :minOcc	1 :maxOcc
נמצא בשימוש ברכיב נוסף	לא	
שם אלמנט:	IrRegularETransaction	
סוג אלמנט:	מורכב	
אלמנט אב:	IrregularReportEvent	
נתיב ב- XML:	IrRegularReport > IrregularReportEvent > IrRegularTransactions > IrRegularETransaction >	
הגבלות רכיבים:	חובה	

5.2.6.1.1.1.1 מזהה אלמנט	0 :minOcc	1 :maxOcc
שם אלמנט:	ReporterObjID	
מאפיינים:	סוג: xs:string	
סוג אלמנט:	פשוט	
אלמנט אב:	IrRegularETransaction	
נתיב ב- XML:	IrRegularReport > IrregularReportEvent > IrRegularTransactions > IrRegularETransaction > ReporterObjID	
הגבלות רכיבים:	רשות	
הערות:	מזהה אלמנט פנימי של המדווח	

5.2.6.1.1.1.2. תאריך ושעת ביצוע הפעולה	minOcc: 0		maxOcc: 1
שם אלמנט:	EventDateTime		
מאפיינים:	סוג: xs:dateTime	פורמט: YYYY-MM-DDThh:mm:ss	
סוג אלמנט:	פשוט		
אלמנט אב:	IrRegularETransaction		
נתיב ב- XML:	IrRegularReport > IrregularReportEvent > IrRegularTransactions > IrRegularETransaction > EventDateTime		
הגבלות רכיבים:	רשות		
הערות:	כפי שנרשם אצל נותן השירות לפי שעון ישראל. לא יכיל ערך של תאריך עתידי לפי המפורט בסעיף 4.7.4		

5.2.6.1.1.1.3. הערות לפעולה	minOcc: 0		maxOcc: 1
שם אלמנט:	EventComment		
מאפיינים:	סוג: xs:string	אורך: 500	
סוג אלמנט:	פשוט		
אלמנט אב:	IrRegularETransaction		
נתיב ב- XML:	IrRegularReport > IrregularReportEvent > IrRegularTransactions > IrRegularETransaction > EventComment		
הגבלות רכיבים:	רשות		

5.2.6.1.1.1.4. תיאור סוג פעולה	minOcc: 0		maxOcc: 1
שם אלמנט:	TransactionType		
מאפיינים:	סוג: xs:integer	אורך: 4	
סוג אלמנט:	פשוט		
אלמנט אב:	IrRegularETransaction		
נתיב ב- XML:	IrRegularReport > IrregularReportEvent > IrRegularTransactions > IrRegularETransaction > TransactionType		
הגבלות רכיבים:	רשות		
ערכים אפשריים:	ראה נספח ב' בסעיף 5.4.2		
הערות	אם נבחר 'קוד 99 אחר' יש לתאר במלל באלמנט TransactionTypeDesc		

5.2.6.1.1.1.5. קוד מטבע (לסכום פעולה בשקלים)	minOcc: 0	maxOcc: 1
נמצא בשימוש ברכיב נוסף	לא	
שם אלמנט:	CurrencyType	

מאפיינים:	ens:ISOVirtualCurrencyCodeSimp
סוג אלמנט:	פשוט
אלמנט אב:	IrRegularTransaction
נתיב ב- XML:	IrRegularReport > IrregularReportEvent > IrRegularTransactions > IrRegularETransaction SumInNis > CurrencyType
הגבלות רכיבים:	רשות
הערות:	יש להזין בשדה זה את הערך ILS

5.2.6.1.1.1.6 סכום הפעולה בשקלים	0 :minOcc	1 :maxOcc
נמצא בשימוש ברכיב נוסף	לא	
שם אלמנט:	Sum	
מאפיינים:	cns:CurrencyInfo	
סוג אלמנט:	מורכב	
אלמנט אב:	IrRegularETransaction	
נתיב ב- XML:	IrRegularReport > IrregularReportEvent > IrRegularTransactions > IrRegularETransaction > SumInNIS	
הגבלות רכיבים:	רשות	
הערות:	מפורט בסעיף 5.1.8 וראו בסעיף 5.1 פירוט דרישות אלמנטים חוזרים	

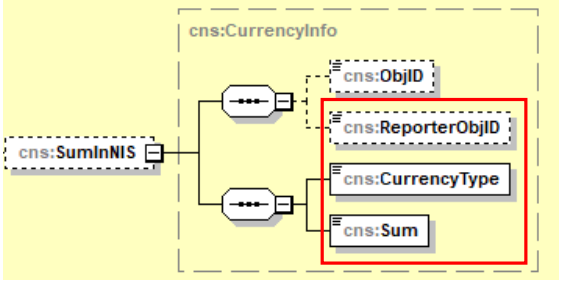

5.2.6.1.1.1.7 סכום במטבע מקורי	0 :minOcc	1 :maxOcc
נמצא בשימוש ברכיב נוסף	לא	
שם אלמנט:	Sum	
מאפיינים:	cns:CurrencyInfo	
סוג אלמנט:	מורכב	
אלמנט אב:	IrRegularETransaction	
נתיב ב- XML:	IrRegularReport > IrregularReportEvent > IrRegularTransactions > IrRegularETransaction > SumInOriginalCurrency > Sum	
הגבלות רכיבים:	רשות	

הערות:	מפורט בסעיף 5.1.8 וראו בסעיף 5.1 פירוט דרישות אלמנטים חוזרים

5.2.6.1.1.1.8. קוד מטבע מקורי	minOcc: 0	maxOcc: 1
נמצא בשימוש ברכיב נוסף	לא	
שם אלמנט:	CurrencyType	
מאפיינים:	cns:CurrencyInfo	
סוג אלמנט:	מורכב	
אלמנט אב:	IrRegularETransaction	
נתיב ב- XML:	IrRegularReport > IrregularReportEvent > IrRegularTransactions > IrRegularETransaction > SumInOriginalCurrency > CurrencyType	
הגבלות רכיבים:	רשות	
ערכים אפשריים:	קודי מטבע לפי קודי ISO	
הערות:	מפורט בסעיף 5.1.8 וראו בסעיף 5.1 פירוט דרישות אלמנטים חוזרים	

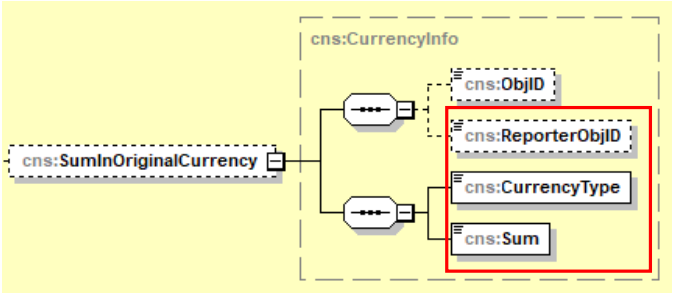

5.2.6.1.1.1.9 ישות קשורה לפעולה	0 :minOcc	1 :maxOcc
נמצא בשימוש ברכיב נוסף	לא	
שם אלמנט:	RelatedEntities	
מאפיינים:	cns:ListOfRelations	
סוג אלמנט:	מורכב	
אלמנט אב:	IrRegularETransaction	
נתיב ב- XML:	IrRegularReport > IrregularReportEvent > IrRegularTransactions > IrRegularETransaction > RelatedEntities> RelatedObjID	
הגבלות רכיבים:	רשות	
ערכים אפשריים	ReporterObjID של הישות הקשורה לפעולה	

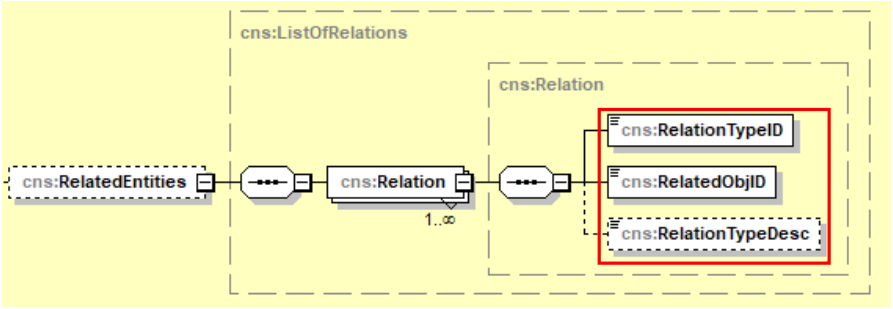

5.2.6.1.1.1.9.1 סוג קשר ישות לפעולה	1 :minOcc	unbounded :maxOcc
נמצא בשימוש ברכיב נוסף	לא	
שם אלמנט:	Relation מפורט בסעיף 5.1.5 וראו בסעיף 5.1 פירוט דרישות אלמנטים חוזרים	
נתיב ב- XML:	IrRegularReport > IrregularReportEvent > IrRegularTransactions > IrRegularETransaction > RelatedEntities > Relation > RelationTypeID	
ערכים אפשריים:	לשדה RelationTypeID ידווח ערך לפי נספח ג' בסעיף 5.4.3	

5.2.6.1.1.1.9.2 ישות מקושרת לפעולה	0 :minOcc	1 :maxOcc
שם אלמנט:	ReporterObjID	
מאפיינים:	סוג: xs:string	
סוג אלמנט:	פשוט	
נתיב ב- XML:	IrRegularReport > IrregularReportEvent > IrRegularTransactions > IrRegularETransaction > RelatedEntities > Relation > RelatedObjID	

הגבלות רכיבים:	רשות
ערכים אפשריים:	ReporterObjID של הישות המקושרת לפעולה

5.2.6.1.1.1.9.3 סוג קשר ישות לפעולה – אחר	0 :minOcc	1 :maxOcc
שם אלמנט:	RelationTypeDesc	
מאפיינים:	סוג: xs:string	אורך: 100
סוג אלמנט:	פשוט	
אלמנט אב:	IrRegularETransaction	
נתיב ב- XML:	IrRegularReport > IrregularReportEvent > IrRegularTransactions > IrRegularETransaction > RelatedEntities > Relation > RelationTypeDesc	
הגבלות רכיבים:	רשות	

5.2.6.1.1.1.10 סכום במטבע וירטואלי	0 :minOcc	1 :maxOcc
נמצא בשימוש ברכיב נוסף	לא	
שם אלמנט:	SumInVirtualCurrency	
מאפיינים:	cns:VirtualCurrencyInfo	
סוג אלמנט:	מורכב	
אלמנט אב:	IrRegularETransaction	
נתיב ב- XML:	IrRegularReport > IrregularReportEvent > IrRegularTransactions > IrRegularETransaction > SumInVirtualCurrency	
הגבלות רכיבים:	רשות	

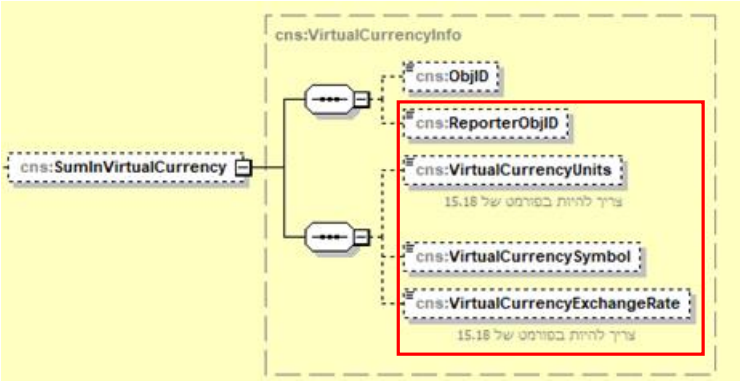

5.2.6.1.1.1.10.1 מזהה אלמנט	0 :minOcc	1 :maxOcc
שם אלמנט:	ReporterObjID	
מאפיינים:	סוג: xs:string	

סוג אלמנט:	פשוט
אלמנט אב:	SumInVirtualCurrency
נתיב ב- XML:	IrRegularReport > IrregularReportEvent > IrRegularTransactions > IrRegularETransaction > SumInVirtualCurrency > ReporterObjID
הגבלות רכיבים:	רשות
הערות:	מזהה אלמנט פנימי של המדווח

.5.2.6.1.1.1.10.2 יחידות מטבע וירטואלי	minOcc: 0	maxOcc: 1
שם אלמנט:	VirtualCurrencyUnits	
מאפיינים:	סוג: xs:decimal	אורך: (33,18)
סוג אלמנט:	פשוט	
אלמנט אב:	SumInVirtualCurrency	
נתיב ב- XML:	IrRegularReport > IrregularReportEvent > IrRegularTransactions > IrRegularETransaction > SumInVirtualCurrency > VirtualCurrencyUnits	
הגבלות רכיבים:	רשות	
הערות:	צריך להיות בפורמט של 15.18 (15 ספרות לפני הנקודה, 18 ספרות אחרי הנקודה, סך הכל 33 ספרות , אורך כולל של השדה 34 תווים)	

.5.2.6.1.1.1.10.3 קוד מטבע וירטואלי (SYMBOL)	minOcc: 0	maxOcc: 1
שם אלמנט:	VirtualCurrencySymbol	
מאפיינים:	ens:ISOVirtualCurrencyCodeSimp	
סוג אלמנט:	פשוט	
אלמנט אב:	SumInVirtualCurrency	
נתיב ב- XML:	IrRegularReport > IrregularReportEvent > IrRegularTransactions > IrRegularETransaction > SumInVirtualCurrency > VirtualCurrencySymbol	
הגבלות רכיבים:	רשות	
הערות:	יש לציין את סמל המטבע שבו בוצעה הפעולה. לדוגמה למכירה/קניה של מטבע Bitcoin יש לציין את סמל המטבע **BTC**.	

.5.2.6.1.1.1.10.4 שער מטבע (למטבע וירטואלי)	minOcc: 0	maxOcc: 1
שם אלמנט:	VirtualCurrencyExchangeRate	
מאפיינים:	סוג: xs:decimal	אורך: (33,18)
סוג אלמנט:	פשוט	

אלמנט אב:	SumInVirtualCurrency
נתיב ב- XML:	IrRegularReport > IrregularReportEvent > IrRegularTransactions > IrRegularETransaction > SumInVirtualCurrency > VirtualCurrencyExchangeRate
הגבלות רכיבים:	רשות
הערות:	צריך להיות בפורמט של 15.18 (15 ספרות לפני הנקודה, 18 ספרות אחרי הנקודה, סך הכל 33 ספרות , אורך כולל של השדה 34 תווים)

5.2.6.1.1.1.11. מזהה פעולה	0 :minOcc	1 :maxOcc
שם אלמנט:	TransactionIDSource	
מאפיינים:	סוג: xs:string	אורך: 18
סוג אלמנט:	פשוט	
אלמנט אב:	IrRegularETransaction	
נתיב ב- XML:	IrRegularReport > IrregularReportEvent > IrRegularTransactions > IrRegularETransaction > TransactionIDSource	
הגבלות רכיבים:	רשות	

5.2.6.1.1.1.12. סוג פעולה אחר	0 :minOcc	1 :maxOcc
שם אלמנט:	TransactionTypeDesc	
מאפיינים:	סוג: xs:string	אורך: 100
סוג אלמנט:	פשוט	
אלמנט אב:	IrRegularETransaction	
נתיב ב- XML:	IrRegularReport > IrregularReportEvent > IrRegularTransactions > IrRegularETransaction > TransactionTypeDesc	
הגבלות רכיבים:	רשות	
הערות:	ידווח אם הוזן באלמנט TransactionType ערך 99 'אחר'	

5.2.6.1.1.1.13. האם הפעולה דווחה בדיווח רגיל לרשות?	0 :minOcc	1 :maxOcc
שם אלמנט:	TransactionReportedBefore	
מאפיינים:	סוג: xs:boolean	אורך: 1
סוג אלמנט:	פשוט	
אלמנט אב:	IrRegularETransaction	
נתיב ב- XML:	IrRegularReport > IrregularReportEvent > IrRegularTransactions > IrRegularETransaction > TransactionReportedBefore	
הגבלות רכיבים:	רשות	

הערות:	0- לא 1- כן

5.2.6.1.1.1.14. ישות מבצעת הפעולה	minOcc: 0	maxOcc: 1
שם אלמנט:	EntityCommittedTransaction	
מאפיינים:	סוג: xs:string	אורך: 100
סוג אלמנט:	פשוט	
אלמנט אב:	IrRegularETransaction	
נתיב ב- XML:	IrRegularReport > IrregularReportEvent > IrRegularTransactions > IrRegularETransaction > EntityCommittedTransaction	
הגבלות רכיבים:	רשות	
הערות:	יש לציין את ReporterObjID של הישות שביצעה את הפעולה או ניסתה לבצע את הפעולה כפי שדווחה תחת ישויות קשורות	

5.2.6.1.1.1.15. האם הפעולה בוצעה?	minOcc: 0	maxOcc: 1
שם אלמנט:	TransactionCommited	
מאפיינים:	סוג: xs:boolean	אורך: 1
סוג אלמנט:	פשוט	
אלמנט אב:	IrRegularETransaction	
נתיב ב- XML:	IrRegularReport > IrregularReportEvent > IrRegularTransactions > IrRegularETransaction > TransactionCommitted	
הגבלות רכיבים:	רשות	
ערכים אפשריים:	0- לא בוצע 1- בוצע	
הערות:	פירוט האם הפעולה בוצעה בפועל או לא, משמע - התקיים רק ניסיון לביצוע.	

5.2.6.1.1.1.16. כתובת IP	minOcc: 0	maxOcc: 1
שם אלמנט:	IpAddress	
מאפיינים:	סוג: xs:string	אורך: 40
סוג אלמנט:	פשוט	
אלמנט אב:	IrRegularETransaction	
נתיב ב- XML:	IrRegularReport > IrregularReportEvent > IrRegularTransactions > IrRegularETransaction > IpAddress	
הגבלות רכיבים:	רשות	

.5.2.6.1.1.1.17 מזהה IMEI של המכשיר הנייד שבאמצעותו נעשתה הפעולה	minOcc: 0	maxOcc: 1
שם אלמנט:	IMEI	
מאפיינים:	סוג: xs:string	אורך: 20
סוג אלמנט:	פשוט	
אלמנט אב:	IrRegularETransaction	
נתיב ב- XML:	IrRegularReport > IrregularReportEvent > IrRegularTransactions > IrRegularETransaction > IMEI	
הגבלות רכיבים:	רשות	
הערות:	מזהה בין-לאומי של מכשיר נייד או מספר IMEI (באנגלית: International Mobile Station Equipment Identity) הוא מספר, בדרך כלל ייחודי, שהמשמש לזיהוי של מכשירים מסוג: GPP3 (GSM, UMTS, LTE) ומכשירי טלפון ניידים מסוג: iDEN ומכשירים נוספים לתקשורת סלולרית גם כן.	

.5.2.6.1.1.1.18 מספר העסקה (TXID) כפי שנרשם בבלוקצ'יין	minOcc: 0	maxOcc: 1
שם אלמנט:	TXID	
מאפיינים:	סוג: xs:string	אורך: 100
סוג אלמנט:	פשוט	
אלמנט אב:	IrRegularETransaction	
נתיב ב- XML:	IrRegularReport > IrregularReportEvent > IrRegularTransactions > IrRegularETransaction > TXID	
הגבלות רכיבים:	רשות	

.5.2.6.1.1.1.19 מספר מזהה או רישיון של הגורם הסולק	minOcc: 0	maxOcc: 1
שם אלמנט:	DefrayalCompanyLicenseID	
מאפיינים:	סוג: xs:integer	אורך: 10
סוג אלמנט:	פשוט	
אלמנט אב:	IrRegularETransaction	
נתיב ב- XML:	IrRegularReport > IrregularReportEvent > IrRegularTransactions > IrRegularETransaction > DefrayalCompanyLicenseID	
הגבלות רכיבים:	רשות	
ערכים אפשריים:	12002 – ישראכרט 10023 – כאל 10033 – IT MAX (מקס איט)	

	12011 – פרימיום אקספרס 51388 – טרנזילה 60001 – קארדקום
הערות:	שדה זה יש למלא לפעולה בקוד 7 בלבד . בשדה זה יש להזין מספר מזהה או רישיון של הגורם שסלק את הברטיס.

.5.2.6.1.1.1.20 מזהה פעולה משני	0 :minOcc	1 :maxOcc
שם אלמנט:	SecondaryTransactionIDSource	
מאפיינים:	סוג: xs:unsignedLong	אורך: 15
סוג אלמנט:	פשוט	
אלמנט אב:	IrRegularETransaction	
נתיב ב- XML:	IrRegularReport > IrregularReportEvent > IrRegularTransactions > IrRegularETransaction > SecondaryTransactionIDSource	
הגבלות רכיבים:	רשות	
הערות:		

.5.2.6.1.1.1.21 מועד ביצוע הפעולה אצל הספק	0 :minOcc	1 :maxOcc
שם אלמנט:	ProviderTransactionDate	
מאפיינים:	סוג: xs:date	פורמט: YYYY-MM-DD
סוג אלמנט:	פשוט	
אלמנט אב:	IrRegularETransaction	
נתיב ב- XML:	IrRegularReport > IrregularReportEvent > IrRegularTransactions > IrRegularETransaction > ProviderTransactionDate	
הגבלות רכיבים:	רשות	
הערות:	לא יכיל ערך של תאריך עתידי לפי מפורט בסעיף 4.7.4	

.5.2.6.1.1.1.22 סוג פעולה שבוצעה אצל הספק	0 :minOcc	1 :maxOcc
שם אלמנט:	ProviderTransactionType	
מאפיינים:	סוג: xs:integer	אורך: 4
סוג אלמנט:	פשוט	
אלמנט אב:	IrRegularETransaction	
נתיב ב- XML:	IrRegularReport > IrregularReportEvent > IrRegularTransactions > IrRegularETransaction > ProviderTransactionType	
הגבלות רכיבים:	רשות	
הערות:	1- רגילה 2- תשלומים	

.5.2.6.1.1.1.23 מספר סידורי שהוקצה לאשראי	minOcc: 0	maxOcc: 1
שם אלמנט:	CreditSerialNumber	
מאפיינים:	סוג: xs:string	אורך: 15
סוג אלמנט:	פשוט	
אלמנט אב:	IrRegularETransaction	
נתיב ב- XML:	IrRegularReport > IrregularReportEvent > IrRegularTransactions > IrRegularETransaction > CreditSerialNumber	
הגבלות רכיבים:	רשות	

.5.2.6.1.1.1.24 מטרת מתן האשראי	minOcc: 0	maxOcc: 1
שם אלמנט:	CreditPurposeTypeID	
מאפיינים:	סוג: xs:integer	אורך: 2
סוג אלמנט:	פשוט	
אלמנט אב:	IrRegularETransaction	
נתיב ב- XML:	IrRegularReport > IrregularReportEvent > IrRegularTransactions > IrRegularETransaction > CreditPurposeTypeID	
הגבלות רכיבים:	רשות	
ערכים אפשריים:	1- רכישת רכב 2- רכישת נדל"ן/השקעה בנדל"ן 3- מימון לימודים 4- שיפוצים 5- סגירת חוב 6- אירוע משפחתי 7- טיסה מחוץ לישראל 8- הלוואת גישור 9- רכישת ציוד 10 - יבוא 11 - אשראי עסקי (שאינו אחת מהמטרות שנמנו מעלה) 99 - אחר /מידע נוסף	

.5.2.6.1.1.1.25 פירוט של (אחר/מידע נוסף) מטרת מתן אשראי	minOcc: 0	maxOcc: 1
שם אלמנט:	CreditPurposeTypeDesc	
מאפיינים:	סוג: xs:string	פורמט: 100
סוג אלמנט:	פשוט	

אלמנט אב:	IrRegularETransaction
נתיב ב- XML:	IrRegularReport > IrregularReportEvent > IrRegularTransactions > IrRegularETransaction > CreditPurposeTypeDesc
הגבלות רכיבים:	רשות
הערות:	יש לדווח אם הוזן בשדה IrRegularTransaction הערך 99

5.2.6.1.1.1.26. מספר תשלומים של החזר אשראי	minOcc: 0	maxOcc:
שם אלמנט:	CreditNumOfPaymentLeft	
מאפיינים:	סוג: xs:integer	אורך: 5
סוג אלמנט:	פשוט	
אלמנט אב:	IrRegularETransaction	
נתיב ב- XML:	IrRegularReport > IrregularReportEvent > IrRegularTransactions > IrRegularETransaction > CreditNumOfPaymentLeft	
הגבלות רכיבים:	רשות	
הערות:		

5.2.6.1.1.1.27. תאריך סיום החזר אשראי משוער	minOcc: 0	maxOcc: 1
שם אלמנט:	EstimatedCreditRefundDate	
מאפיינים:	סוג: xs:date	פורמט: YYYY-MM-DD
סוג אלמנט:	פשוט	
אלמנט אב:	IrRegularETransaction	
נתיב ב- XML:	IrRegularReport > IrregularReportEvent > IrRegularTransactions > IrRegularETransaction > EstimatedCreditRefundDate	
הגבלות רכיבים:	רשות	
הערות:	לפי המפורט בסעיף 4.7.4	

5.2.6.1.1.1.28. נכס פיננסי	minOcc: 0	maxOcc: 1
נמצא בשימוש ברכיב נוסף	לא	
שם אלמנט:	IrRegularFinancialAsset	
מאפיינים:	IrRegularFinancialAsset	
סוג אלמנט:	מורכב	
אלמנט אב:	IrRegularETransaction	
נתיב ב- XML:	IrRegularReport > IrregularReportEvent > IrRegularTransactions > IrRegularETransaction > IrRegularFinancialAsset	
הגבלות רכיבים:	רשות	

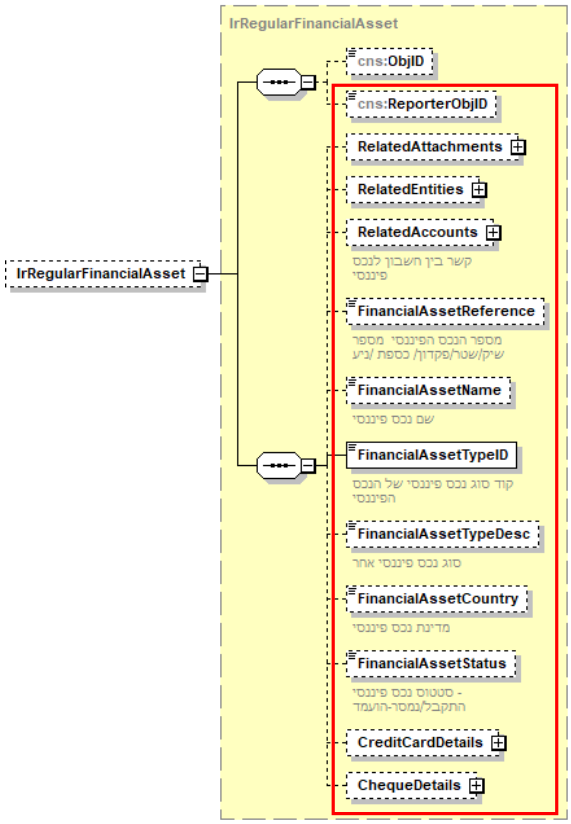

5.2.6.1.1.1.28.1 מזהה אלמנט	0 :minOcc	1 :maxOcc
שם אלמנט:	ReporterObjID	
מאפיינים:	סוג: xs:string	
סוג אלמנט:	פשוט	
אלמנט אב:	IrRegularFinancialAsset	
נתיב ב- XML:	IrRegularReport > IrregularReportEvent > IrRegularTransactions > IrRegularETransaction > IrRegularFinancialAsset > ReporterObjID	
הגבלות רכיבים:	רשות	
הערות:	מזהה פנימי של המדווח	

.5.2.6.1.1.1.28.2 צרופות מקושרות	0 :minOcc	1 :maxOcc
נמצא בשימוש ברכיב נוסף	לא	
שם אלמנט:	RelatedAttachments	
סוג אלמנט:	מורכב	
אלמנט אב:	IrRegularFinancialAsset	
נתיב ב- XML:	IrRegularReport > IrregularReportEvent > IrRegularTransactions > IrRegularETransaction > IrRegularFinancialAsset > RelatedAttachments	
הגבלות רכיבים:	רשות	

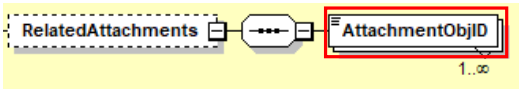

.5.2.6.1.1.1.28.2.1 צרופה קשורה לנכס פיננסי	1 :minOcc	unbounded :maxOcc
שם אלמנט:	AttachmentObjID	
מאפיינים	סוג: xs:string	
סוג אלמנט:	פשוט	
אלמנט אב:	RelatedAttachments	
נתיב ב- XML:	IrRegularReport > IrregularReportEvent > IrRegularTransactions > IrRegularETransaction > IrRegularFinancialAsset > RelatedAttachments > AttachmentObjID	
הגבלות רכיבים:	חובה	
רכיבים אפשריים:	ReporterObjID של הצרופה	

.5.2.6.1.1.1.28.3 ישויות קשורות לנכס	0 :minOcc	1 :maxOcc
נמצא בשימוש ברכיב נוסף	לא	
שם אלמנט:	RelatedEntities	
מאפיינים:	cns:ListOfRelations	
סוג אלמנט:	מורכב	
אלמנט אב:	IrRegularFinancialAsset	
נתיב ב- XML:	IrRegularReport > IrregularReportEvent > IrRegularTransactions > IrRegularETransaction > IrRegularFinancialAsset > RelatedEntities	
הגבלות רכיבים:	רשות	

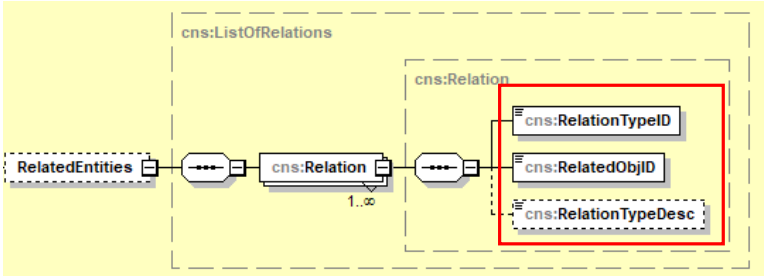

.5.2.6.1.1.1.28.3.1 ישות קשורה לנכס	0 :minOcc	1 :maxOcc
נמצא בשימוש ברכיב נוסף	לא	
שם אלמנט:	RelatedObjID	
מאפיינים:	cns:ListOfRelations	
סוג אלמנט:	מורכב	
אלמנט אב:	RelatedEntities	
נתיב ב- XML:	IrRegularReport > IrregularReportEvent > IrRegularTransactions > IrRegularETransaction > IrRegularFinancialAsset > RelatedEntities> RelatedObjID	
הגבלות רכיבים:	רשות	
ערכים אפשריים:	ReporterObjID של הישות הקשורה לנכס	

.5.2.6.1.1.1.28.3.2 סוג קשר ישות לנכס	1 :minOcc	unbounded :maxOcc
נמצא בשימוש ברכיב נוסף	לא	
שם אלמנט:	Relation מפורט בסעיף 5.1.5 וראו בסעיף 5.1 פירוט דרישות אלמנטים חוזרים	
נתיב ב- XML:	IrRegularReport > IrregularReportEvent > IrRegularTransactions > IrRegularETransaction > IrRegularFinancialAsset > RelatedEntities > Relation > RelationTypeID	
ערכים אפשריים:	1- בעל החשבון/נכס 2- המוטב 3- הנמשך 4- נסב 5- חייב 6- מעביר 7- נעבר 8 – מחזיק כרטיס אשראי 9 - אחר	

הערות	לנכס מסוג שיק ניתן להזין את הקודים הבאים: בעל החשבון/נכס (קוד 1), המוטב (קוד 2), נסב (קוד 4) לנכס מסוג שטר חוב, שטר חליפין ניתן להזין את הקודים הבאים: בעל החשבון/נכס (קוד 1), המוטב (קוד 2) לנכס מסוג מניה על שם בלווית כתב ערובה, מניה למוב"ז, אג"ח, כתב אופציה, פקדון כספי, ניהול או שמירה בכספת, זיכוי או חיוב כרטיס מקבל השירות או גורם אחר ניתן להזין את הקוד הבא: בעל החשבון/נכס (קוד 1) לנכס מסוג העברה בנקאית בארץ, העברה בנקאית בין-לאומית, מטבע וירטואלי ניתן להזין את הקודים הבאים: בעל החשבון/נכס (קוד 1), מעביר (קוד 6), נעבר (קוד 7) לנכס מסוג העברה אלקטרונית ניתן להזין את הקודם הבאים: מעביר (קוד 6), נעבר (קוד 7) לנכס מסוג המחאת זכות ניתן להזין את הקוד חייב (קוד 5) לנכס מסוג כרטיס חיוב, לוחית/חפץ שניתן לצבור שבהם ערך בספי ניתן להזין את הקוד מחזיק כרטיס החיוב (קוד 8) לנכס מסוג המחאת נוסעים ניתן להזין את הקודים: מוטב (קוד 2), נסב (קוד 4) לנכס מסוג מזומנים אין לייצר אלמנט קשר ישות לנכס אם דווח קוד 99, נדרש להשלים תיאור בשדה מס"ד 3

5.2.6.1.1.1.28.3.3. ישות מקושרת לנכס	minOcc: 0	maxOcc: 1
שם אלמנט:	ReporterObjID	
מאפיינים:	סוג: xs:string	
סוג אלמנט:	פשוט	
נתיב ב- XML:	IrRegularReport > IrregularReportEvent > IrRegularTransactions > IrRegularETransaction > IrRegularFinancialAsset > RelatedEntities > Relation > RelatedObjID	
הגבלות רכיבים:	רשות	
ערכים אפשריים:	ReporterObjID של הישות המקושרת לנכס	

5.2.6.1.1.1.28.3.4. סוג קשר ישות לנכס אחר	minOcc: 0	maxOcc: 1
שם אלמנט:	RelationTypeDesc	
מאפיינים:	סוג: xs:string	אורך: 100
סוג אלמנט:	פשוט	
אלמנט אב:	Relation	
נתיב ב- XML:	IrRegularReport > IrregularReportEvent > IrRegularTransactions > IrRegularETransaction > IrRegularFinancialAsset > RelatedEntities > Relation > RelationTypeDesc	
הגבלות רכיבים:	רשות	
הערות	חובה להזין מלל חופשי, אם נבחר בשדה 'קשר ישות לנכס', 'קוד 99 –אחר'	

5.2.6.1.1.1.28.4. חשבונות קשורים לנכס	minOcc: 0	maxOcc: 1
נמצא בשימוש ברכיב נוסף	לא	
שם אלמנט:	RelatedAccounts	
סוג אלמנט:	מורכב	
אלמנט אב:	IrRegularFinancialAsset	
נתיב ב- XML:	IrRegularReport > IrregularReportEvent > IrRegularTransactions > IrRegularETransaction > IrRegularFinancialAsset > RelatedAccounts	
הגבלות רכיבים:	רשות	
הערות:	קשר בין חשבון לנכס פיננסי	

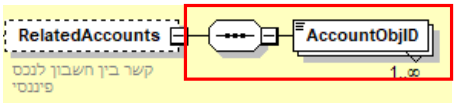

5.2.6.1.1.1.28.4.1. חשבון קשור לנכס	minOcc: 1	maxOcc: unbounded
שם אלמנט:	AccountObjID	
מאפיינים	סוג: xs:string	
סוג אלמנט:	פשוט	
אלמנט אב:	RelatedAccounts	
נתיב ב- XML:	IrRegularReport > IrregularReportEvent > IrRegularTransactions > IrRegularETransaction > IrRegularFinancialAsset > RelatedAccounts > AccountObjID	

הגבלות רכיבים:	חובה
ערכים אפשריים:	ReporterObjID של החשבון הקשור לנכס

5.2.6.1.1.1.28.5. מספר נכס פיננסי	minOcc: 0	maxOcc: 1
שם אלמנט:	FinancialAssetReference	
מאפיינים	סוג: xs:string	אורך: 50
סוג אלמנט:	פשוט	
אלמנט אב:	IrRegularFinancialAsset	
נתיב ב- XML:	IrRegularReport > IrregularReportEvent > IrRegularTransactions > IrRegularETransaction > IrRegularFinancialAsset > FinancialAssetReference	
הגבלות רכיבים:	רשות	
הערות:	מספר שיק/ שטר/ פיקדון/ כספת/ נייר ערך	

5.2.6.1.1.1.28.6. שם נכס פיננסי	minOcc: 0	maxOcc: 1
שם אלמנט:	FinancialAssetName	
מאפיינים	סוג: xs:string	אורך: 100
סוג אלמנט:	פשוט	
אלמנט אב:	IrRegularFinancialAsset	
נתיב ב- XML:	IrRegularReport > IrregularReportEvent > IrRegularTransactions > IrRegularETransaction > IrRegularFinancialAsset > FinancialAssetName	
הגבלות רכיבים:	רשות	
הערות:	שם נייר ערך	

5.2.6.1.1.1.28.7. קוד נכס פיננסי או אמצעי התשלום באמצעותו בוצעה הפעולה/ניתן שירות	minOcc: 1	maxOcc: 1
שם אלמנט:	FinancialAssetTypeID	
מאפיינים	סוג: xs:integer	אורך: 4
סוג אלמנט:	פשוט	
אלמנט אב:	IrRegularFinancialAsset	
נתיב ב- XML:	IrRegularReport > IrregularReportEvent > IrRegularTransactions > IrRegularETransaction > IrRegularFinancialAsset > FinancialAssetTypeID	
הגבלות רכיבים:	חובה	
ערכים אפשריים:	1- שיק 2- שטר חוב 3- שטר חליפין 4- מניה על שם בלווית כתב ערובה	

	5- מניה למכרז 6- אגרת חוב על שם בלווית כתב העברה 7- אגרת חוב למוב"ז 8- כתב אופציה 9- פקדון כספי 10- העברה בנקאית בארץ 11- העברה בנקאית בין-לאומית 12- אשראי 13- אחר 14- כרטיס חיוב 15- המחאת זכות 16- לוחית/חפץ שניתן לצבור שבהם ערך כספי 17- מטבע וירטואלי 18- העברה אלקטרונית (לא כולל קודים 10 ו-11) 19- ניהול או שמירה בכספת 20- זיכוי או חיוב כרטיס מקבל השירות או גורם אחר 21- מזומנים 22- המחאת נוסעים
הערות:	קוד נכס פיננסי או אמצעי התשלום באמצעותו בוצעה הפעולה/ניתן שירות

.5.2.6.1.1.1.28.8 נכס פיננסי - אחר	minOcc: 0	maxOcc: 1
שם אלמנט:	FinancialAssetTypeDesc	
מאפיינים	סוג: xs:string	אורך: 100
סוג אלמנט:	פשוט	
אלמנט אב:	IrRegularFinancialAsset	
נתיב ב- XML:	IrRegularReport > IrregularReportEvent > IrRegularTransactions > IrRegularETransaction > IrRegularFinancialAsset > FinancialAssetTypeDesc	
הגבלות רכיבים:	רשות	

.5.2.6.1.1.1.28.9 ארץ הנכס הפיננסי	minOcc: 0	maxOcc: 1
שם אלמנט:	FinancialAssetCountry	
מאפיינים	ens:ISOCountryIDSimp	
סוג אלמנט:	פשוט	
אלמנט אב:	IrRegularFinancialAsset	
נתיב ב- XML:	IrRegularReport > IrregularReportEvent > IrRegularTransactions > IrRegularETransaction > IrRegularFinancialAsset > FinancialAssetCountry	
הגבלות רכיבים:	רשות	
הערות:	ידווח לפי תקן ISO - מחרוזת (2 תווים)	

.5.2.6.1.1.1.28.10 סטטוס נכס	0 :minOcc	1 :maxOcc
שם אלמנט:	FinancialAssetStatus	
מאפיינים	סוג: xs:integer	אורך: 4
סוג אלמנט:	פשוט	
אלמנט אב:	IrRegularFinancialAsset	
נתיב ב- XML:	IrRegularReport > IrregularReportEvent > IrRegularTransactions > IrRegularETransaction > IrRegularFinancialAsset > FinancialAssetStatus	
הגבלות רכיבים:	רשות	
ערכים אפשריים:	1 – התקבל (אצל המדווח) 2 – נמסר/הועמד (המדווח העמיד)	

.5.2.6.1.1.1.28.11 פרטי כרטיס חיוב	0 :minOcc	1 :maxOcc
נמצא בשימוש ברכיב נוסף	לא	
שם אלמנט:	CreditCardDetails מפורט בסעיף 5.1.6 וראו בסעיף 5.1 פירוט דרישות אלמנטים חוזרים	
הערות:		

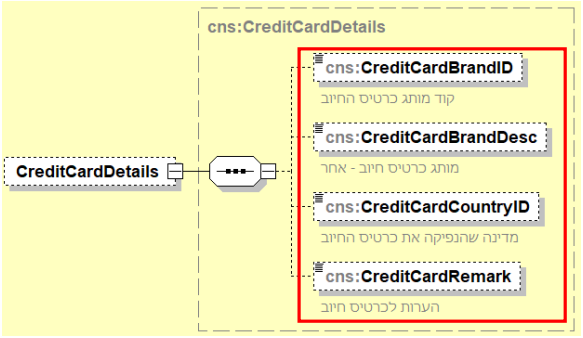

5.2.6.1.1.1.28.11.1. שם מותג כרטיס החיוב	0 :minOcc	1 :maxOcc
שם אלמנט:	CreditCardBrandID	
מאפיינים:	סוג: xs:integer	אורך: 10
סוג אלמנט:	פשוט	
אלמנט אב:	CreditCardDetails	
הגבלות רכיבים:	רשות	
ערכים אפשריים:	1 - ויזה 2 - מסטרקארד 3 - דיינרס 4 - אמריקן אקספרס (אמקס)	

	5 - ישראכרט Union pay - 6 99 - אחר
נתיב ב- XML:	IrRegularReport > IrregularReportEvent > IrRegularTransactions > IrRegularETransaction > IrRegularFinancialAsset > CreditCardDetails > CreditCardBrandID

5.2.6.1.1.1.28.11.2. שם המותג כרטיס חיוב - אחר	minOcc: 0	maxOcc: 1
שם אלמנט:	CreditCardBrandDesc	
מאפיינים:	סוג: xs:string	אורך: 100
סוג אלמנט:	פשוט	
אלמנט אב:	CreditCardDetails	
הגבלות רכיבים:	רשות	
נתיב ב- XML:	IrRegularReport > IrregularReportEvent > IrRegularTransactions > IrRegularETransaction > IrRegularFinancialAsset > CreditCardDetails > CreditCardBrandDesc	
	ידווח אם הוזן ערך "99" באלמנט CreditCardBrandID 'אחר'	

5.2.6.1.1.1.28.11.3. מדינה שהנפיקה את כרטיס החיוב	minOcc: 0	maxOcc: 1
שם אלמנט:	CreditCardCountryID	
מאפיינים:	ens:ISOCountryIDSimp	
סוג אלמנט:	פשוט	
אלמנט אב:	CreditCardDetails	
הגבלות רכיבים:	רשות	
הערות:	ידווח לפי תקן ISO - מחרוזת (2 תווים)	
נתיב ב- XML:	IrRegularReport > IrregularReportEvent > IrRegularTransactions > IrRegularETransaction > IrRegularFinancialAsset > CreditCardDetails > CreditCardCountryID	

5.2.6.1.1.1.28.11.4. הערות לכרטיס החיוב	minOcc: 0	maxOcc: 1
שם אלמנט:	CreditCardRemark	
מאפיינים:	סוג: xs:string	אורך: 100
סוג אלמנט:	פשוט	
אלמנט אב:	CreditCardDetails	
הגבלות רכיבים:	רשות	

נתיב ב- XML:	IrRegularReport > IrregularReportEvent > IrRegularTransactions > IrRegularETransaction > IrRegularFinancialAsset > CreditCardDetails > CreditCardRemark

5.2.6.1.1.1.28.12. פרטי השיק	0 :minOcc	1 :maxOcc
נמצא בשימוש ברכיב נוסף	לא	
שם אלמנט:	ChequeDetails מפורט בסעיף 5.1.7 וראו בסעיף 5.1 פירוט דרישות אלמנטים חוזרים	

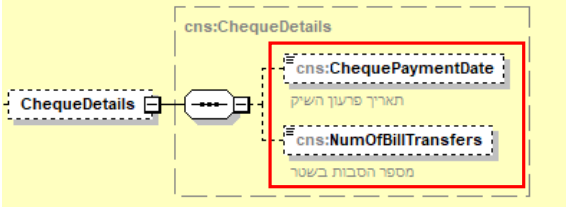

5.2.6.1.1.1.28.13. תאריך פירעון השיק/השטר	0 :minOcc		1 :maxOcc
שם אלמנט:	ChequePaymentDate		
מאפיינים:	xs:date :סוג		פורמט: YYYY-MM-DD
סוג אלמנט:	פשוט		
אלמנט אב:	ChequeDetails		
הגבלות רכיבים:	רשות		
הערות:	לפי מפורט בסעיף 4.7.4		
נתיב ב- XML:	IrRegularReport > IrregularReportEvent > IrRegularTransactions > IrRegularETransaction > IrRegularFinancialAsset > ChequeDetails > ChequePaymentDate		

5.2.6.1.1.1.28.14. מספר הסבות בשיק/שטר	0 :minOcc		1 :maxOcc
שם אלמנט:	NumOfBillTransfers		
מאפיינים:	xs:integer :סוג		אורך: 2
סוג אלמנט:	פשוט		
אלמנט אב:	ChequeDetails		
הגבלות רכיבים:	רשות		
נתיב ב- XML:	IrRegularReport > IrregularReportEvent > IrRegularTransactions > IrRegularETransaction > IrRegularFinancialAsset > ChequeDetails > NumOfBillTransfers		

5.2.6.1.1.1.29. בטוחות קשורות	0 :minOcc	1 :maxOcc
נמצא בשימוש ברכיב נוסף	לא	
שם אלמנט:	RelatedPledges	
סוג אלמנט:	מורכב	
אלמנט אב:	IrRegularTransaction	
נתיב ב- XML:	IrRegularReport > IrregularReportEvent > IrRegularTransactions > IrRegularETransaction > RelatedPledges	
הגבלות רכיבים:	רשות	

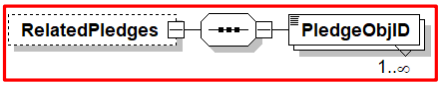

5.2.6.1.1.1.29.1. בטוחה קשורה לפעולה	1 :minOcc	unbounded :maxOcc
שם אלמנט:	PledgeObjID	
מאפיינים:	סוג: xs:string	
סוג אלמנט:	פשוט	
אלמנט אב:	RelatedPledges	
נתיב ב- XML:	IrRegularReport > IrregularReportEvent > IrRegularTransactions > IrRegularETransaction > RelatedPledges > PledgeObjID	
הגבלות רכיבים:	חובה	
ערכיים אפשריים	ReporterObjID של הבטוחה הקשורה לפעולה	

5.2.7.1.1. רשימת ישויות מעורבות בדיווח	minOcc: 0	maxOcc: 1
נמצא בשימוש ברכיב נוסף	כן	
שם אלמנט:	ListOfInvolvedEntities	
מאפיינים:	cns:ListOfInvolvedEntities	
סוג אלמנט:	מורכב	
אלמנט אב:	IrregularReportEvent	
נתיב ב- XML:	IrRegularReport > IrregularReportEvent > ListOfInvolvedEntities	
הגבלות רכיבים:	רשות	

פרטים לגבי ישות מסוג אדם יוזנו תחת אלמנט **Persons**, לעומת זאת פרטים לגבי ישות מסוג תאגיד/חברה/הסדר משפטי יוזנו תחת אלמנט **Corporates**.

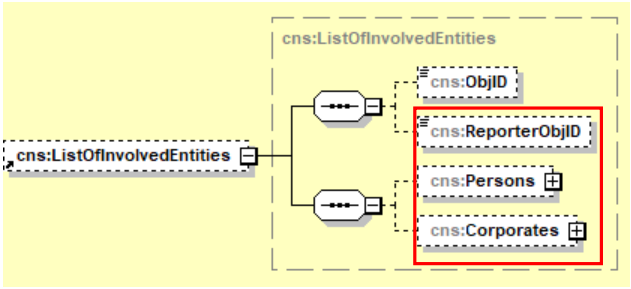

5.2.7.1.1.1. מזהה אלמנט	minOcc: 0	maxOcc: 1
שם אלמנט:	ReporterObjID	
מאפיינים:	סוג: xs:string	
סוג אלמנט:	פשוט	
אלמנט אב:	ListOfInvolvedEntities	
נתיב ב- XML:	IrRegularReport > IrregularReportEvent > ListOfInvolvedEntities > ReprterObjID	
הגבלות רכיבים:	רשות	
הערות:	מזהה אלמנט פנימי של המדווח	

5.2.7.1.1.2. ישויות (מסוג אדם)	minOcc: 0	maxOcc: 1
נמצא בשימוש ברכיב נוסף	לא	
שם אלמנט:	ישויות מעורבות	
סוג אלמנט:	מורכב	
אלמנט אב:	ListOfInvolvedEntities	
נתיב ב- XML:	IrRegularReport > IrregularReportEvent > ListOfInvolvedEntities > Persons	
הגבלות רכיבים:	רשות	

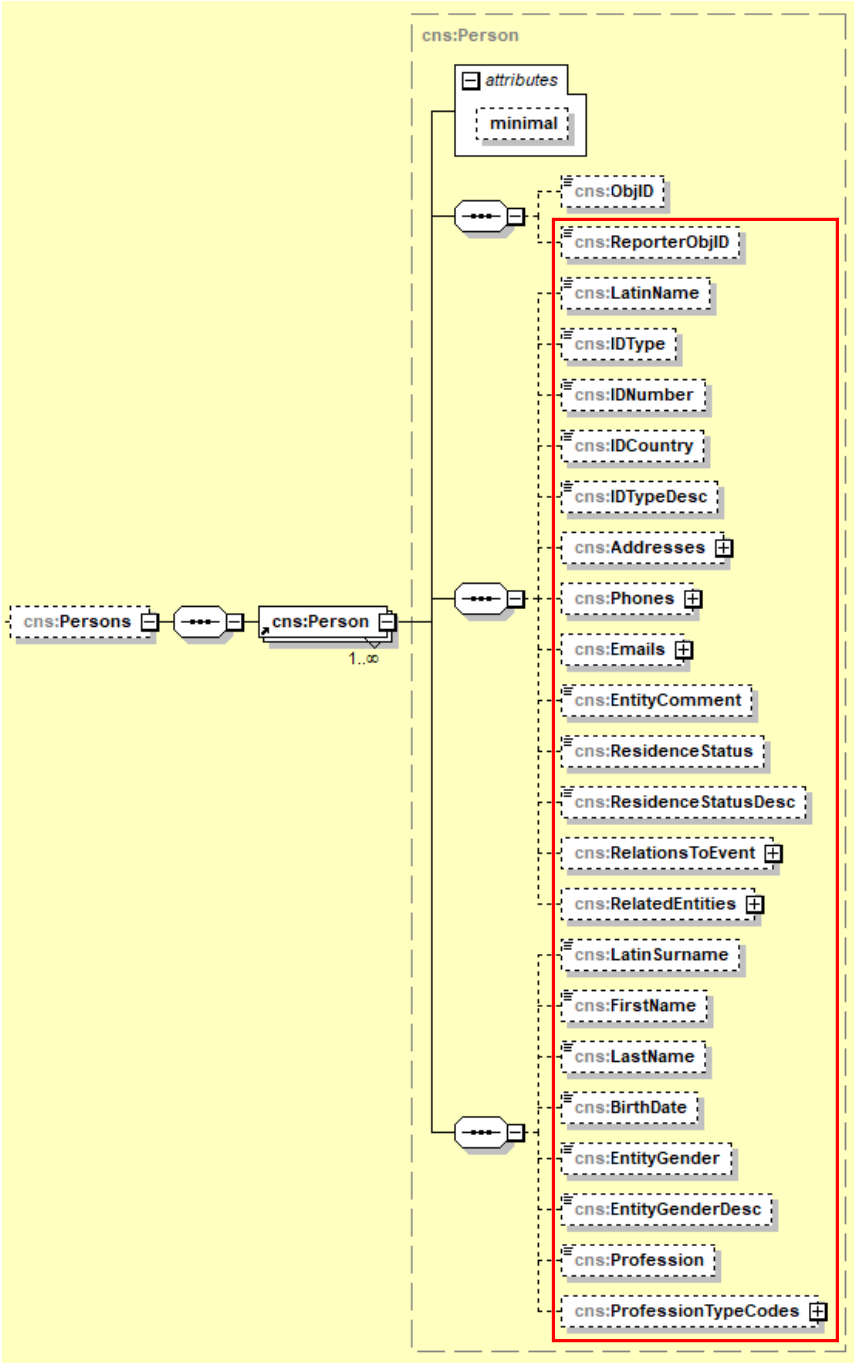
cns:Person
attributes
minimal
cns:ObjID
cns:ReporterObjID
cns:LatinName
cns:IDType
cns:IDNumber
cns:IDCountry
cns:IDTypeDesc
cns:Addresses
cns:Phones
cns:Emails
cns:EntityComment
cns:ResidenceStatus
cns:ResidenceStatusDesc
cns:RelationsToEvent
cns:RelatedEntities
cns:LatinSurname
cns:FirstName
cns:LastName
cns:BirthDate
cns:EntityGender
cns:EntityGenderDesc
cns:Profession
cns:ProfessionTypeCodes
cns:Persons
cns:Person
1..∞

5.2.7.1.1.2.1 ישות (מסוג אדם)	minOcc: 1	maxOcc: unbounded
נמצא בשימוש ברכיב נוסף	כן	
שם אלמנט:	Person	
מאפיינים:	cns:Person	
סוג אלמנט:	מורכב	
אלמנט אב:	Persons	
נתיב ב- XML:	IrRegularReport > IrregularReportEvent > ListOfInvolvedEntities > Persons > Person	
הגבלות רכיבים:	חובה	

5.2.7.1.1.2.1.1 מזהה אלמנט	minOcc: 0	maxOcc: 1
שם אלמנט:	ReporterObjID	
מאפיינים:	סוג: xs:string	
סוג אלמנט:	פשוט	
אלמנט אב:	Person	
נתיב ב- XML:	IrRegularReport > IrregularReportEvent > ListOfInvolvedEntities > Persons > Person > ReporterObjID	
הגבלות רכיבים:	רשות	
ערכים אפשריים:	מזהה אלמנט פנימי של המדווח	

5.2.7.1.1.2.1.2 שם משפחה בלועזית	minOcc: 0	maxOcc: 1
שם אלמנט:	LatinName	
מאפיינים:	סוג: xs:string	אורך: 200
סוג אלמנט:	פשוט	
אלמנט אב:	Person	
נתיב ב- XML:	IrRegularReport > IrregularReportEvent > ListOfInvolvedEntities > Persons > Person > LatinName	
הגבלות רכיבים:	רשות	

5.2.7.1.1.2.1.3 סוג מספר הזהות	minOcc: 0	maxOcc: 1
שם אלמנט:	IDType	
מאפיינים:	סוג: xs:integer	אורך: 4
סוג אלמנט:	פשוט	
אלמנט אב:	Person	
נתיב ב- XML:	IrRegularReport > IrregularReportEvent > ListOfInvolvedEntities > Persons > Person > IDType	
הגבלות רכיבים:	רשות	
ערכים אפשריים:	1- תעודת זהות 2- דרכון	

	3- תעודת מסע (שאיננה תמבד"ל או תמי"ל או תמח"פ) 4- מספר כרטיס מגנטי שהנפיק המנהל האזרחי 21- תמבד"ל - תעודת מעבר במקום דרכון לאומי (לאזרחים ישראלים שלא יכולים לקבל דרכון) 22- תמי"ל - תעודת מעבר ישראלית לזרים (תושבי קבע, זרים) 23- תמח"פ - תעודת מעבר חד פעמית 99- אחר

5.2.7.1.1.2.1.4 מספר זהות	minOcc: 0	maxOcc: 1
שם אלמנט:	IDNumber	
מאפיינים:	סוג: xs:string	אורך: 20
סוג אלמנט:	פשוט	
אלמנט אב:	Person	
נתיב ב- XML:	IrRegularReport > IrregularReportEvent > ListOfInvolvedEntities > Persons > Person > IDNumber	
הגבלות רכיבים:	רשות	
הערות:	תעודת זהות /דרכון זר/ תעודת מסע/ מספר זהות אחר	

5.2.7.1.1.2.1.5 מדינת דרכון או זהות	minOcc: 0	maxOcc: 1
שם אלמנט:	IDCountry	
מאפיינים:	ens:ISOCountryIDSimp	
סוג אלמנט:	פשוט	
אלמנט אב:	Person	
נתיב ב- XML:	IrRegularReport > IrregularReportEvent > ListOfInvolvedEntities > Persons > Person > IDCountry	
הגבלות רכיבים:	רשות	
הערות:	ידווח לפי תקן ISO - מחרוזת (2 תווים)	

5.2.7.1.1.2.1.6 סוג מס' הזהות - אחר	minOcc: 0	maxOcc: 1
שם אלמנט:	IDTypeDesc	
מאפיינים:	סוג: xs:string	אורך: 100
סוג אלמנט:	פשוט	
אלמנט אב:	Person	
נתיב ב- XML:	IrRegularReport > IrregularReportEvent > ListOfInvolvedEntities > Persons > Person > IDTypeDesc	
הגבלות רכיבים:	רשות	
הערות:	ידווח אם הוזן ערך "99" באלמנט IDType אחר'	

5.2.7.1.1.2.1.7. כתובות	minOcc: 0	maxOcc: 1
נמצא בשימוש ברכיב נוסף	לא	
שם אלמנט:	Addresses	
סוג אלמנט:	מורכב	
אלמנט אב:	Person	
נתיב ב- XML:	IrRegularReport > IrregularReportEvent > ListOfInvolvedEntities > Persons > Person > Addresses	
הגבלות רכיבים:	רשות	

5.2.7.1.1.2.1.7.1. כתובת	minOcc: 1	maxOcc: unbounded
נמצא בשימוש ברכיב נוסף	כן	
שם אלמנט:	Address מפורט בסעיף 5.1.1 וראו בסעיף 5.1 פירוט דרישות אלמנטים חוזרים	

5.2.7.1.1.2.1.7.2. סמל ישוב	minOcc: 1	maxOcc: unbounded
נמצא בשימוש ברכיב נוסף	כן	
שם אלמנט:	CityCode	
מאפיינים:	סוג: xs:string	אורך: 100
סוג אלמנט:	פשוט	
אלמנט אב:	Person	
נתיב ב- XML:	IrRegularReport > IrregularReportEvent > ListOfInvolvedEntities > Persons > Person > Addresses > Address > CityCode	
הגבלות רכיבים:	רשות	
הערות:	אם הוזן קוד מדינה ישראל, יש לדווח לפי טבלת ערים וישובים מאתר data.gov.il https://data.gov.il/dataset/citiesandsettelments אם לא קיים תיעוד אצל המדווח יש להזין קוד "777777" ולהשלים שם הישוב בשדה ישוב - אחר	

5.2.7.1.1.2.1.7.3. ישוב - אחר	minOcc: 1	maxOcc: unbounded
נמצא בשימוש ברכיב נוסף	כן	
שם אלמנט:	CityName	
מאפיינים:	סוג: xs:string	אורך: 100
סוג אלמנט:	פשוט	
אלמנט אב:	Person	

נתיב ב- XML:	IrRegularReport > IrregularReportEvent > ListOfInvolvedEntities > Persons > Person > Addresses > Address > CityName
הגבלות רכיבים:	רשות
הערות:	יש להשלים שם הישוב אם הוזן הקוד "777777" באלמנט CityCode

5.2.7.1.1.2.1.7.4. סמל רחוב	1 :minOcc	unbounded :maxOcc
נמצא בשימוש ברכיב נוסף	כן	
שם אלמנט:	StreetCode	
מאפיינים:	סוג: xs:string	אורך: 6
סוג אלמנט:	פשוט	
אלמנט אב:	Person	
נתיב ב- XML:	IrRegularReport > IrregularReportEvent > ListOfInvolvedEntities > Persons > Person > Addresses > Address > StreetCode	
הגבלות רכיבים:	רשות	
הערות:	אם הוזן קוד מדינה ישראל, יש לדווח לפי טבלת ערים וישובים מאתר data.gov.il https://data.gov.il/dataset/321 אם לא קיים תיעוד אצל המדווח יש להזין קוד "777777" ולהשלים שם הרחוב בשדה רחוב - אחר	

5.2.7.1.1.2.1.7.5. רחוב - אחר	1 :minOcc	unbounded :maxOcc
נמצא בשימוש ברכיב נוסף	כן	
שם אלמנט:	StreetName	
מאפיינים:	סוג: xs:string	אורך: 200
סוג אלמנט:	פשוט	
אלמנט אב:	Person	
נתיב ב- XML:	IrRegularReport > IrregularReportEvent > ListOfInvolvedEntities > Persons > Person > Addresses > Address > StreetName	
הגבלות רכיבים:	רשות	
הערות:	יש להשלים שם הרחוב אם הוזן הקוד "777777" באלמנט StreetCode	

5.2.7.1.1.2.1.7.6. מספר בית	1 :minOcc	unbounded :maxOcc
נמצא בשימוש ברכיב נוסף	כן	
שם אלמנט:	HouseNumber	

מאפיינים:	סוג: xs:string	אורך: 20
סוג אלמנט:	פשוט	
אלמנט אב:	Person	
נתיב ב- XML:	IrRegularReport > IrregularReportEvent > ListOfInvolvedEntities > Persons > Person> Addresses > Address > HouseNumber	
הגבלות רכיבים:	רשות	

5.2.7.1.1.2.1.7.7. מיקוד חדש	minOcc: 1	maxOcc: unbounded
נמצא בשימוש ברכיב נוסף	כן	
שם אלמנט:	NewZipCode	
מאפיינים:	סוג: xs:string	אורך: 10
סוג אלמנט:	פשוט	
אלמנט אב:	Person	
נתיב ב- XML:	IrRegularReport > IrregularReportEvent > ListOfInvolvedEntities > Persons > Person > Addresses > Address > NewZIPCode	
הגבלות רכיבים:	רשות	

5.2.7.1.1.2.1.7.8. מיקוד	minOcc: 1	maxOcc: unbounded
נמצא בשימוש ברכיב נוסף	כן	
שם אלמנט:	ZipCode	
מאפיינים:	סוג: xs:string	אורך: 10
סוג אלמנט:	פשוט	
אלמנט אב:	Person	
נתיב ב- XML:	IrRegularReport > IrregularReportEvent > ListOfInvolvedEntities > Persons > Person > Addresses > Address > ZIPCode	
הגבלות רכיבים:	רשות	

5.2.7.1.1.2.1.7.9. מדינת כתובת	minOcc: 1	maxOcc: unbounded
נמצא בשימוש ברכיב נוסף	כן	
שם אלמנט:	CountryID	
מאפיינים:	סוג: xs:string	אורך: 5
סוג אלמנט:	פשוט	
אלמנט אב:	Person	
נתיב ב- XML:	IrRegularReport > IrregularReportEvent > ListOfInvolvedEntities > Persons > Person > Addresses > Address > CountryID	
הגבלות רכיבים:	רשות	

5.2.7.1.1.2.1.8. טלפונים	minOcc: 0	maxOcc: 1

נמצא בשימוש ברכיב נוסף	לא
שם אלמנט:	Phones
סוג אלמנט:	מורכב
אלמנט אב:	Person
נתיב ב- XML:	IrRegularReport > IrregularReportEvent > ListOfInvolvedEntities > Persons > Person > Phones
הגבלות רכיבים:	רשות

5.2.7.1.1.2.1.8.1. טלפון	minOcc: 1	maxOcc: unbounded
נמצא בשימוש ברכיב נוסף	כן	
שם אלמנט:	Phone מפורט בסעיף 5.1.4 וראו בסעיף 5.1 פירוט דרישות אלמנטים חוזרים	

5.2.7.1.1.2.1.8.2. סוג מספר טלפון	minOcc: 1		maxOcc: unbounded
נמצא בשימוש ברכיב נוסף	כן		
שם אלמנט:	PhoneType		
מאפיינים:	סוג: xs:string	אורך: 4	
סוג אלמנט:	פשוט		
אלמנט אב:	Person		
נתיב ב- XML:	IrRegularReport > IrregularReportEvent > ListOfInvolvedEntities > Persons > Person > Phones > Phone > PhoneType		
הגבלות רכיבים:	1- נייח 2- פקסימילה 3- נייד		

5.2.7.1.1.2.1.8.3. מספר טלפון	minOcc: 1		maxOcc: unbounded
נמצא בשימוש ברכיב נוסף	כן		
שם אלמנט:	Number		
מאפיינים:	סוג: xs:string	אורך: 50	
סוג אלמנט:	פשוט		
אלמנט אב:	Person		
נתיב ב- XML:	IrRegularReport > IrregularReportEvent > ListOfInvolvedEntities > Persons > Person > Phones > Phone > Number		
הגבלות רכיבים:	רשות		

5.2.7.1.1.2.1.9. בתובות דואר אלקטרוני	minOcc: 0	maxOcc: 1
נמצא בשימוש ברכיב נוסף	לא	

שם אלמנט:	Emails
סוג אלמנט:	מורכב
אלמנט אב:	Person
נתיב ב- XML:	IrRegularReport > IrregularReportEvent > ListOfInvolvedEntities > Persons > Person > Emails
הגבלות רכיבים:	רשות

5.2.7.1.1.2.1.9.1. כתובת דואר אלקטרוני	minOcc: 1	maxOcc: unbounded
נמצא בשימוש ברכיב נוסף	כן	
שם אלמנט:	Email מפורט בסעיף 5.1.3 וראו בסעיף 5.1 פירוט דרישות אלמנטים חוזרים נדרש לדווח במבנה X@Y.ZZ	

5.2.7.1.1.2.1.9.2. סוג Email	minOcc: 1		maxOcc: unbounded
נמצא בשימוש ברכיב נוסף	כן		
שם אלמנט:	EmailType		
מאפיינים:	סוג: xs:string	אורך: 2	
סוג אלמנט:	פשוט		
אלמנט אב:	Person		
נתיב ב- XML:	IrRegularReport > IrregularReportEvent > ListOfInvolvedEntities > Persons > Person > Emails > Email > EmailType		
הגבלות רכיבים:	1- פרטי 2- עבודה 3- לא ידוע		

5.2.7.1.1.2.1.9.3. Email	minOcc: 1		maxOcc: unbounded
נמצא בשימוש ברכיב נוסף	כן		
שם אלמנט:	Email		
מאפיינים:	סוג: xs:string	אורך: 100	
סוג אלמנט:	פשוט		
אלמנט אב:	Person		
נתיב ב- XML:	IrRegularReport > IrregularReportEvent > ListOfInvolvedEntities > Persons > Person > Emails > Email > EmailAddress		
הגבלות רכיבים:			
הערות:	במבנה X@Y.ZZ		

5.2.7.1.1.2.1.10. הערות לישות	minOcc: 0	maxOcc: 1
שם אלמנט:	EntityComment	
מאפיינים:	סוג: xs:string	אורך: 500
סוג אלמנט:	פשוט	
אלמנט אב:	Person	
נתיב ב- XML:	IrRegularReport > IrregularReportEvent > ListOfInvolvedEntities > Persons > Person > EntityComment	
הגבלות רכיבים:	רשות	

5.2.7.1.1.2.1.11. מעמד ישות	minOcc: 0	maxOcc: 1
שם אלמנט:	ResidenceStatus	
מאפיינים:	סוג: xs:integer	אורך: 4
סוג אלמנט:	פשוט	
אלמנט אב:	Person	
נתיב ב- XML:	IrRegularReport > IrregularReportEvent > ListOfInvolvedEntities > Persons > Person > ResidenceStatus	
הגבלות רכיבים:	רשות	
ערכים אפשריים:	1- יחיד תושב ישראל 2- יחיד תושב חוץ 3- תאגיד רשום בישראל 4- תאגיד רשום במדינה זרה 5- אחר 6- תושב אזור 7 – תאגיד אזור	

5.2.7.1.1.2.1.12. מעמד ישות - אחר	minOcc: 0	maxOcc: 1
שם אלמנט:	ResidenceStatusDesc	
מאפיינים:	סוג: xs:string	אורך: 100
סוג אלמנט:	פשוט	
אלמנט אב:	Person	
נתיב ב- XML:	IrRegularReport > IrregularReportEvent > ListOfInvolvedEntities > Persons > Person > ResidenceStatusDesc	
הגבלות רכיבים:	רשות	
ערכים אפשריים:	יש לדווח אם הוזן באלמנט ResidenceStatus ערך 5 'אחר'	

5.2.7.1.1.2.1.13. קשר לידיעה	0 :minOcc	1 :maxOcc
נמצא בשימוש ברכיב נוסף	לא	
שם אלמנט:	RelationsToEvent	
מאפיינים:	cns:ListOfRelations	
סוג אלמנט:	מורכב	
אלמנט אב:	Person	
נתיב ב- XML:	IrRegularReport > IrregularReportEvent > ListOfInvolvedEntities > Persons > Person > RelationsToEvent	
הגבלות רכיבים:	רשות	

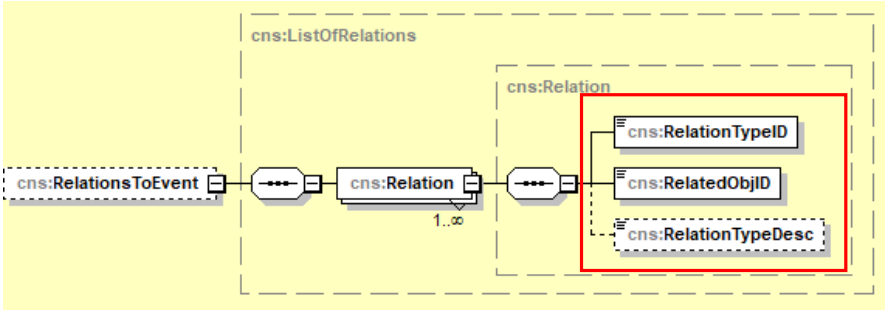

5.2.7.1.1.2.1.13.1 סוג קשר ישות אדם לידיעה	1 :minOcc	unbounded :maxOcc
נמצא בשימוש ברכיב נוסף	לא	
שם אלמנט:	Relation מפורט בסעיף 5.1.5 וראו בסעיף 5.1 פירוט דרישות אלמנטים חוזרים	
נתיב ב- XML:	IrRegularReport > IrregularReportEvent > ListOfInvolvedEntities > Persons > Person > RelationsToEvent > Relation > RelatedTypeID	
ערכים אפשריים:	לשדה RelationTypeID ידווח: 1 - מושא הידיעה (מי שעליו הידיעה) 2 - קשור למושא הידיעה 3 - בן לוויה 4 - שותף עסקי 5 - בעלים 8 - מיופה כח 9 - נהנה 10 - ערב 11 - בעל שליטה בתאגיד 13 - מוטב 15 - נאמן 19 - קרוב משפחה	

	21 - צד לפעולה 22 - בעל עניין בחברה 23 - בעל מניות 24 - אחר 33 - גורם קשור 34 - נושה 51 - נש"פ שבאמצעותו בוצעה הפעולה

5.2.7.1.1.2.1.1 דיווח מקושר לישות	0 :minOcc	1 :maxOcc
שם אלמנט:	ReporterObjID	
מאפיינים:	סוג: xs:string	
סוג אלמנט:	פשוט	
אלמנט אב:		
נתיב ב- XML:	IrRegularReport > IrregularReportEvent > ListOfInvolvedEntities > Persons > Person > RelationsToEvent > Relation > RelatedObjID	
הגבלות רכיבים:	רשות	
ערכים אפשריים:	ReporterObjID של הדיווח (irregularevent)	

5.2.7.1.1.2.1.1.1. סוג קשר ישות לידיעה - אחר	0 :minOcc	1 :maxOcc
שם אלמנט:	Relation מפורט בסעיף 5.1.5 וראו בסעיף 5.1 פירוט דרישות אלמנטים חוזרים	
מאפיינים:	סוג: xs:string	אורך: 100
סוג אלמנט:	פשוט	
נתיב ב- XML:	IrRegularReport > IrregularReportEvent > ListOfInvolvedEntities > Persons > Person > RelationsToEvent > Relation > RelationTypeDesc	
הגבלות רכיבים:	רשות	
ערכים אפשריים:	ידווח אם הוזן באלמנט RelationTypeID ערך 'אחר'	

5.2.7.1.1.2.1.2 ישויות קשורות לישות	0 :minOcc	1 :maxOcc
נמצא בשימוש ברכיב נוסף	לא	
שם אלמנט:	RelatedEntities	
מאפיינים:	cns:ListOfRelation	
סוג אלמנט:	מורכב	
אלמנט אב:	Person	
נתיב ב- XML:	IrRegularReport > IrregularReportEvent > ListOfInvolvedEntities > Persons > Person > RelatedEntities	

הגבלות רכיבים:	רשות

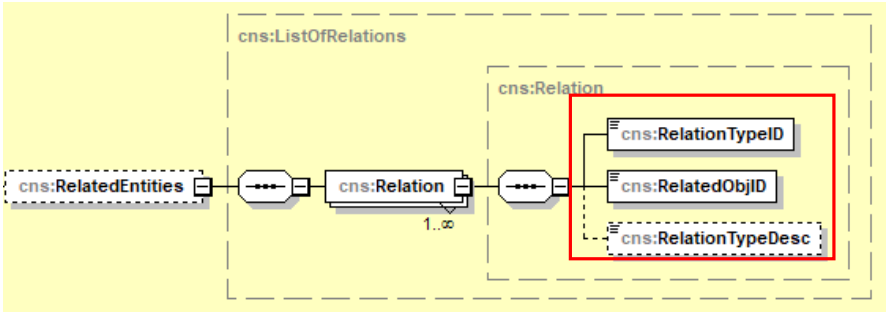

5.2.7.1.1.2.1.2.1. קשר ישות אדם לישות	1 :minOcc	unbounded :maxOcc
נמצא בשימוש ברכיב נוסף	לא	
שם אלמנט:	Relation מפורט בסעיף 5.1.5 וראו בסעיף 5.1 פירוט דרישות אלמנטים חוזרים	
נתיב בXML	IrRegularReport > IrregularReportEvent > ListOfInvolvedEntities > Persons > Person > RelatedEntities > Relation > RelatedTypeID	
ערכים אפשרים:	לישות מסוג אדם ניתן לקשר ישות מסוג אדם בסוגי הקשר הבאים:2, 3, 8, 13, 15, 16, 25, 26, 27, 28, 30, 36, 37, 40, 41 לישות מסוג אדם ניתן לקשר ישות מסוג תאגיד בסוגי הקשר הבאים: 1, 2, 3, 4, 6, 10, 18, 24, 25, 29, 30, 32, 36, 37, 38, 40, 41, 43	

5.2.7.1.1.2.1.2.2. ישות קשורה לישות	0 :minOcc	1 :maxOcc
שם אלמנט:	ReporterObjID	
מאפיינים:	סוג: xs:string	
סוג אלמנט:	פשוט	
נתיב ב- XML:	IrRegularReport > IrregularReportEvent > ListOfInvolvedEntities > Persons > Person > RelatedEntities > Relation > RelatedObjID	
הגבלות רכיבים:	רשות	
ערכים אפשריים:	ReporterObjID של הישות הקשורה	

5.2.7.1.1.2.1.2.3. סוג קשר ישות לישות- אחר	minOcc: 0	maxOcc: 1
שם אלמנט:	Relation מפורט בסעיף 5.1.5 וראו בסעיף 5.1 פירוט דרישות אלמנטים חוזרים	
מאפיינים:	סוג: xs:string	אורך: 100
סוג אלמנט:	פשוט	
נתיב ב- XML:	IrRegularReport > IrregularReportEvent > ListOfInvolvedEntities > Persons > Person > RelatedEntities > Relation > RelationTypeDesc	
הגבלות רכיבים:	רשות	
ערכים אפשריים:	ידווח אם הוזן באלמנט RelationTypeID ערך 'אחר'	

5.2.7.1.1.2.1.3. שם פרטי בלועזית	minOcc: 0	maxOcc: 1
שם אלמנט:	LatinSurname	
מאפיינים:	סוג: xs:string	אורך: 100
סוג אלמנט:	פשוט	
אלמנט אב:	Person	
נתיב ב- XML:	IrRegularReport > IrregularReportEvent > ListOfInvolvedEntities > Persons > Person > LatinSurname	
הגבלות רכיבים:	רשות	

5.2.7.1.1.2.1.4. שם פרטי	minOcc: 0	maxOcc: 1
שם אלמנט:	FirstName	
מאפיינים:	סוג: xs:string	אורך: 100
סוג אלמנט:	פשוט	
אלמנט אב:	Person	
נתיב ב- XML:	IrRegularReport > IrregularReportEvent > ListOfInvolvedEntities > Persons > Person > FirstName	
הגבלות רכיבים:	רשות	

5.2.7.1.1.2.1.5. שם משפחה	minOcc: 0	maxOcc: 1
שם אלמנט:	LastName	
מאפיינים:	סוג: xs:string	אורך: 100
סוג אלמנט:	פשוט	
אלמנט אב:	Person	
נתיב ב- XML:	IrRegularReport > IrregularReportEvent > ListOfInvolvedEntities > Persons > Person > LastName	
הגבלות רכיבים:	רשות	

5.2.7.1.1.2.1.6. תאריך לידה	minOcc: 0	maxOcc: 1
שם אלמנט:	BirthDate	
מאפיינים:	סוג: xs:date	פורמט: YYYY-MM-DD
סוג אלמנט:	פשוט	
אלמנט אב:	Person	
נתיב ב- XML:	IrRegularReport > IrregularReportEvent > ListOfInvolvedEntities > Persons > Person > BirthDate	
הגבלות רכיבים:	רשות	
הערות:	לא יכיל ערך של תאריך עתידי לפי המפורט בסעיף 4.7.4	

5.2.7.1.1.2.1.7. מין	minOcc: 0	maxOcc: 1
שם אלמנט:	EntityGender	
מאפיינים:	סוג: xs:integer	אורך: 4
סוג אלמנט:	פשוט	
אלמנט אב:	Person	
נתיב ב- XML:	IrRegularReport > IrregularReportEvent > ListOfInvolvedEntities > Persons > Person > EntityGender	
הגבלות רכיבים:	רשות	
ערכים אפשריים:	1- זכר 2- נקבה 99- אחר	

5.2.7.1.1.2.1.8. מין - אחר	minOcc: 0	maxOcc: 1
שם אלמנט:	EntityGenderDesc	
מאפיינים:	סוג: xs:string	אורך: 100
סוג אלמנט:	פשוט	
אלמנט אב:	Person	
נתיב ב- XML:	IrRegularReport > IrregularReportEvent > ListOfInvolvedEntities > Persons > Person > EntityGenderDesc	
הגבלות רכיבים:	רשות	
ערכים אפשריים:	ידווח אם הוזן באלמנט EntityGender ערך 99 'אחר'	

5.2.7.1.1.2.1.9. תחום עיסוק/ משלח יד – אדם - אחר	minOcc: 0	maxOcc: 1
שם אלמנט:	Profession	

מאפיינים:	סוג: xs:string	אורך: 100
סוג אלמנט:	פשוט	
אלמנט אב:	Person	
נתיב ב- XML:	IrRegularReport > IrregularReportEvent > ListOfInvolvedEntities > Persons > Person > Profession	
הגבלות רכיבים:	רשות	
הערות	ידווח אם הוזן ערך "xxxx" באלמנט ProfessionTypeCode 'משלח יד לא ידוע'	

5.2.7.1.1.2.1.10. קודי תחום עיסוק/ משלח יד	0 :minOcc	1 :maxOcc
נמצא בשימוש ברכיב נוסף	לא	
שם אלמנט:	ProfessionTypeCodes	
סוג אלמנט:	מורכב	
אלמנט אב:	Person	
נתיב ב- XML:	IrRegularReport > IrregularReportEvent > ListOfInvolvedEntities > Persons > Person > ProfessionTypeCodes	
הגבלות רכיבים:	רשות	

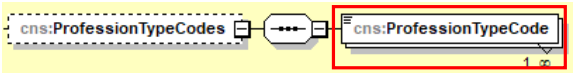

5.2.7.1.1.2.1.10.1. קוד תחום עיסוק/משלח יד – אדם	1 :minOcc	unbounded :maxOcc
שם אלמנט:	ProfessionTypeCode	
מאפיינים:	סוג: xs:string	אורך: 100
סוג אלמנט:	פשוט	
אלמנט אב:	ProfessionTypeCodes	
נתיב ב- XML:	IrRegularReport > IrregularReportEvent > ListOfInvolvedEntities > Persons > Person > ProfessionTypeCodes > ProfessionTypeCode	
הגבלות רכיבים:	חובה	
הערות:	הקוד שיש לדווח הוא הערך הנוגע לעניין בעמודת 'תת קבוצה' (4 תווים) בטבלת 'הסיווג האחיד של משלחי יד' באתר https://www.cbs.gov.il קישור למיקום הקובץ באתר	

	כשלא נמצא העיסוק/משלח יד המתאים או אם המידע לא מנוהל באופן זה אצל המדווח, יש להזין קוד "xxxx" ולהשלים את העיסוק במלל בשדה 'בעלי משלח יד לא ידוע'

5.2.7.1.1.3. תאגידים	minOcc: 0	maxOcc: 1
נמצא בשימוש ברכיב נוסף	לא	
שם אלמנט:	Corporates	
סוג אלמנט:	מורכב	
אלמנט אב:	ListOfInvolvedEntities	
נתיב ב- XML:	IrRegularReport > IrregularReportEvent > ListOfInvolvedEntities > Corporates	
הגבלות רכיבים:	רשות	

5.2.7.1.1.3.1. תאגיד	minOcc: 1	maxOcc: unbounded
נמצא בשימוש ברכיב נוסף	כן	
שם אלמנט:	Corporate	
מאפיינים:	cns:Corporate	
סוג אלמנט:	מורכב	
אלמנט אב:	Corporates	
נתיב ב- XML:	IrRegularReport > IrregularReportEvent > ListOfInvolvedEntities > Corporates > Corporate	
הגבלות רכיבים:	חובה	

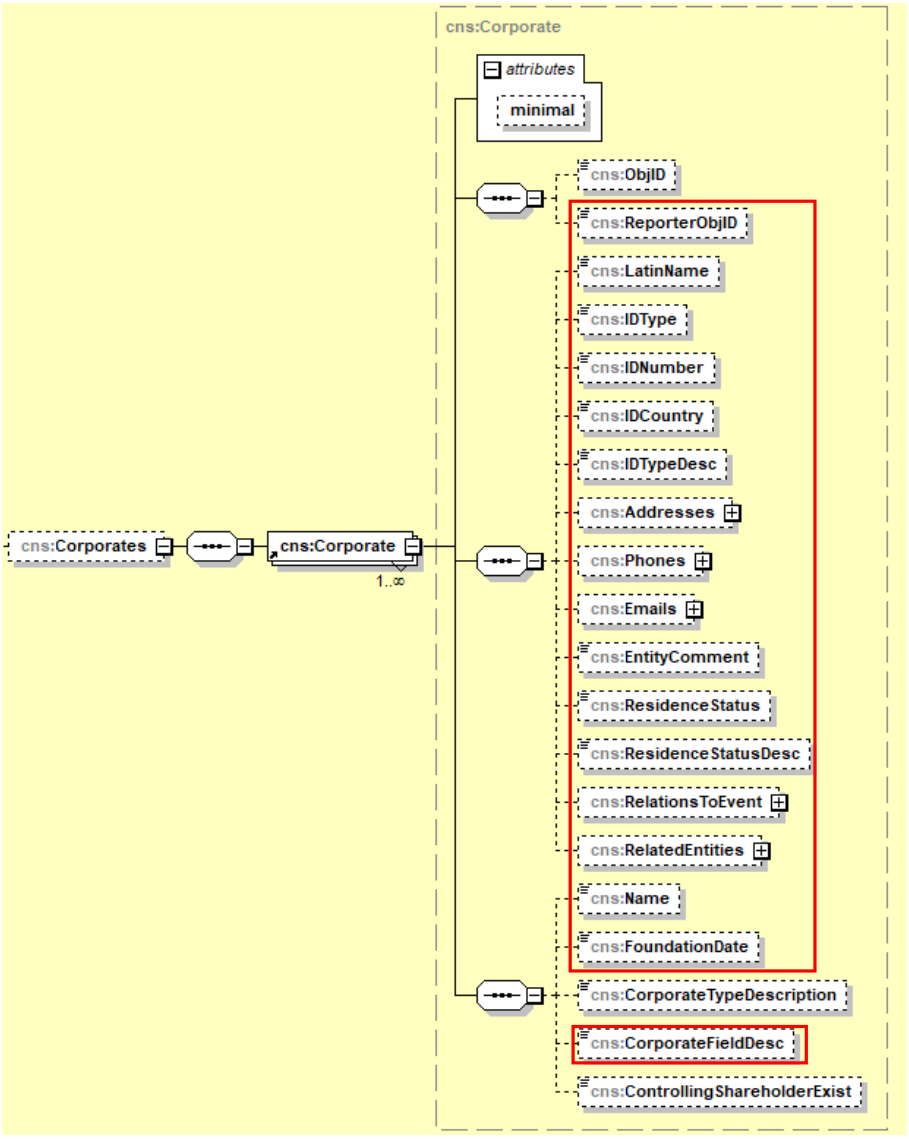
cns:Corporate
attributes
minimal
cns:ObjID
cns:ReporterObjID
cns:LatinName
cns:IDType
cns:IDNumber
cns:IDCountry
cns:IDTypeDesc
cns:Addresses
cns:Phones
cns:Emails
cns:EntityComment
cns:ResidenceStatus
cns:ResidenceStatusDesc
cns:RelationsToEvent
cns:RelatedEntities
cns:Name
cns:FoundationDate
cns:CorporateTypeDescription
cns:CorporateFieldDesc
cns:ControllingShareholderExist
cns:Corporates
cns:Corporate
1..∞

5.2.7.1.1.3.1.1.	מזהה אלמנט	minOcc: 0	maxOcc: 1
שם אלמנט:	ReporterObjID		
מאפיינים:	סוג: xs:string		
סוג אלמנט:	פשוט		
אלמנט אב:	Corporate		
נתיב ב- XML:	IrRegularReport > IrregularReportEvent > ListOfInvolvedEntities > Corporates > Corporate > ReporterObjID		
הגבלות רכיבים:	רשות		
ערכים אפשריים:	מזהה אלמנט פנימי של המדווח		

5.2.7.1.1.3.1.2.	שם תאגיד בלועזית	minOcc: 0	maxOcc: 1
שם אלמנט:	LatinName		
מאפיינים:	סוג: xs:string	אורך: 100	
סוג אלמנט:	פשוט		
אלמנט אב:	Corporate		
נתיב ב- XML:	IrRegularReport > IrregularReportEvent > ListOfInvolvedEntities > Corporates > Corporate > LatinName		
הגבלות רכיבים:	רשות		

5.2.7.1.1.3.1.3.	סוג מס' הזהות (ר"ב)	minOcc: 0	maxOcc: 1
שם אלמנט:	IDType		
מאפיינים:	סוג: xs:integer	אורך: 4	
סוג אלמנט:	פשוט		
אלמנט אב:	Corporate		
נתיב ב- XML:	IrRegularReport > IrregularReportEvent > ListOfInvolvedEntities > Corporates > Corporate > IDType		
הגבלות רכיבים:	רשות		
ערכים אפשריים:	5- מספר תאגיד 10- חברה ישראלית (למעט חל"צ) 11- חברה זרה רשומה בישראל 12- חברה זרה 13- חברה לתועלת הציבור (חל"צ) 14- שותפות 15- עמותה 16- אגודה עותמנית 17- אגודה שיתופית 18- מפלגה 19- הקדש 20- חסר ישות		

	99- אחר

5.2.7.1.1.3.1.4. מספר זהות	minOcc: 0	maxOcc: 1
שם אלמנט:	IDNumber	
מאפיינים:	סוג: xs:string	אורך: 20
סוג אלמנט:	פשוט	
אלמנט אב:	Corporate	
נתיב ב- XML:	IrRegularReport > IrregularReportEvent > ListOfInvolvedEntities > Corporates > Corporate > IDNumber	
הגבלות רכיבים:	רשות	
הערות:	מספר חברה / מספר זהות אחר	

5.2.7.1.1.3.1.5. מדינת דרכון או זהות	minOcc: 0	maxOcc: 1
שם אלמנט:	IDCountry	
מאפיינים:	ens:ISOCountryIDSimp	
סוג אלמנט:	פשוט	
אלמנט אב:	Corporate	
נתיב ב- XML:	IrRegularReport > IrregularReportEvent > ListOfInvolvedEntities > Corporates > Corporate > IDCountry	
הגבלות רכיבים:	רשות	
הערות:	ידווח לפי תקן ISO - מחרוזת (2 תווים)	

5.2.7.1.1.3.1.6. סוג מספר הזהות - אחר	minOcc: 0	maxOcc: 1
שם אלמנט:	IDTypeDesc	
מאפיינים:	סוג: xs:string	אורך: 100
סוג אלמנט:	פשוט	
אלמנט אב:	Corporate	
נתיב ב- XML:	IrRegularReport > IrregularReportEvent > ListOfInvolvedEntities > Corporates > Corporate > IDTypeDesc	
הגבלות רכיבים:	רשות	

5.2.7.1.1.3.1.7. כתובות	minOcc: 0	maxOcc: 1
נמצא בשימוש ברכיב נוסף	לא	
שם אלמנט:	Addresses	
סוג אלמנט:	מורכב	
אלמנט אב:	Corporate	

נתיב ב- XML:	IrRegularReport > IrregularReportEvent > ListOfInvolvedEntities > Corporates > Corporate > Addresses
הגבלות רכיבים:	רשות

5.2.7.1.1.3.1.7.1. כתובת	1 :minOcc	unbounded :maxOcc
נמצא בשימוש ברכיב נוסף	כן	
שם אלמנט:	Address מפורט בסעיף 5.1.1 וראו בסעיף 5.1 פירוט דרישות אלמנטים חוזרים	

5.2.7.1.1.3.1.7.2. סמל ישוב	1 :minOcc	unbounded :maxOcc
נמצא בשימוש ברכיב נוסף	כן	
שם אלמנט:	CityCode	
מאפיינים:	סוג: xs:string	אורך: 100
סוג אלמנט:	מורכב	
אלמנט אב:	Corporate	
נתיב ב- XML:	IrRegularReport > IrregularReportEvent > ListOfInvolvedEntities > Corporates > Corporate > Addresses > Address > CityCode	
הגבלות רכיבים:	רשות	
הערות:	אם הוזן קוד מדינה ישראל, יש לדווח לפי טבלת ערים וישובים מאתר data.gov.il https://data.gov.il/dataset/citiesandsettelments אם לא קיים תיעוד אצל המדווח יש להזין קוד "777777" ולהשלים שם הישוב בשדה ישוב - אחר	

5.2.7.1.1.3.1.7.3. ישוב - אחר	1 :minOcc	unbounded :maxOcc
נמצא בשימוש ברכיב נוסף	כן	
שם אלמנט:	CityName	
מאפיינים:	סוג: xs:string	אורך: 100
סוג אלמנט:	מורכב	
אלמנט אב:	Corporate	
נתיב ב- XML:	IrRegularReport > IrregularReportEvent > ListOfInvolvedEntities > Corporates > Corporate > Addresses > Address > CityName	
הגבלות רכיבים:	רשות	
הערות	יש להשלים שם הישוב אם הוזן הקוד "777777" באלמנט CityCode	

5.2.7.1.1.3.1.7.4. סמל רחוב	minOcc: 1	maxOcc: unbounded
נמצא בשימוש ברכיב נוסף	כן	
שם אלמנט:	StreetCode	
מאפיינים:	סוג: xs:string	אורך: 6
סוג אלמנט:	מורכב	
אלמנט אב:	Corporate	
נתיב ב- XML:	IrRegularReport > IrregularReportEvent > ListOfInvolvedEntities > Corporates > Corporate > Addresses > Address > StreetCode	
הגבלות רכיבים:	רשות	
הערות:	אם הוזן קוד מדינה ישראל, יש לדווח לפי טבלת ערים וישובים מאתר data.gov.il https://data.gov.il/dataset/321 אם לא קיים תיעוד אצל המדווח יש להזין קוד "777777" ולהשלים שם הרחוב בשדה רחוב - אחר	

5.2.7.1.1.3.1.7.5. רחוב - אחר	minOcc: 1	maxOcc: unbounded
נמצא בשימוש ברכיב נוסף	כן	
שם אלמנט:	StreetName	
מאפיינים:	סוג: xs:string	אורך: 200
סוג אלמנט:	מורכב	
אלמנט אב:	Corporate	
נתיב ב- XML:	IrRegularReport > IrregularReportEvent > ListOfInvolvedEntities > Corporates > Corporate > Addresses > Address > StreetName	
הגבלות רכיבים:	רשות	
הערות:	יש להשלים שם הרחוב אם הוזן הקוד "777777" באלמנט StreetCode	

5.2.7.1.1.3.1.7.6. מספר בית	minOcc: 1	maxOcc: unbounded
נמצא בשימוש ברכיב נוסף	כן	
שם אלמנט:	HouseNumber	
מאפיינים:	סוג: xs:string	אורך: 20
סוג אלמנט:	מורכב	
אלמנט אב:	Corporate	
נתיב ב- XML:	IrRegularReport > IrregularReportEvent > ListOfInvolvedEntities > Corporates >	

	Corporate > Addresses > Address > HouseNumber
הגבלות רכיבים:	רשות

5.2.7.1.1.3.1.7.7. מיקוד חדש	minOcc: 1	maxOcc: unbounded
נמצא בשימוש ברכיב נוסף	כן	
שם אלמנט:	NewZipCode	
מאפיינים:	סוג: xs:string	אורך: 10
סוג אלמנט:	מורכב	
אלמנט אב:	Corporate	
נתיב ב- XML:	IrRegularReport > IrregularReportEvent > ListOfInvolvedEntities > Corporates > Corporate > Addresses > Address > NewZIPCode	
הגבלות רכיבים:	רשות	

5.2.7.1.1.3.1.7.8. מיקוד	minOcc: 1	maxOcc: unbounded
נמצא בשימוש ברכיב נוסף	כן	
שם אלמנט:	ZipCode	
מאפיינים:	סוג: xs:string	אורך: 10
סוג אלמנט:	מורכב	
אלמנט אב:	Corporate	
נתיב ב- XML:	IrRegularReport > IrregularReportEvent > ListOfInvolvedEntities > Corporates > Corporate > Addresses > Address > ZIPCode	
הגבלות רכיבים:	רשות	

5.2.7.1.1.3.1.7.9. מדינת כתובת	minOcc: 1	maxOcc: unbounded
נמצא בשימוש ברכיב נוסף	כן	
שם אלמנט:	CountryID	
מאפיינים:	סוג: xs:string	אורך: 5
סוג אלמנט:	מורכב	
אלמנט אב:	Corporate	
נתיב ב- XML:	IrRegularReport > IrregularReportEvent > ListOfInvolvedEntities > Corporates > Corporate > Addresses > Address > CountryID	
הגבלות רכיבים:	רשות	

5.2.7.1.1.3.1.8. טלפונים	minOcc: 0	maxOcc: 1
נמצא בשימוש ברכיב נוסף	לא	
שם אלמנט:	Phones	
סוג אלמנט:	מורכב	

אלמנט אב:	Corporate
נתיב ב- XML:	IrRegularReport > IrregularReportEvent > ListOfInvolvedEntities > Corporates > Corporate > Phones
הגבלות רכיבים:	רשות

5.2.7.1.1.3.1.8.1. טלפון	minOcc: 1	maxOcc: unbounded
נמצא בשימוש ברכיב נוסף	כן	
שם אלמנט:	Phone מפורט בסעיף 5.1.4 וראו בסעיף 5.1 פירוט דרישות אלמנטים חוזרים	

5.2.7.1.1.3.1.8.2. סוג מספר טלפון	minOcc: 1	maxOcc: unbounded
נמצא בשימוש ברכיב נוסף	כן	
שם אלמנט:	PhoneType	
מאפיינים:	סוג: xs:string	אורך: 4
סוג אלמנט:	מורכב	
אלמנט אב:	Corporate	
נתיב ב- XML:	IrRegularReport > IrregularReportEvent > ListOfInvolvedEntities > Corporates > Corporate > Phones > Phone > PhoneType	
הגבלות רכיבים:	רשות	
ערכים אפשריים:	-1 נייח -2 פקסימילה -3 נייד	

5.2.7.1.1.3.1.8.3. מספר טלפון	minOcc: 1	maxOcc: unbounded
נמצא בשימוש ברכיב נוסף	כן	
שם אלמנט:	Number	
מאפיינים:	סוג: xs:string	אורך: 50
סוג אלמנט:	מורכב	
אלמנט אב:	Corporate	
נתיב ב- XML:	IrRegularReport > IrregularReportEvent > ListOfInvolvedEntities > Corporates > Corporate > Phones > Phone > Number	
הגבלות רכיבים:	רשות	

5.2.7.1.1.3.1.9. כתובות דואר אלקטרוני	minOcc: 0	maxOcc: 1
נמצא בשימוש ברכיב נוסף	לא	
שם אלמנט:	Emails	

סוג אלמנט:	מורכב
אלמנט אב:	Corporate
נתיב ב- XML:	IrRegularReport > IrregularReportEvent > ListOfInvolvedEntities > Corporates > Corporate > Emails
הגבלות רכיבים:	רשות

5.2.7.1.1.3.1.9.1. כתובת דואר אלקטרוני	minOcc: 1	maxOcc: unbounded
נמצא בשימוש ברכיב נוסף	כן	
שם אלמנט:	Email מפורט בסעיף 5.1.3 וראו בסעיף 5.1 פירוט דרישות אלמנטים חוזרים נדרש לדווח במבנה X@Y.ZZ	

5.2.7.1.1.3.1.9.2. סוג Email	minOcc: 1	maxOcc: unbounded	
נמצא בשימוש ברכיב נוסף	כן		
שם אלמנט:	EmailType		
מאפיינים:	סוג: xs:string	אורך: 2	
סוג אלמנט:	מורכב		
אלמנט אב:	Corporate		
נתיב ב- XML:	IrRegularReport > IrregularReportEvent > ListOfInvolvedEntities > Corporates > Corporate > Emails > Email > EmailType		
הגבלות רכיבים:	רשות		
ערכים אפשריים:	1- פרטי 2- עבודה 3- לא ידוע		

5.2.7.1.1.3.1.9.3. Email	minOcc: 1	maxOcc: unbounded	
נמצא בשימוש ברכיב נוסף	כן		
שם אלמנט:	Email		
מאפיינים:	סוג: xs:string	אורך: 100	
סוג אלמנט:	מורכב		
אלמנט אב:	Corporate		
נתיב ב- XML:	IrRegularReport > IrregularReportEvent > ListOfInvolvedEntities > Corporates > Corporate > Emails > Email > EmailAddress		
הגבלות רכיבים:	רשות		
הערות:	במבנה: x@y.zz		

5.2.7.1.1.3.1.10. הערות לישות	minOcc: 0	maxOcc: 1
שם אלמנט:	EntityComment	
מאפיינים:	סוג: xs:string	אורך: 500
סוג אלמנט:	פשוט	
אלמנט אב:	Corporate	
נתיב ב- XML:	IrRegularReport > IrregularReportEvent > ListOfInvolvedEntities > Corporates > Corporate > EntityComment	
הגבלות רכיבים:	רשות	

5.2.7.1.1.3.1.11. מעמד ישות	minOcc: 0	maxOcc: 1
שם אלמנט:	ResidencesStatus	
מאפיינים:	סוג: xs:integer	אורך: 4
סוג אלמנט:	פשוט	
אלמנט אב:	Corporate	
נתיב ב- XML:	IrRegularReport > IrregularReportEvent > ListOfInvolvedEntities > Corporates > Corporate > ResidencesStatus	
הגבלות רכיבים:	רשות	
ערכים אפשריים:	1- יחיד תושב ישראל 2- יחיד תושב חוץ 3- תאגיד רשום בישראל 4- תאגיד רשום במדינה זרה 5- אחר 6- תושב אזור 7 – תאגיד אזור	

5.2.7.1.1.3.1.12. מעמד ישות אחר	minOcc: 0	maxOcc: 1
שם אלמנט:	ResidencesStatusDesc	
מאפיינים:	סוג: xs:string	אורך: 100
סוג אלמנט:	פשוט	
אלמנט אב:	Corporate	
נתיב ב- XML:	IrRegularReport > IrregularReportEvent > ListOfInvolvedEntities > Corporates > Corporate > ResidencesStatusDesc	
הגבלות רכיבים:	רשות	
ערכים אפשריים:	יש לדווח אם הוזן באלמנט ResidenceStatus ערך 5 'אחר'	

5.2.7.1.1.3.1.13. קשר לידיעה	0 :minOcc	1 :maxOcc
נמצא בשימוש ברכיב נוסף	לא	
שם אלמנט:	RelationsToEvent	
מאפיינים:	cns:ListOfRelations	
סוג אלמנט:	מורכב	
אלמנט אב:	Corporate	
נתיב ב- XML:	IrRegularReport > IrregularReportEvent > ListOfInvolvedEntities > Corporates > Corporate > RelationsToEvent	
הגבלות רכיבים:	רשות	

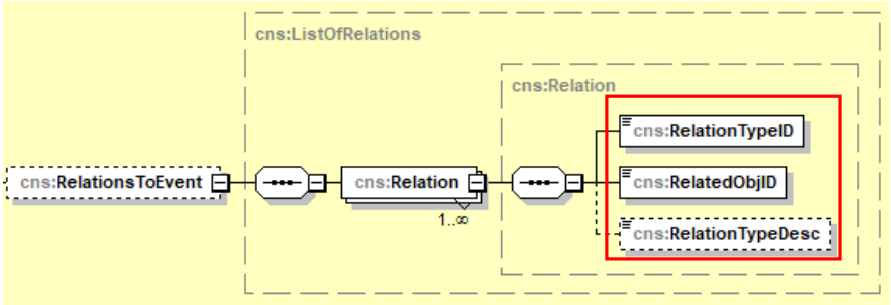

5.2.7.1.1.3.1.13.1 קשר תאגיד לידיעה	1 :minOcc	unbounded :maxOcc
נמצא בשימוש ברכיב נוסף	לא	
שם אלמנט:	Relation מפורט בסעיף 5.1.5 וראו בסעיף 5.1 פירוט דרישות אלמנטים חוזרים	
נתיב ב- XML	IrRegularReport > IrregularReportEvent > ListOfInvolvedEntities > Corporates > Corporate > RelationsToEvent > Relation > RelationTypeID	
ארכים אפשריים:	לשדה RelationTypeID ידווח: 1- מושא הידיעה (מי שהידיעה עליו) 2- קשור למושא הידיעה 3- בן לוויה 4- שותף עסקי 5- בעלים 8- מיופה כח 9- נהנה 10- ערב 11- בעל שליטה בתאגיד 13- מוטב 15- נאמן	

	19- קרוב משפחה 21- צד לפעולה 22- בעל עניין בחברה 23- בעל מניות 24- אחר 33- גורם קשור 34- נושה 51- נש"פ באמצעותו בוצעה הפעולה

5.2.7.1.1.3.1.1 דיווח מקושר לתאגיד	0 :minOcc	1 :maxOcc
שם אלמנט:	RelatedObjID	
מאפיינים:	סוג: xs:string	
סוג אלמנט:	פשוט	
נתיב ב- XML:	IrRegularReport > IrregularReportEvent > ListOfInvolvedEntities > Corporates > Corporate > RelationsToEvent > Relation > RelatedObjID	
הגבלות רכיבים:	רשות	
ערכים אפשריים:	ReporterObjID של הדיווח (irregularevent)	

5.2.7.1.1.3.1.1.1. קשר תאגיד לידיעה - אחר	0 :minOcc	1 :maxOcc
שם אלמנט:	Relation מפורט בסעיף 5.1.5 וראו בסעיף 5.1 פירוט דרישות אלמנטים חוזרים	
מאפיינים:	סוג: xs:string	אורך: 100
סוג אלמנט:	פשוט	
נתיב ב- XML:	IrRegularReport > IrregularReportEvent > ListOfInvolvedEntities > Corporates >Corporate > RelationsToEvent > Relation > RelationTypeDesc	
ערכים אפשריים:	ידווח אם הוזן באלמנט סוג קשר ערך 24 'אחר'	
הגבלות רכיבים:	רשות	

5.2.7.1.1.3.1.2. ישויות קשורות	0 :minOcc	1 :maxOcc
נמצא בשימוש ברכיב נוסף	לא	
שם אלמנט:	RelatedEntities	
מאפיינים:	cns:ListOfRelations	
סוג אלמנט:	מורכב	
אלמנט אב:	Corporate	
נתיב ב- XML:	IrRegularReport > IrregularReportEvent > ListOfInvolvedEntities > Corporates > Corporate > RelatedEntities	

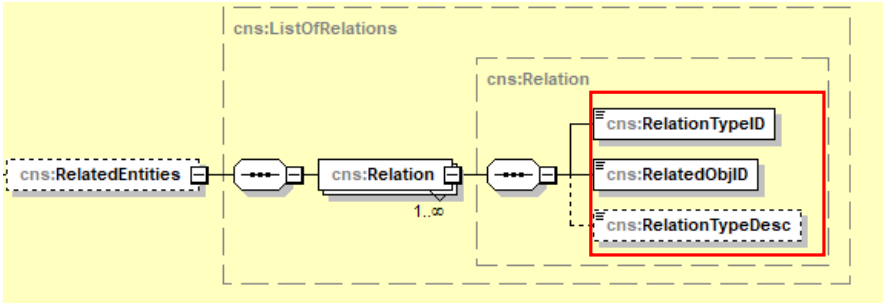

5.2.7.1.1.3.1.2.1. קשר ישות תאגיד לישות	minOcc: 1	maxOcc: unbounded
נמצא בשימוש ברכיב נוסף	לא	
שם אלמנט:	Relation מפורט בסעיף 5.1.5 וראו בסעיף 5.1 פירוט דרישות אלמנטים חוזרים	
נתיב בXML:	IrRegularReport > IrregularReportEvent > ListOfInvolvedEntities > Corporates > Corporate > RelatedEntities > Relation > RelatedTypeID	
ערכים אפשריים	לישות מסוג תאגיד ניתן לקשר ישות מסוג תאגיד בסוגי הקשר הבאים: 1, 3, 4, 17, 24, 25, 30, 32, 37, 39, 40, 41, 42, 43 לישות מסוג תאגיד ניתן לקשר ישות מסוג אדם בסוגי הקשרים הבאים: 25, 30, 37, 40, 41	

5.2.7.1.1.3.1.2.2. ישות מקושרת לתאגיד	minOcc: 0	maxOcc: 1
שם אלמנט:	ReporterObjID	
מאפיינים:	סוג: xs:string	
סוג אלמנט:	פשוט	
נתיב ב- XML:	IrRegularReport > IrregularReportEvent > ListOfInvolvedEntities > Corporates > Corporate > RelatedEntities > Relation > RelatedObjID	
הגבלות רכיבים:	רשות	
ערכים אפשריים:	ReporterObjID של הישות המקושרת לתאגיד	

5.2.7.1.1.3.1.2.3. סוג קשר ישות לתאגיד- אחר	minOcc: 0	maxOcc: 1
שם אלמנט:	Relation מפורט בסעיף 5.1.5 וראו בסעיף 5.1 פירוט דרישות אלמנטים חוזרים	
מאפיינים:	סוג: xs:string	אורך: 100
סוג אלמנט:	פשוט	
נתיב ב- XML:	IrRegularReport > IrregularReportEvent > ListOfInvolvedEntities > Corporates > Corporate > RelatedEntities > Relation > RelationTypeDesc	
הגבלות רכיבים:	רשות	
ערכים אפשריים:	ידווח אם הוזן באלמנט RelationTypeID ערך 'אחר'	

5.2.7.1.1.3.1.3. שם תאגיד	minOcc: 0	maxOcc: 1
שם אלמנט:	Name	
מאפיינים:	סוג: xs:string	אורך: 100
סוג אלמנט:	פשוט	
אלמנט אב:	Corporate	
נתיב ב- XML:	IrRegularReport > IrregularReportEvent > ListOfInvolvedEntities > Corporates > Corporate > Name	
הגבלות רכיבים:	רשות	

5.2.7.1.1.3.1.4. תאריך ההתאגדות	minOcc: 0	maxOcc: 1
שם אלמנט:	FoundationDate	
מאפיינים:	סוג: xs:date	פורמט: YYYY-MM-DD
סוג אלמנט:	פשוט	
אלמנט אב:	Corporate	
נתיב ב- XML:	IrRegularReport > IrregularReportEvent > ListOfInvolvedEntities > Corporates > Corporate > FoundationDate	
הגבלות רכיבים:	רשות	
הערות:	לא יכיל ערך של תאריך עתידי לפי המפורט בסעיף 4.7.4	

5.2.7.1.1.3.1.5. תיאור תחום עיסוק תאגיד	minOcc: 0	maxOcc: 1
שם אלמנט:	CorporateFieldDesc	
מאפיינים:	סוג: xs:string	אורך: 100
סוג אלמנט:	פשוט	
אלמנט אב:	Corporate	

נתיב ב- XML:	IrRegularReport > IrregularReportEvent > ListOfInvolvedEntities > Corporates > Corporate > CorporateFieldDesc
הגבלות רכיבים:	רשות

5.2.7.1.2. ביטוי מפתח בדיווח	0 :minOcc	1 :maxOcc
נמצא בשימוש ברכיב נוסף	לא	
שם אלמנט:	ReportKeyWordsCodes	
סוג אלמנט:	מורכב	
אלמנט אב:	IrregularReportEvent	
נתיב ב- XML:	IrRegularReport > IrregularReportEvent > ReportKeyWordsCodes	
הגבלות רכיבים:	רשות	

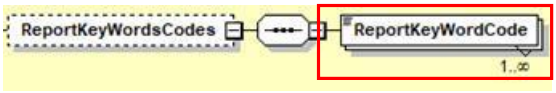

5.2.7.1.2.1. ביטוי מפתח (ב"ר מרובה)	1 :minOcc	unbounded :maxOcc
נמצא בשימוש ברכיב נוסף	לא	
שם אלמנט:	ReportKeyWordCode	
מאפיינים:	סוג: xs:integer	אורך: 4
סוג אלמנט:	פשוט	
אלמנט אב:	ReportKeyWordsCodes	
נתיב ב- XML:	IrRegularReport > IrregularReportEvent > ReportKeyWordsCodes > ReportKeyWordCode	
הגבלות רכיבים:	חובה	
ערכים אפשריים:	301 – דחיפות מיוחדת 302 – דיווח לרשויות אביפה 303 – ניסיון לביצוע פעולה 304 – עבירת מקור 305 – איש ציבור 306 – עבירות מס 203 - מימון טרור 1 - ארגון פשיעה 31 – סחר בסמים 14 – הימורים 300 – תחום בסיכון אחר	

5.2.7.1.3. ביטוי מפתח תחום בסיכון -אחר	0 :minOcc	1 :maxOcc

שם אלמנט:	ReportKeyWordDesc	
מאפיינים:	סוג: xs:string	אורך: 100
סוג אלמנט:	פשוט	
אלמנט אב:	IrregularReportEvent	
נתיב ב- XML:	IrRegularReport > IrregularReportEvent > ReportKeyWordDesc	
הגבלות רכיבים:	רשות	
הערות:	ידווח אם הוזן ערך "300" באלמנט ReportKeyWordCode 'תחום בסיכון אחר'	

5.2.8. בטוחות

5.2.8.1.1. בטוחות	minOcc: 0	maxOcc: 1
נמצא בשימוש ברכיב נוסף	לא	
שם אלמנט:	IrRegularPledges	
סוג אלמנט:	מורכב	
אלמנט אב:	IrregularReportEvent	
נתיב ב- XML:	IrRegularReport > IrregularReportEvent > IrRegularPledges	
הגבלות רכיבים:	רשות	

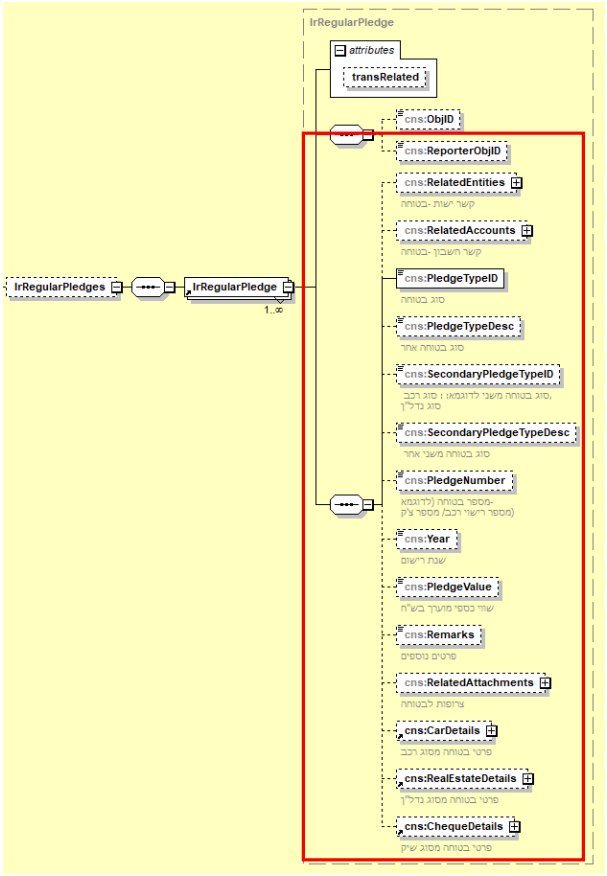

5.2.8.1.1.1 בטוחה	1 :minOcc	unbounded :maxOcc
נמצא בשימוש ברכיב נוסף	כן	
שם אלמנט:	IrRegularPledge	
מאפיינים:	IrRegularPledge	
סוג אלמנט:	מורכב	
אלמנט אב:	IrRegularPledges	
נתיב ב- XML:	IrRegularReport > IrregularReportEvent > IrRegularPledges > IrRegularPledge	
הגבלות רכיבים:	חובה	
הערות:	לכל סט פעולות ניתן לשייך/להזין בטוחה אחת בלבד.	

5.2.8.1.1.1.1 מזהה אלמנט	0 :minOcc	1 :maxOcc
שם אלמנט:	ReporterObjID	

מאפיינים:	סוג: xs:string
סוג אלמנט:	פשוט
אלמנט אב:	IrRegularPledge
נתיב ב- XML:	IrRegularReport > IrregularReportEvent > IrRegularPledges > IrRegularPledge > ReporterObjID
הגבלות רכיבים:	רשות
ערכים אפשריים:	מזהה אלמנט פנימי של המדווח

5.2.8.1.1.1.2 ישויות קשורות לבטוחה	minOcc: 0	maxOcc: 1
נמצא בשימוש ברכיב נוסף	לא	
שם אלמנט:	RelatedEntities	
מאפיינים:	cns:ListOfRelations	
סוג אלמנט:	מורכב	
אלמנט אב:	IrRegularPledge	
נתיב ב- XML:	IrRegularReport > IrregularReportEvent > IrRegularPledges > IrRegularPledge > RelatedEntities	
הגבלות רכיבים:	רשות	

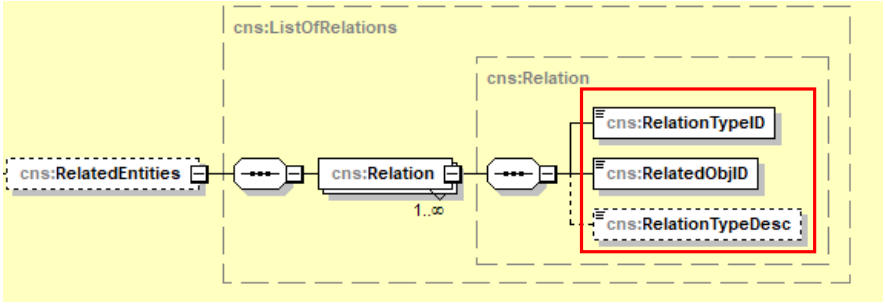

5.2.8.1.1.1.2.1 סוג קשר ישות לבטוחה	minOcc: 1	maxOcc: unbounded
נמצא בשימוש ברכיב נוסף	לא	
שם אלמנט:	Relation מפורט בסעיף 5.1.5 וראו בסעיף 5.1 פירוט דרישות אלמנטים חוזרים	
נתיב ב- XML:	IrRegularReport > IrregularReportEvent > IrRegularPledges > IrRegularPledge > RelatedEntities > Relation > RelationTypeID	
ערכים אפשריים:	1-בעלים של בטוחה 2-מוטב הבטוחה 3-אחר	

5.2.8.1.1.1.1 ישות קשורה לבטוחה	0 :minOcc	1 :maxOcc
נמצא בשימוש ברכיב נוסף	לא	
שם אלמנט:	RelatedObjID	
מאפיינים:	סוג: xs:string	
סוג אלמנט:	פשוט	
אלמנט אב:	IrRegularPledge	
נתיב ב- XML:	IrRegularReport > IrregularReportEvent > IrRegularPledges > IrRegularPledge > RelatedEntities > Relation > RelatedObjID	
הגבלות רכיבים:	רשות	
הערות:	קשר ישות - בטוחה	
ערכים אפשריים	ReporterObjID של הישות הקשורה לבטוחה	

5.2.8.1.1.1.2 סוג קשר ישות לבטוחה – אחר	0 :minOcc	1 :maxOcc
שם אלמנט:	RelationTypeDesc	
מאפיינים:	סוג: xs:string	אורך: 100
סוג אלמנט:	פשוט	
אלמנט אב:	Relation	
נתיב ב- XML:	IrRegularReport > IrregularReportEvent > IrRegularPledges > IrRegularPledge > RelatedEntities > Relation > RelationTypeDesc	
הגבלות רכיבים:	רשות	
הערות:	חובה להזין מלל חופשי, אם נבחר במס"ד 2 'קוד 3 – אחר'	

5.2.8.1.1.1.3 חשבונות קשורים לבטוחה	0 :minOcc	1 :maxOcc
נמצא בשימוש ברכיב נוסף	לא	
שם אלמנט:	RelatedAccounts	
סוג אלמנט:	מורכב	
אלמנט אב:	IrRegularPledge	
נתיב ב- XML:	IrRegularReport > IrregularReportEvent > IrRegularPledges > IrRegularPledge > RelatedAccounts>	
הגבלות רכיבים:	רשות	

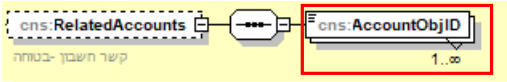

5.2.8.1.1.1.3.1. חשבון קשור לבטוחה	minOcc: 1	maxOcc: unbounded
נמצא בשימוש ברכיב נוסף	לא	
שם אלמנט:	RelatedAccounts	
מאפיינים:	סוג: xs:string	
סוג אלמנט:	פשוט	
אלמנט אב:	IrRegularPledge	
נתיב ב- XML:	IrRegularReport > IrregularReportEvent > IrRegularPledges > IrRegularPledge > RelatedAccounts>AccountObjID	
הגבלות רכיבים:	רשות	
הערות:	קשר חשבון – בטוחה	
ערכים אפשריים:	ReporterObjID של החשבון הקשור לבטוחה	

5.2.8.1.1.1.4. סוג הבטוחה	minOcc: 1	maxOcc: 1
שם אלמנט:	PledgeTypeID	
מאפיינים:	סוג: xs:integer	אורך: 4
סוג אלמנט:	פשוט	
אלמנט אב:	IrRegularPledge	
נתיב ב- XML:	IrRegularReport > IrregularReportEvent > IrRegularPledges > IrRegularPledge > PledgeTypeID	
הגבלות רכיבים:	חובה	
הערות:	סוג בטוחה	
ערכים אפשריים:	1- שיק 2- נדל"ן 3- כלי תחבורה 4- אחר	

5.2.8.1.1.1.5. סוג בטוחה - אחר	minOcc: 0	maxOcc: 1
שם אלמנט:	PledgeTypeDesc	
מאפיינים:	סוג: xs:string	אורך: 100
סוג אלמנט:	פשוט	
אלמנט אב:	IrRegularPledge	
נתיב ב- XML:	IrRegularReport > IrregularReportEvent > IrRegularPledges > IrRegularPledge > PledgeTypeDesc	
הגבלות רכיבים:	רשות	
הערות:	חובה להזין מלל חופשי, אם נבחר ב'סוג בטוחה' 'קוד 4 – אחר'	

5.2.8.1.1.1.6.	minOcc: 0	maxOcc: 1

תת סוג בטוחה		
שם אלמנט:	SecondaryPledgeTypeID	
מאפיינים:	סוג: xs:integer	אורך: 5
סוג אלמנט:	פשוט	
אלמנט אב:	IrRegularPledge	
נתיב ב- XML:	IrRegularReport > IrregularReportEvent > IrRegularPledges > IrRegularPledge > SecondaryPledgeTypeID	
הגבלות רכיבים:	רשות	
הערות:	סוג בטוחה משני, לדוגמה: סוג כלי תחבורה, סוג נדל"ן	
ערכים אפשריים:	לשיק: 1- שיק 99 - אחר לנדל"ן: 1- נדל"ן 99 - אחר לכלי תחבורה: 1 – רכב 2 – ציוד מכני הנדסי (צמ"ה) 3 – טיס 4 – שיט 99 - אחר לאחר: 1- אחר	

.5.2.8.1.1.1.7 תת סוג בטוחה - אחר	minOcc: 0	maxOcc: 1
שם אלמנט:	SecondaryPledgeTypeDesc	
מאפיינים:	סוג: xs:string	אורך: 100
סוג אלמנט:	פשוט	
אלמנט אב:	IrRegularPledge	
נתיב ב- XML:	IrRegularReport > IrregularReportEvent > IrRegularPledges > IrRegularPledge > SecondaryPledgeTypeDesc	
הגבלות רכיבים:	רשות	
הגבלות ערכים:		
הערות:	סוג בטוחה משני אחר חובה להזין מלל אם נבחר ב'תת סוג בטוחה' - 'אחר' (קוד 1 או 99 לפי 'סוג הבטוחה')	

.5.2.8.1.1.1.8 מספר בטוחה	minOcc: 0	maxOcc: 1
שם אלמנט:	PledgeNumber	
מאפיינים:	סוג: xs:string	אורך: 100
סוג אלמנט:	פשוט	
אלמנט אב:	IrRegularPledge	

נתיב ב- XML:	IrRegularReport > IrregularReportEvent > IrRegularPledges > IrRegularPledge > PledgeNumber
הגבלות רכיבים:	רשות
הערות:	מספר בטוחה - לדוגמה מספר רישוי רכב או מספר שיק

5.2.8.1.1.1.9. שנה	minOcc: 0	maxOcc: 1
שם אלמנט:	Year	
מאפיינים:	סוג: xs:integer	אורך: 4
סוג אלמנט:	פשוט	
אלמנט אב:	IrRegularPledge	
נתיב ב- XML:	IrRegularReport > IrregularReportEvent > IrRegularPledges > IrRegularPledge > Year	
הגבלות רכיבים:	רשות	
הערות:	שנת רישום	

5.2.8.1.1.1.10. שווי כספי/מוערך בשקלים חדשים של הבטוחה	minOcc:	maxOcc: 1
שם אלמנט:	PledgeValue	
מאפיינים:	סוג: xs:integer	אורך: 10
סוג אלמנט:	פשוט	
אלמנט אב:	IrRegularPledge	
נתיב ב- XML:	IrRegularReport > IrregularReportEvent > IrRegularPledges > IrRegularPledge > PledgeValue	
הגבלות רכיבים:	רשות	
הערות:	שווי כספי מוערך בשקלים חדשים	

5.2.8.1.1.1.11. הערות לבטוחה	minOcc: 0	maxOcc: 1
שם אלמנט:	Remarks	
מאפיינים:	סוג: xs:string	אורך: 4000
סוג אלמנט:	פשוט	
אלמנט אב:	IrRegularPledge	
נתיב ב- XML:	IrRegularReport > IrregularReportEvent > IrRegularPledges > IrRegularPledge > Remarks	
הגבלות רכיבים:	רשות	
הערות:	פרטים נוספים	

5.2.8.1.1.1.12. צרופות לבטוחה	minOcc: 0	maxOcc: 1
נמצא בשימוש ברכיב נוסף	לא	
שם אלמנט:	RelatedAttachments	
סוג אלמנט:	מורכב	

אלמנט אב:	IrRegularPledge
נתיב ב- XML:	IrRegularReport > IrregularReportEvent > IrRegularPledges > IrRegularPledge > RelatedAttachments
הגבלות רכיבים:	רשות

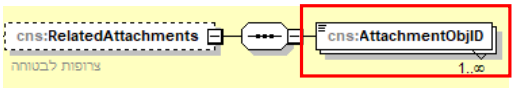

5.2.8.1.1.1.12.1. צרופה קשורה לבטוחה	1 :minOcc	unbounded :maxOcc
נמצא בשימוש ברכיב נוסף	לא	
שם אלמנט:	AttachmentObjID	
מאפיינים:	סוג: xs:string	
סוג אלמנט:	פשוט	
אלמנט אב:	IrRegularPledge	
נתיב ב- XML:	IrRegularReport > IrregularReportEvent > IrRegularPledges > IrRegularPledge > RelatedAttachments > AttachmentObjID	
הגבלות רכיבים:	חובה	
ערכים אפשריים:	ReporterObjID של הצרופה הקשורה	

5.2.8.1.1.1.13. פרטי רכב	0 :minOcc	1 :maxOcc
נמצא בשימוש ברכיב נוסף	כן	
שם אלמנט:	CarDetails	
מאפיינים:	cns:CarDetails	
סוג אלמנט:	מורכב	
אלמנט אב:	IrRegularPledge	
נתיב ב- XML:	IrRegularReport > IrregularReportEvent > IrRegularPledges > IrRegularPledge > CarDetails	
הגבלות רכיבים:	רשות	
הערות:	פרטי בטוחה מסוג רכב	

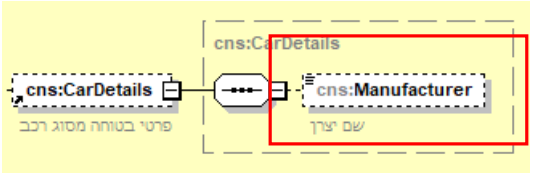

5.2.8.1.1.1.13.1. שם יצרן	0 :minOcc	1 :maxOcc
שם אלמנט:	Manufacturer	
מאפיינים:	סוג: xs:string	אורך: 100

סוג אלמנט:	פשוט
אלמנט אב:	CarDetails
נתיב ב- XML:	IrRegularReport > IrregularReportEvent > IrRegularPledges > IrRegularPledge > CarDetails > Manufacturer
הגבלות רכיבים:	רשות
הערות:	שם יצרן

5.2.8.1.1.1.14. פרטי נכס	minOcc: 0	maxOcc: 1
נמצא בשימוש ברכיב נוסף	כן	
שם אלמנט:	RealEstateDetails	
מאפיינים:	cns:RealEstateDetails	
סוג אלמנט:	מורכב	
אלמנט אב:	IrRegularPledge	
נתיב ב- XML:	IrRegularReport > IrregularReportEvent > IrRegularPledges > IrRegularPledge > RealEstateDetails	
הגבלות רכיבים:	רשות	
הערות:	פרטי בטוחה מסוג נדל"ן	

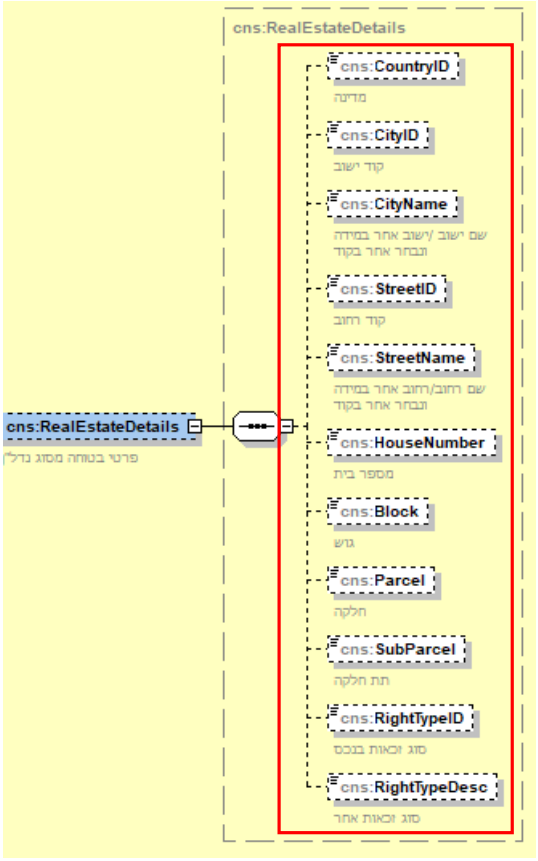

5.2.8.1.1.1.14.1. מדינה - בטוחה	0 :minOcc	1 :maxOcc
שם אלמנט:	CountryID	
מאפיינים:	ens:ISOCoountryIDSimp	
סוג אלמנט:	פשוט	
אלמנט אב:	RealEstateDetails	
נתיב ב- XML:	IrRegularReport > IrregularReportEvent > IrRegularPledges > IrRegularPledge > RealEstateDetails > CountryID	
הגבלות רכיבים:	רשות	
הערות:	ידווח לפי תקן ISO - מחרוזת (2 תווים)	

5.2.8.1.1.1.14.2. סמל ישוב - בטוחה	0 :minOcc	1 :maxOcc

שם אלמנט:	CityID
מאפיינים:	סוג: xs:integer אורך: 5
סוג אלמנט:	פשוט
אלמנט אב:	RealEstateDetails
נתיב ב- XML:	IrRegularReport > IrregularReportEvent > IrRegularPledges > IrRegularPledge > RealEstateDetails > CityID
הגבלות רכיבים:	רשות
הערות:	קוד ישוב
ערכים אפשריים:	אם הוזן קוד מדינה ישראל, יש לדווח לפי טבלת ערים וישובים מאתר data.gov.il https://data.gov.il/dataset/citiesandsettelments אם לא קיים תיעוד אצל המדווח יש להזין קוד "777777" ולהשלים שם הישוב בשדה ישוב - אחר

5.2.8.1.1.1.14.3 ישוב	minOcc: 0	maxOcc: 1
שם אלמנט:	CityName	
מאפיינים:	סוג: xs:string	אורך: 100
סוג אלמנט:	פשוט	
אלמנט אב:	RealEstateDetails	
נתיב ב- XML:	IrRegularReport > IrregularReportEvent > IrRegularPledges > IrRegularPledge > RealEstateDetails > CityName	
הגבלות רכיבים:	רשות	
הערות:	יש להשלים שם הישוב אם הוזן הקוד "777777" באלמנט CityCode	

5.2.8.1.1.1.14.4 סמל רחוב	minOcc: 0	maxOcc: 1
שם אלמנט:	StreetID	
מאפיינים:	סוג: xs:integer	אורך: 5
סוג אלמנט:	פשוט	
אלמנט אב:	RealEstateDetails	
נתיב ב- XML:	IrRegularReport > IrregularReportEvent > IrRegularPledges > IrRegularPledge > RealEstateDetails > StreetID	
הגבלות רכיבים:	רשות	
ערכים אפשריים:	אם הוזן קוד מדינה ישראל, יש לדווח לפי טבלת ערים וישובים מאתר data.gov.il https://data.gov.il/dataset/321	

	אם לא קיים תיעוד אצל המדווח יש להזין קוד "777777" ולהשלים שם הרחוב בשדה רחוב - אחר

5.2.8.1.1.1.14.5. רחוב אחר	minOcc: 0	maxOcc: 1
שם אלמנט:	StreetName	
מאפיינים:	סוג: xs:string	אורך: 100
סוג אלמנט:	פשוט	
אלמנט אב:	RealEstateDetails	
נתיב ב- XML:	IrRegularReport > IrregularReportEvent > IrRegularPledges > IrRegularPledge > RealEstateDetails > StreetName	
הגבלות רכיבים:	רשות	
הערות:	יש להשלים שם הרחוב אם הוזן הקוד "777777" באלמנט StreetCode	

5.2.8.1.1.1.14.6. מספר בית	minOcc: 0	maxOcc: 1
שם אלמנט:	HouseNumber	
מאפיינים:	סוג: xs:string	אורך: 20
סוג אלמנט:	פשוט	
אלמנט אב:	RealEstateDetails	
נתיב ב- XML:	IrRegularReport > IrregularReportEvent > IrRegularPledges > IrRegularPledge > RealEstateDetails > HouseNumber	
הגבלות רכיבים:	רשות	

5.2.8.1.1.1.14.7. גוש	minOcc: 0	maxOcc: 1
שם אלמנט:	Block	
מאפיינים:	סוג: xs:string	אורך: 20
סוג אלמנט:	פשוט	
אלמנט אב:	RealEstateDetails	
נתיב ב- XML:	IrRegularReport > IrregularReportEvent > IrRegularPledges > IrRegularPledge > RealEstateDetails > Block	
הגבלות רכיבים:	רשות	

5.2.8.1.1.1.14.8. חלקה	minOcc: 0	maxOcc: 1
שם אלמנט:	Parcel	
מאפיינים:	סוג: xs:string	אורך: 20
סוג אלמנט:	פשוט	
אלמנט אב:	RealEstateDetails	

נתיב ב- XML:	IrRegularReport > IrregularReportEvent > IrRegularPledges > IrRegularPledge > RealEstateDetails > Parcel
הגבלות רכיבים:	רשות

5.2.8.1.1.1.14.9. תת חלקה	minOcc: 0	maxOcc: 1
שם אלמנט:	SurParcel	
מאפיינים:	סוג: xs:string	אורך: 20
סוג אלמנט:	פשוט	
אלמנט אב:	RealEstateDetails	
נתיב ב- XML:	IrRegularReport > IrregularReportEvent > IrRegularPledges > IrRegularPledge > RealEstateDetails > SurParcel	
הגבלות רכיבים:	רשות	

5.2.8.1.1.1.14.10. סוג זכות בנכס	minOcc: 0	maxOcc: 1
שם אלמנט:	RightTypeID	
מאפיינים:	סוג: xs:integer	אורך: 5
סוג אלמנט:	פשוט	
אלמנט אב:	RealEstateDetails	
נתיב ב- XML:	IrRegularReport > IrregularReportEvent > IrRegularPledges > IrRegularPledge > RealEstateDetails > RightTypeID	
הגבלות רכיבים:	רשות	
הערות:	סוג זכות בנכס	
ערכים אפשריים:	1- בעלות 2- חבירה 3- משכנתה 4- הערה 5- זיקת הנאה 6- הערת אזהרה 7- זכות קדימה 8- נכס 99- אחר	

5.2.8.1.1.1.14.11. סוג זכות בנכס – אחר	minOcc: 0	maxOcc: 1
שם אלמנט:	RightTypeDesc	
מאפיינים:	סוג: xs:string	אורך: 100
סוג אלמנט:	פשוט	
אלמנט אב:	RealEstateDetails	
נתיב ב- XML:	IrRegularReport > IrregularReportEvent > IrRegularPledges > IrRegularPledge > RealEstateDetails > RightTypeDesc	

הגבלות רכיבים:	רשות
הערות:	סוג זכות אחר

5.2.8.1.1.1.14.12. פרטי השיק	0 :minOcc	1 :maxOcc
נמצא בשימוש ברכיב נוסף	לא	
שם אלמנט:	ChequeDetails מפורט בסעיף 5.1.7 וראו בסעיף 5.1 פירוט דרישות אלמנטים חוזרים	
הערות:	פרטי בטוחה מסוג שיק	

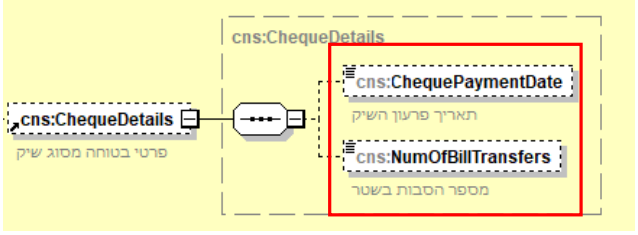

5.2.8.1.1.1.14.13. תאריך פירעון השיק/השטר	0 :minOcc	1 :maxOcc
שם אלמנט:	ChequePaymentDate	
מאפיינים:	סוג: xs:date	פורמט: YYYY-MM-DD
סוג אלמנט:	פשוט	
אלמנט אב:	ChequeDetails	
הגבלות רכיבים:	רשות	
הערות:	לפי המפורט בסעיף 5.1.7	
נתיב ב- XML:	IrRegularReport > IrregularReportEvent > IrRegularPledges > IrRegularPledge > ChequeDetails > ChequePaymentDate	

5.2.8.1.1.1.14.14. מספר הסבות בשיק/שטר	0 :minOcc	1 :maxOcc
שם אלמנט:	NumOfBillTransfers	
מאפיינים:	סוג: xs:integer	אורך: 2
סוג אלמנט:	פשוט	
אלמנט אב:	ChequeDetails	
הגבלות רכיבים:	רשות	

נתיב ב- XML:	IrRegularReport > IrregularReportEvent > IrRegularPledges > IrRegularPledge > ChequeDetails > NumOfBillTransfers

5.3. שאלהת ובירורים

יש ליצור קשר דרך כתובת דואר אלקטרוני של הרשות: Impa-portal-col@justice.gov.il

5.4. נספחים

5.4.1. נספח א' – טבלת ערכים אפשריים לקשר ישות לחשבון

סוג מוסד פיננסי	תיאור הפעולה	קוד תיאור
ארנקים דיגיטלים	בעלים	1
ארנקים דיגיטלים	מורשה חתימה	2
ארנקים דיגיטלים	מיופה כח	3
ארנקים דיגיטלים	מורשה לקבלת מידע	4
ארנקים דיגיטלים	כונס נכסים	5
ארנקים דיגיטלים	נהנה	6
ארנקים דיגיטלים	נאמן	7
ארנקים דיגיטלים	אפוטרופוס	8
ארנקים דיגיטלים	ערב	9
ארנקים דיגיטלים	אחר	99
בנק	בעלים	1
בנק	מורשה חתימה	2
בנק	נהנה	3
בנק	כונס נכסים	8
בנק	מיופה כח	11
בנק	אחר	13
בנק	ערב	104
בנק	נאמן	107
בנק	אפוטרופוס	108
בנק	מורשה לקבלת מידע	117
בנק הדואר	בעלים	1
בנק הדואר	מורשה חתימה	2
בנק הדואר	מיופה כח	3
בנק הדואר	נהנה	5

בנק הדואר	נאמן	9
בנק הדואר	אפוטרופוס טבעי	10
בנק הדואר	אחר	11
בנק הדואר	מורשה לקבלת מידע	12
בנק הדואר	כונס נכסים	13
בנק הדואר	ערב	14
מוסדות פיננסים מחוץ לישראל	בעלים	1
מוסדות פיננסים מחוץ לישראל	מורשה חתימה	2
מוסדות פיננסים מחוץ לישראל	מיופה כח	3
מוסדות פיננסים מחוץ לישראל	מורשה לקבלת מידע	4
מוסדות פיננסים מחוץ לישראל	כונס נכסים	5
מוסדות פיננסים מחוץ לישראל	נהנה	6
מוסדות פיננסים מחוץ לישראל	ערב	7
מוסדות פיננסים מחוץ לישראל	נאמן	8
מוסדות פיננסים מחוץ לישראל	אפוטרופוס	9
מוסדות פיננסים מחוץ לישראל	אחר	99

5.4.2. נספח ב' – טבלת ערכים אפשריים לסוגי פעולות

תיאור הפעולה	קוד תיאור
המרת מטבע של מדינה אחת במטבע של מדינה אחרת	1
מכירה של המחאות נוסעים בכל סוג של מטבע	2
פדיון של המחאות נוסעים בכל סוג של מטבע	3
קבלת נכסים פיננסיים במדינה אחת כנגד העמדת נכסים פיננסיים במדינה אחרת	4
החלפת מטבע	5
ניכיון שיקים, שטרי חליפין ושטרי חוב	6

שירותי ניכיון כהגדרתם בסעיף 7א לחוק הבנקאות (שירות ללקוח), התשמ"א-1981[4] (נכיון כרטיס חיוב)	7
מסירת נכסים פיננסיים לאדם בנגד המחאת זכותו של אותו אדם לקבל נכסים פיננסים מאחר (פקטורינג)	8
מתן אשראי אגב רכישת נכס או שירות (בגון ליסינג)	9
החזר אשראי שניתן אגב רכישת נכס או שירות (בגון ליסינג)	10
מתן אשראי (לרבות הלוואה) [למעט פעולה שדווחה לפי קוד 6, 7 , 8, 9]	11
החזר אשראי (לרבות החזר הלוואה)	12
החלפה של נכס פיננסי בנכס פיננסי אחר [למעט פעולה שדווחה לפי קוד 1, 2, 3, 5]	13
העברה של נכס פיננסי [למעט פעולה שדווחה לפי קוד 4]	14
העברת נכס פיננסי מ-מפעיל מערכת לתיווך באשראי אל מקבל השירות	15
העברת נכס פיננסי מ-מקבל השירות אל מפעיל מערכת לתיווך באשראי	16
העברת נכס פיננסי מ-מפעיל מערכת לתיווך באשראי אל מקבל השירות אגב רכישת נכס או שירות	17
העברת נכס פיננסי מ-מקבל השירות אל מפעיל מערכת לתיווך באשראי אגב רכישת נכס או שירות	18
אחר	99

5.4.3. נספח ג' – טבלת ערכים אפשריים לקשר בין ישות לפעולה

סוג הקשר	קוד תיאור
מקבל שירות	6
מקבל שירות שהוא מחזיר האשראי או התחייב במסמכי האשראי להחזיר, ושאינו מקבל האשראי (למעט אם דווח בקוד 6)	7
מיופה כח	9
נהנה	11

[4] ס"ח התשפ"ד, 3257, עמ' 1104.

13	ערב
14	מעמיד האשראי אם אינו נותן השירות המדווח או הגורם שאליו הוחזר האשראי והוא אינו נותן השירות המדווח (לדוגמה SPC - חברה למטרה מיוחדת)
15	מקבל שירות שהוא לווה (בהגדרתו בסעיף 25יז לחוק הפיקוח על שירותים פיננסיים) במערכת לתיווך באשראי
16	מקבל שירות שהוא מלווה (בהגדרתו בסעיף 25יז לחוק הפיקוח על שירותים פיננסיים) במערכת לתיווך באשראי
17	מקבל שירות שהאשראי מוחזר אליו והוא אינו מלווה (לעניין מערכת לתיווך באשראי)
18	מעמיד האשראי המקורי אם אינו המדווח או SPC
19	מעביר
20	נעבר
21	הנש"פ באמצעותו בוצעה הפעולה
99	מקבל שירות - אחר

* שימוש בקודים 18 ו-14 ייעשה בכפוף לתיאום מראש עם הרשות